SBR24.de - SBR24.de - SBR24.de - SBR24.de - SBR24.de - SBR24.de - SBR24.de - SBR24.de - SBR24.de - SBR24.de - SBR24

K 620 MS * EUR (1.973-846.0)

Kurzersatzteilliste

HD-Schlauch für o.g. Pistole 6.390-496.0

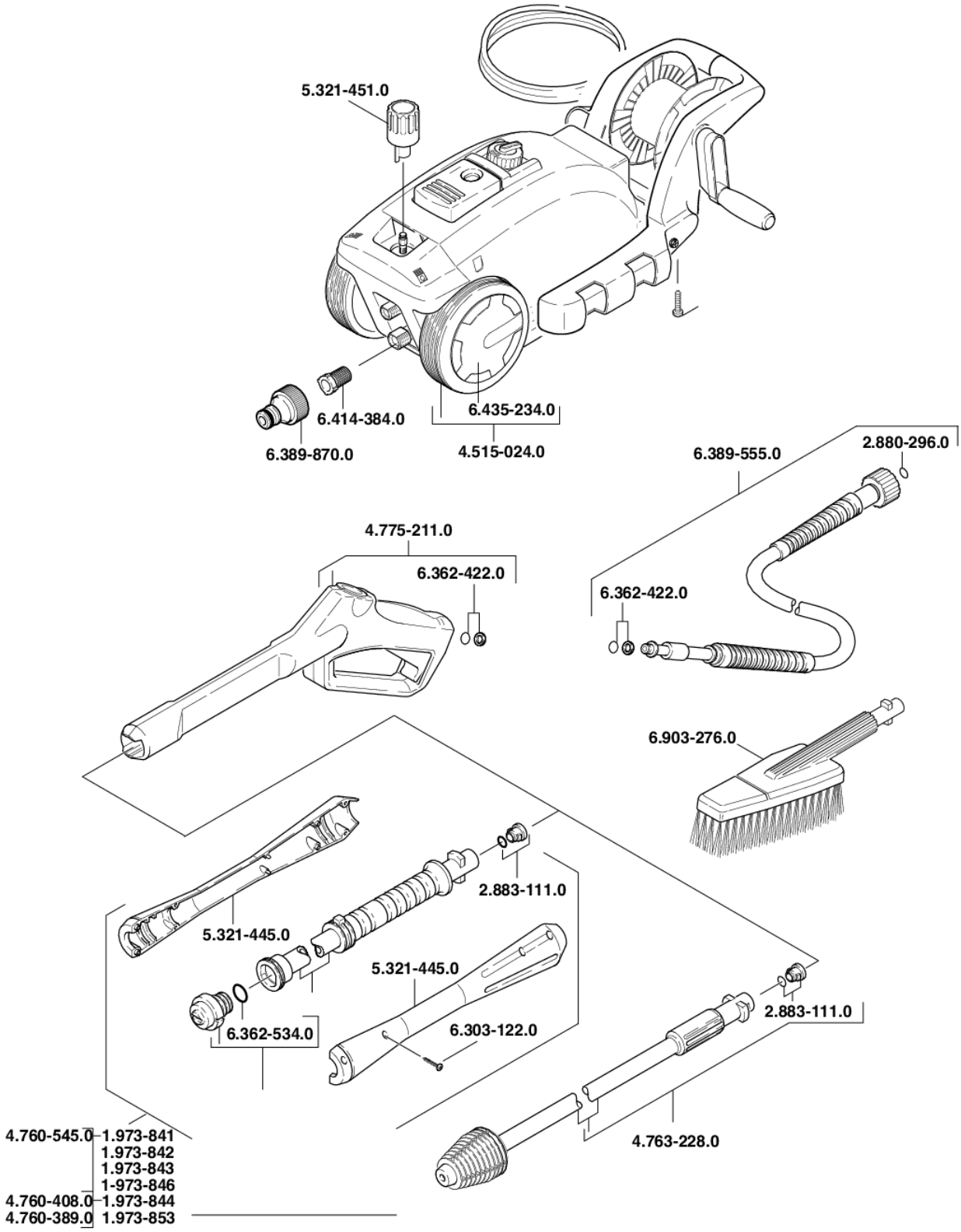

SBR24.de - SBR24.de - SBR24.de - SBR24.de - SBR24.de - SBR24.de - SBR24.de - SBR24.de - SBR24.de - SBR24.de - SBR24

K 620 MS * EUR (1.973-846.0)

Kurzersatzteilliste

Positionen und Preise

Anz.	Artikel-Nr.	Bezeichung	ohne MwSt.	inkl. MwSt.
2 x	2.640-729.0	O-Ring Set	10,92 €	12,99 €
1 x	2.642-726.0	VP 180 Strahlrohr verpackt	33,61 €	40,00 €
1 x	2.642-729.0	DB 180 Dreckfraeser (verpackt)	46,21 €	54,99 €
1 x	2.643-909.0	HK 12 Hochdruckschlauchset + Pistole QC	84,03 €	100,00 €
1 x	2.880-296.0	-- Artikel ersetzt durch 2.880-990.0 --	--	--
1 x	2.880-990.0	Ersatzteilsatz O-Ring 5x -Kaercher	3,50 €	4,17 €
2 x	2.883-111.0	-- Artikel ersetzt durch 2.640-729.0 --	--	--
1 x	4.515-024.0	Rad kpl. nur fuer Ersatz	6,90 €	8,21 €
1 x	4.760-382.0	Strahlrohr VP0295	40,00 €	47,60 €
1 x	4.760-389.0	-- Artikel ersetzt durch 4.760-542.0 --	--	--
1 x	4.760-408.0	-- Artikel ersetzt durch 4.760-382.0 --	--	--
1 x	4.760-542.0	-- Artikel ersetzt durch 2.642-726.0 --	--	--
1 x	4.760-545.0	-- Artikel ersetzt durch 2.642-726.0 --	--	--
1 x	4.763-228.0	-- Artikel ersetzt durch 2.642-729.0 --	--	--
1 x	4.775-211.0	-- Artikel ersetzt durch 4.775-264.0 --	--	--
1 x	4.775-264.0	Pistole nur fuer Ersatz 96	91,90 €	109,36 €
2 x	5.321-445.0	Griffpaar	16,00 €	19,04 €
1 x	5.321-451.0	Griff Chemie	1,90 €	2,26 €
1 x	6.303-122.0	Linsenschraube 4,2x13	0,20 €	0,24 €
2 x	6.362-422.0	-- Artikel ersetzt durch 6.362-467.0 --	--	--
2 x	6.362-467.0	O-Ring kpl. 1ST.-R.	0,40 €	0,48 €
1 x	6.362-534.0	O-Ring 18,0 X 2,0-NBR 70	0,60 €	0,71 €
1 x	6.389-555.0	-- Artikel ersetzt durch 2.643-909.0 --	--	--
1 x	6.389-870.0	-- Artikel ersetzt durch 6.465-031.0 --	--	--
1 x	6.414-252.0	Sieb	2,30 €	2,74 €
1 x	6.414-384.0	-- Artikel ersetzt durch 6.414-252.0 --	--	--
1 x	6.435-234.0	Radkappe	1,30 €	1,55 €
1 x	6.465-031.0	Anschluss 3/4	1,80 €	2,14 €
1 x	6.903-276.0	Waschbuerste starr	13,44 €	15,99 €

Bestellung, Verfügbarkeit und weitere Details unter: http://www.SBR24.de
Stand (Preise und Ersetzungen): 27.06.2018