SBR24.de - SBR24.de - SBR24.de - SBR24.de - SBR24.de - SBR24.de - SBR24.de - SBR24.de - SBR24.de - SBR24.de - SBR24

K 2000 TE *EU (1.892-801.0)

Kurzersatzteilliste

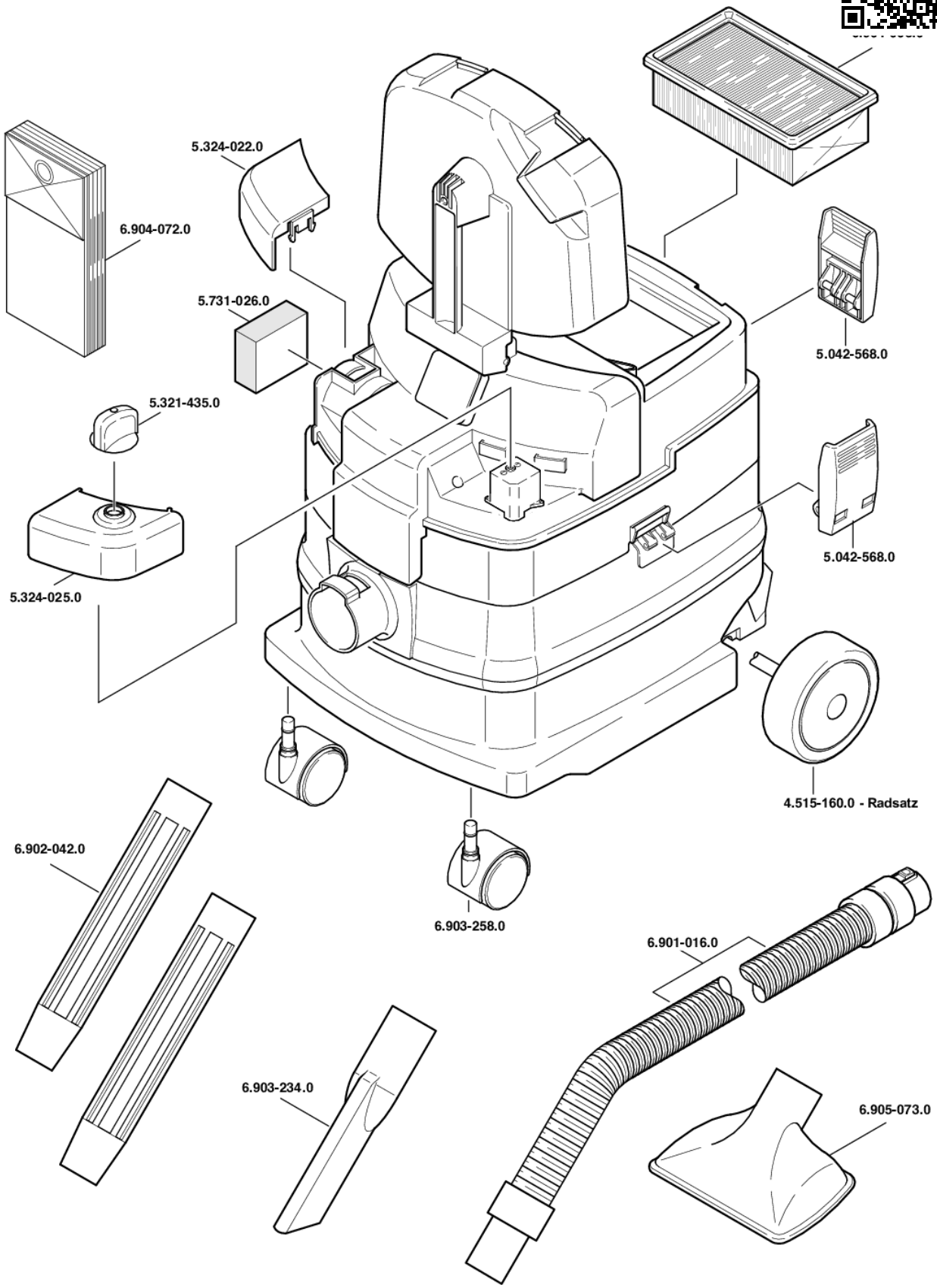

SBR24.de - SBR24.de - SBR24.de - SBR24.de - SBR24.de - SBR24.de - SBR24.de - SBR24.de - SBR24.de - SBR24.de - SBR24.de - SBR24

K 2000 TE *EU (1.892-801.0)

Kurzersatzteilliste

Positionen und Preise

Anz.	Artikel-Nr.	Bezeichung	ohne MwSt.	inkl. MwSt.
1 x	2.863-149.0	Saugrohr DN60	13,44 €	15,99 €
2 x	5.042-568.0	Halter	2,60 €	3,09 €
1 x	5.321-435.0	Griff	4,40 €	5,24 €
1 x	5.324-016.0	Taster	2,90 €	3,45 €
1 x	5.324-022.0	-- Artikel ersetzt durch 5.324-016.0 --	--	--
1 x	5.324-025.0	TASTER	5,50 €	6,55 €
1 x	5.731-026.0	Filtermatte	3,60 €	4,28 €
1 x	6.901-016.0	Saugschlauch DN60-2 M	35,20 €	41,89 €
1 x	6.902-042.0	-- Artikel ersetzt durch 2.863-149.0 --	--	--
1 x	6.903-234.0	Fugenduese DN60	3,10 €	3,69 €
1 x	6.904-068.0	Filter	13,44 €	15,99 €
1 x	6.904-072.0	Filtertueten 5St.	17,64 €	20,99 €
1 x	6.905-073.0	Grobschmutzduese	6,60 €	7,85 €

Bestellung, Verfügbarkeit und weitere Details unter: http://www.SBR24.de
Stand (Preise und Ersetzungen): 27.06.2018