SBR24.de - SBR24.de - SBR24.de - SBR24.de - SBR24.de - SBR24.de - SBR24.de - SBR24.de - SBR24.de - SBR24.de - SBR24

K 720 M *EURO (1.842-120.0)

Kurzersatzteilliste

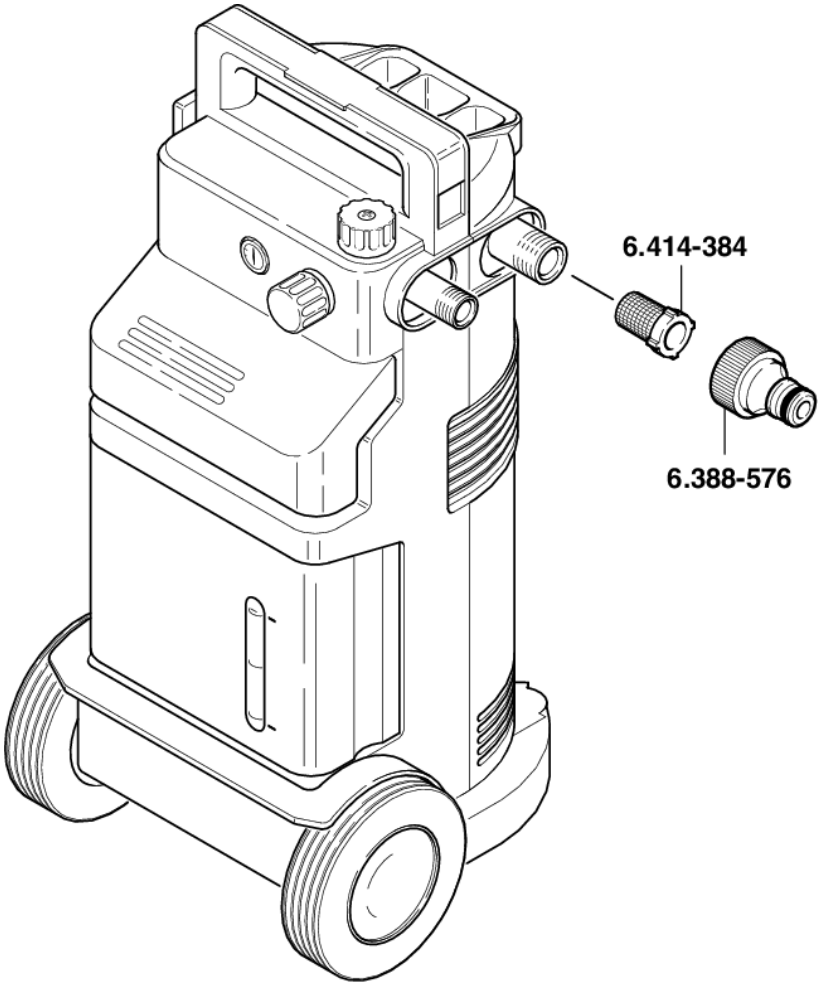

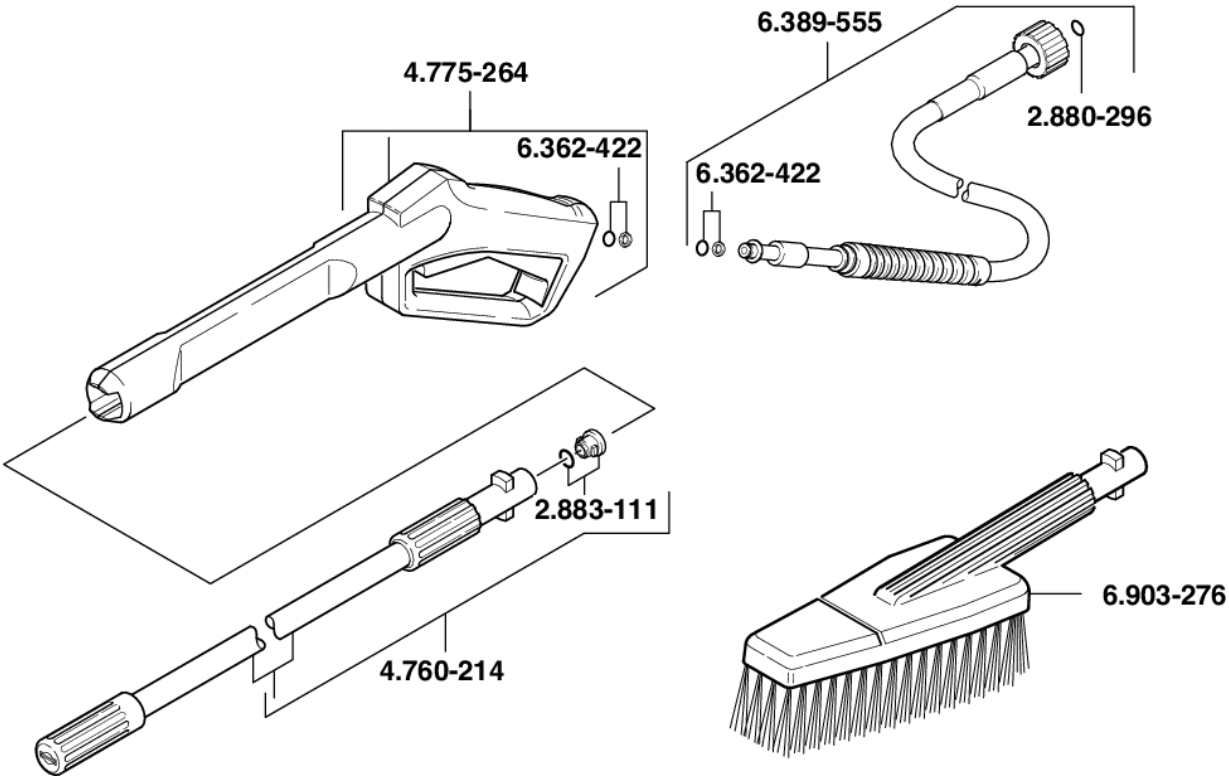

SBR24.de - SBR24.de - SBR24.de - SBR24.de - SBR24.de - SBR24.de - SBR24.de - SBR24.de - SBR24.de - SBR24.de - SBR24.de - SBR24

K 720 M *EURO (1.842-120.0)

Kurzersatzteilliste

Positionen und Preise

Anz.	Artikel-Nr.	Bezeichung	ohne MwSt.	inkl. MwSt.
1 x	2.640-729.0	O-Ring Set	10,92 €	12,99 €
1 x	2.643-909.0	HK 12 Hochdruckschlauchset + Pistole QC	84,03 €	100,00 €
1 x	2.880-296.0	-- Artikel ersetzt durch 2.880-990.0 --	--	--
1 x	2.880-990.0	Ersatzteilsatz O-Ring 5x -Kaercher	3,50 €	4,17 €
1 x	2.883-111.0	-- Artikel ersetzt durch 2.640-729.0 --	--	--
1 x	4.775-264.0	Pistole nur fuer Ersatz 96	91,90 €	109,36 €
2 x	6.362-422.0	-- Artikel ersetzt durch 6.362-467.0 --	--	--
2 x	6.362-467.0	O-Ring kpl. 1ST.-R.	0,40 €	0,48 €
1 x	6.388-576.0	-- Artikel ersetzt durch 6.465-031.0 --	--	--
1 x	6.389-555.0	-- Artikel ersetzt durch 2.643-909.0 --	--	--
1 x	6.414-252.0	Sieb	2,30 €	2,74 €
1 x	6.414-384.0	-- Artikel ersetzt durch 6.414-252.0 --	--	--
1 x	6.465-031.0	Anschluss 3/4	1,80 €	2,14 €
1 x	6.903-276.0	Waschbuerste starr	13,44 €	15,99 €

Bestellung, Verfügbarkeit und weitere Details unter: http://www.SBR24.de
Stand (Preise und Ersetzungen): 27.06.2018