SBR24.de - SBR24.de - SBR24.de - SBR24.de - SBR24.de - SBR24.de - SBR24.de - SBR24.de - SBR24.de - SBR24.de - SBR24.de - SBR24

A 2500 *EU (1.723-406.0)

Kurzersatzteilliste

1.723-406

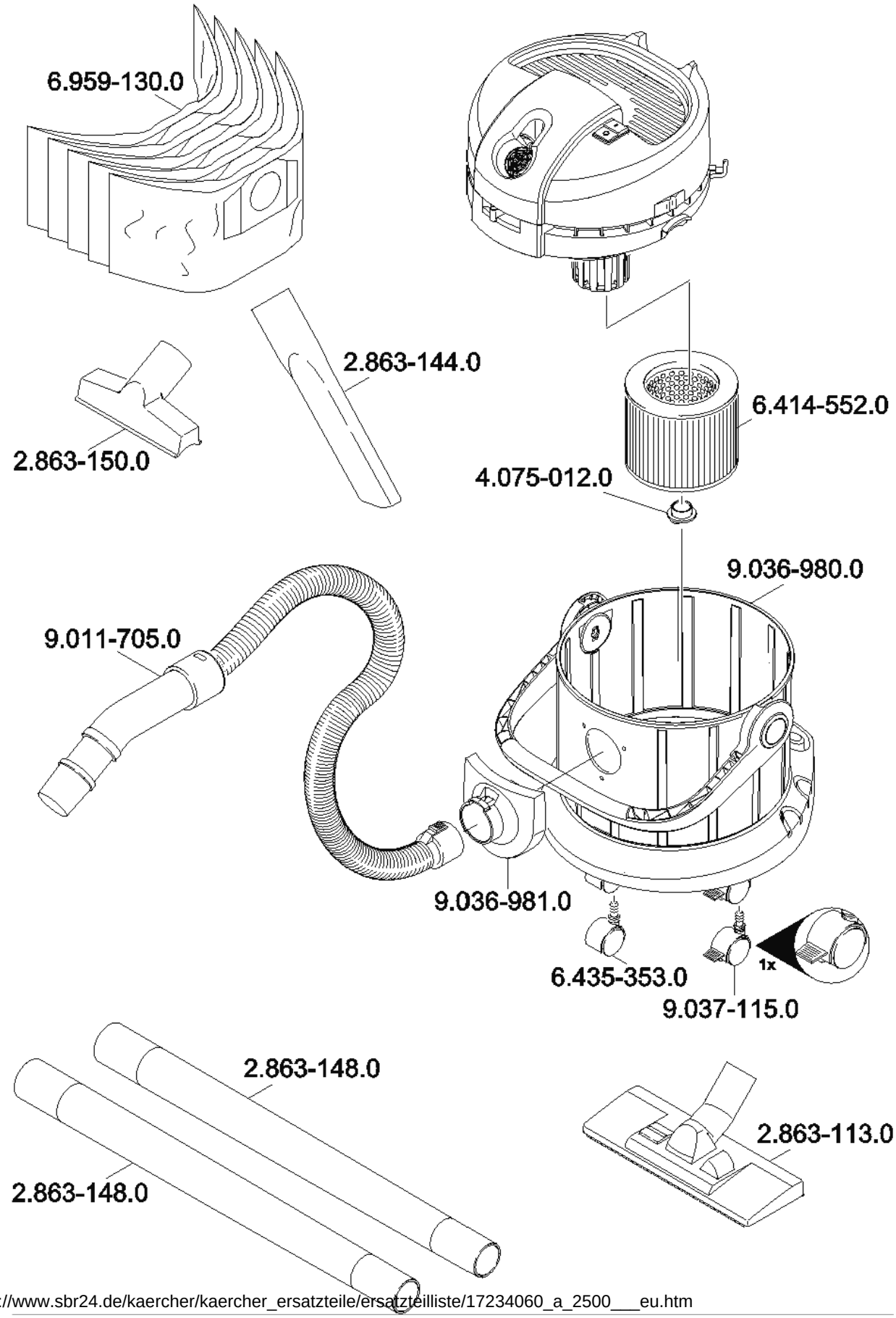

SBR24.de - SBR24.de - SBR24.de - SBR24.de - SBR24.de - SBR24.de - SBR24.de - SBR24.de - SBR24.de - SBR24.de - SBR24.de - SBR24

A 2500 *EU (1.723-406.0)

Kurzersatzteilliste

Positionen und Preise

Anz.	Artikel-Nr.	Bezeichung	ohne MwSt.	inkl. MwSt.
1 x	2.863-000.0	Bodenduese umschaltbar verpackt	33,61 €	40,00 €
1 x	2.863-113.0	-- Artikel ersetzt durch 2.863-000.0 --	--	--
1 x	2.863-144.0	-- Artikel ersetzt durch 2.863-223.0 --	--	--
2 x	2.863-148.0	Saugrohr DN35	12,60 €	14,99 €
1 x	2.863-150.0	-- Artikel ersetzt durch 6.905-998.0 --	--	--
1 x	2.863-223.0	Fugenduese extra lang	8,82 €	10,50 €
1 x	4.075-012.0	Verschluss kpl.	5,20 €	6,19 €
1 x	6.414-552.0	Patronenfilter	14,28 €	16,99 €
3 x	6.435-353.0	Lenkrolle D 42	2,10 €	2,50 €
1 x	6.905-998.0	Polsterduese kpl. NW35	9,40 €	11,19 €
1 x	6.959-130.0	Filtertueten 5St.	11,76 €	13,99 €
1 x	9.001-285.0	Sauganschluss kpl.	19,50 €	23,21 €
1 x	9.011-705.0	-- Artikel ersetzt durch 9.012-866.0 --	--	--
1 x	9.012-866.0	Saugschlauch DN35 3,5m	30,50 €	36,30 €
1 x	9.036-980.0	Behaelter	32,90 €	39,15 €
1 x	9.036-981.0	-- Artikel ersetzt durch 9.001-285.0 --	--	--
1 x	9.037-115.0	-- Artikel ersetzt durch 9.037-133.0 --	--	--
1 x	9.037-133.0	Rad mit Bremse	5,70 €	6,78 €

Bestellung, Verfügbarkeit und weitere Details unter: http://www.SBR24.de
Stand (Preise und Ersetzungen): 27.06.2018