SBR24.de - SBR24.de - SBR24.de - SBR24.de - SBR24.de - SBR24.de - SBR24.de - SBR24.de - SBR24.de - SBR24.de - SBR24

Kärcher 2.40 M Plus WB (1.671-486.0)

Kurzersatzteilliste

1.671-486

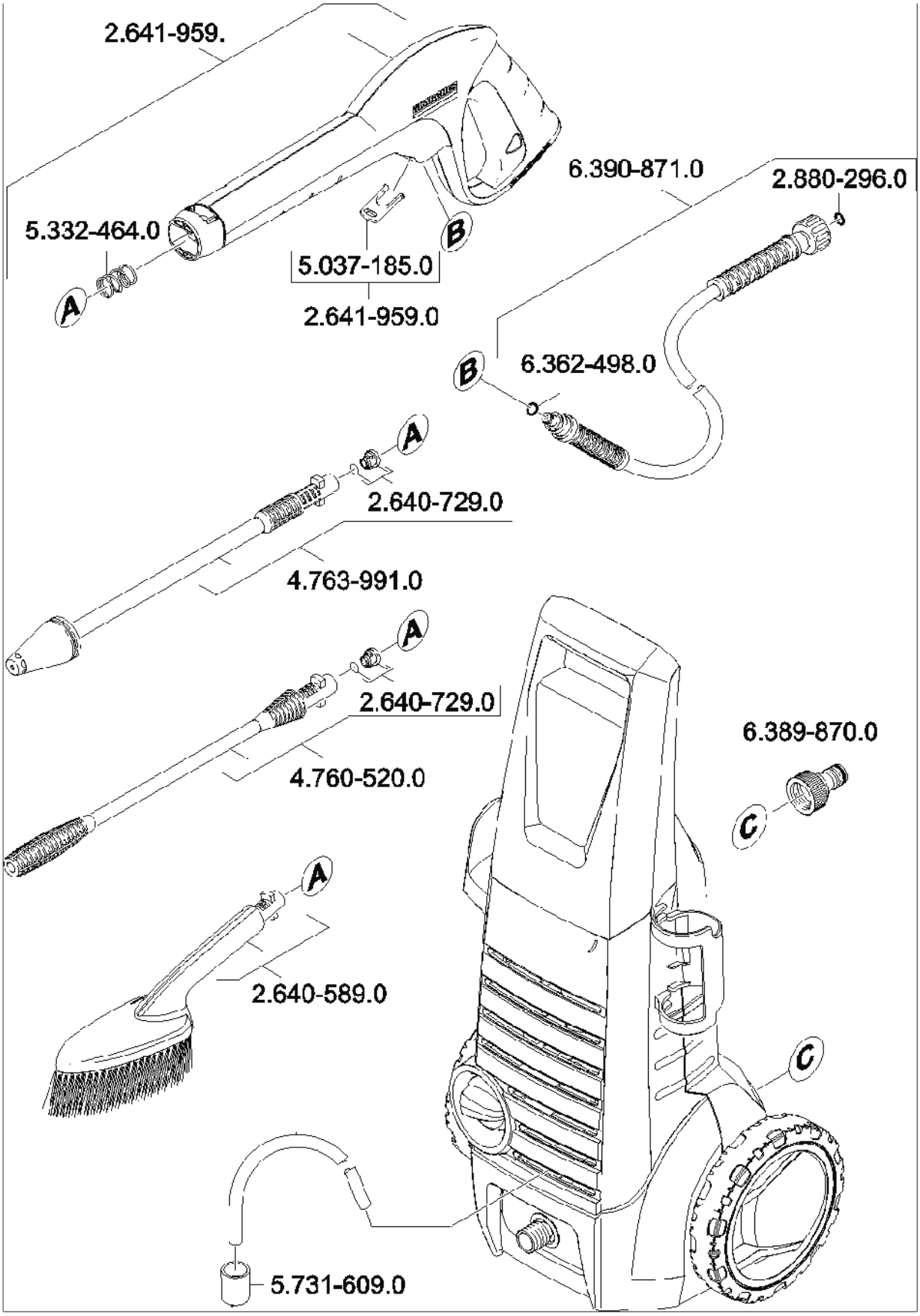

SBR24.de - SBR24.de - SBR24.de - SBR24.de - SBR24.de - SBR24.de - SBR24.de - SBR24.de - SBR24.de - SBR24.de - SBR24.de - SBR24

Kärcher 2.40 M Plus WB (1.671-486.0)

Kurzersatzteilliste

Positionen und Preise

Anz.	Artikel-Nr.	Bezeichung	ohne MwSt.	inkl. MwSt.
1 x	2.640-589.0	-- Artikel ersetzt durch 2.643-233.0 --	--	--
2 x	2.640-729.0	O-Ring Set	10,92 €	12,99 €
1 x	2.641-828.0	-- Artikel ersetzt durch 2.643-910.0 --	--	--
1 x	2.641-959.0	G 160 Pistole	23,52 €	27,99 €
1 x	2.642-727.0	DB 120 Dreckfraeser (verpackt)	37,81 €	44,99 €
1 x	2.643-233.0	WB 60 Weiche Waschbuerste	22,68 €	26,99 €
1 x	2.880-296.0	-- Artikel ersetzt durch 2.880-990.0 --	--	--
1 x	2.880-990.0	Ersatzteilsatz O-Ring 5x -Kaercher	3,50 €	4,17 €
1 x	4.760-520.0	VPS K2 026	37,40 €	44,51 €
1 x	4.763-991.0	-- Artikel ersetzt durch 2.642-727.0 --	--	--
1 x	5.037-185.0	Klammer	0,50 €	0,60 €
1 x	5.332-464.0	Druckfeder	1,20 €	1,43 €
1 x	5.731-609.0	-- Artikel ersetzt durch 5.731-652.0 --	--	--
1 x	5.731-652.0	Filter mit Gewicht	4,80 €	5,71 €
1 x	6.362-498.0	O-Ring 6,75x1,78 NBR 70	0,40 €	0,48 €
1 x	6.389-870.0	-- Artikel ersetzt durch 6.465-031.0 --	--	--
1 x	6.390-871.0	-- Artikel ersetzt durch 2.641-828.0 --	--	--
1 x	6.465-031.0	Anschluss 3/4	1,80 €	2,14 €

Bestellung, Verfügbarkeit und weitere Details unter: http://www.SBR24.de
Stand (Preise und Ersetzungen): 27.06.2018