SBR24.de - SBR24.de - SBR24.de - SBR24.de - SBR24.de - SBR24.de - SBR24.de - SBR24.de - SBR24.de - SBR24.de - SBR24.de - SBR24

(Kärcher) BPE 4200/50 Auto Control

Kurzersatzteilliste

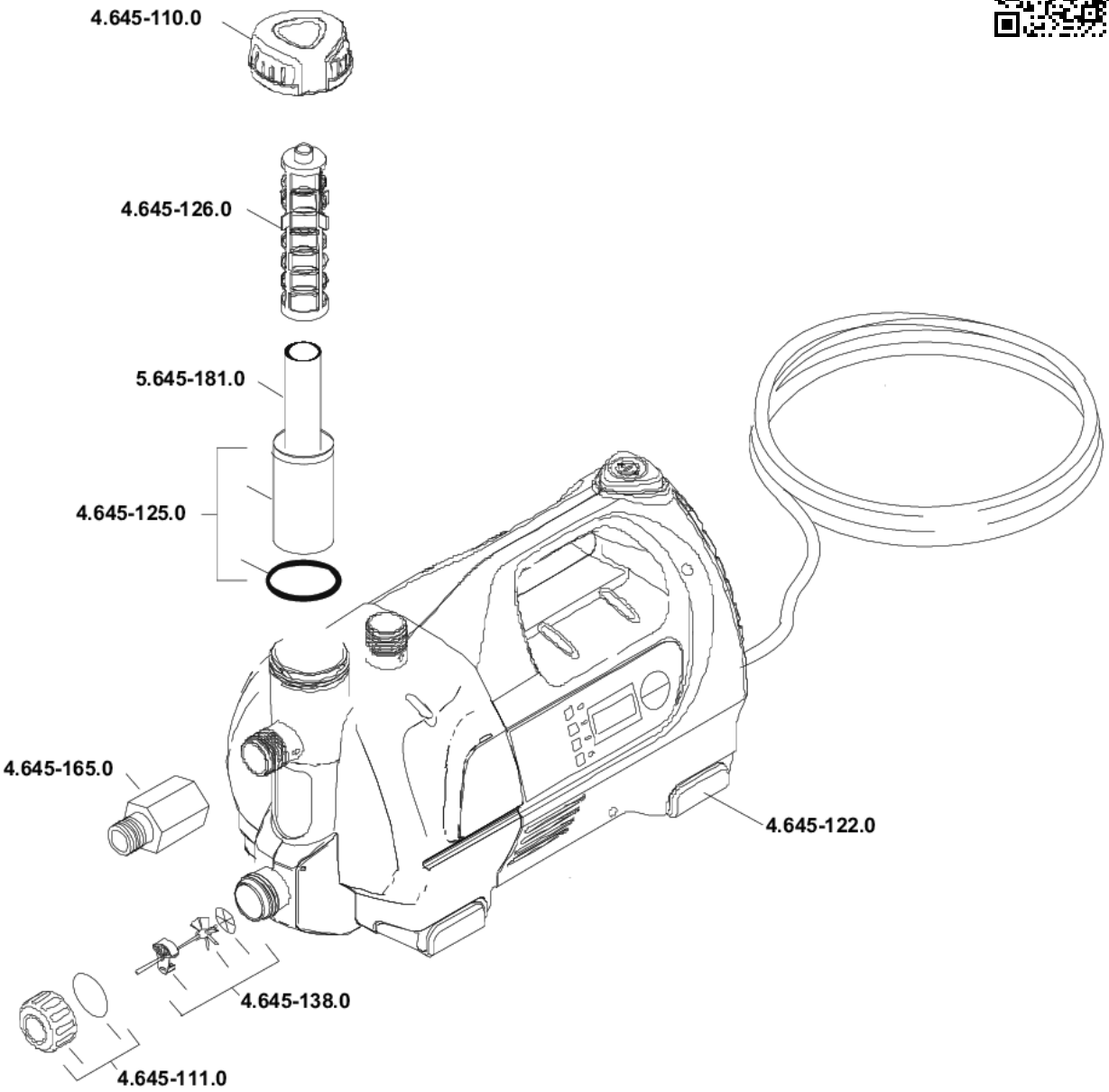

SBR24.de - SBR24.de - SBR24.de -