SBR24.de - SBR24.de - SBR24.de - SBR24.de - SBR24.de - SBR24.de - SBR24.de - SBR24.de - SBR24.de - SBR24.de - SBR24.de - SBR24

# (16451540) LEVEL SENSOR *EU-I

**Kurzersatzteilliste**

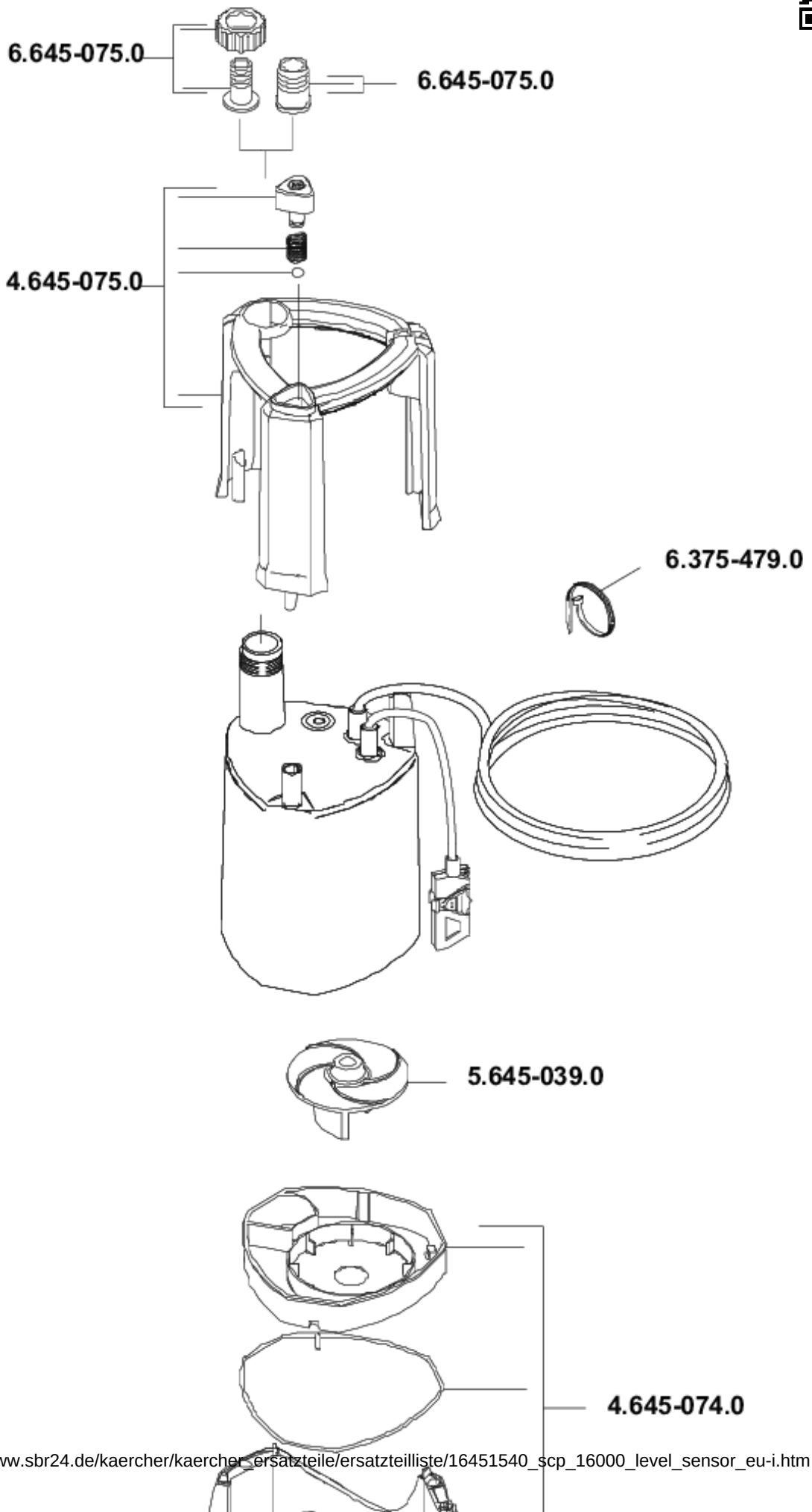

SBR24.de - SBR24.de - SBR24.de - SBR24.de - SBR24.de - SBR24.de - SBR24.de - SBR24.de - SBR24.de - SBR24.de - SBR24.de - SBR24.de - SBR24

# (16451540) LEVEL SENSOR *EU-I

**Kurzersatzteilliste**

## Positionen und Preise

| Anz. | Artikel-Nr. | Bezeichung | ohne MwSt. | inkl. MwSt. |
|---|---|---|---|---|
| 2 x | 4.645-020.0 | Filter kpl. / filter dirt cpl. | 25,80 € | 30,70 € |
| 1 x | 4.645-074.0 | -- Artikel ersetzt durch 4.645-311.0 -- | -- | -- |
| 1 x | 4.645-311.0 | Kammer fuer Ersatz /clean | 18,30 € | 21,78 € |
| 1 x | 5.645-039.0 | Laufrad /impeller clean best | 4,80 € | 5,71 € |
| 1 x | 6.375-479.0 | Band /Velcro-Strap | 2,30 € | 2,74 € |

**Bestellung, Verfügbarkeit und weitere Details unter: http://www.SBR24.de**
**Stand (Preise und Ersetzungen): 27.06.2018**