SBR24.de - SBR24.de - SBR24.de - SBR24.de - SBR24.de - SBR24.de - SBR24.de - SBR24.de - SBR24.de - SBR24.de - SBR24

K 5.60M-Plus *EU (1.630-150.0)

Kurzersatzteilliste

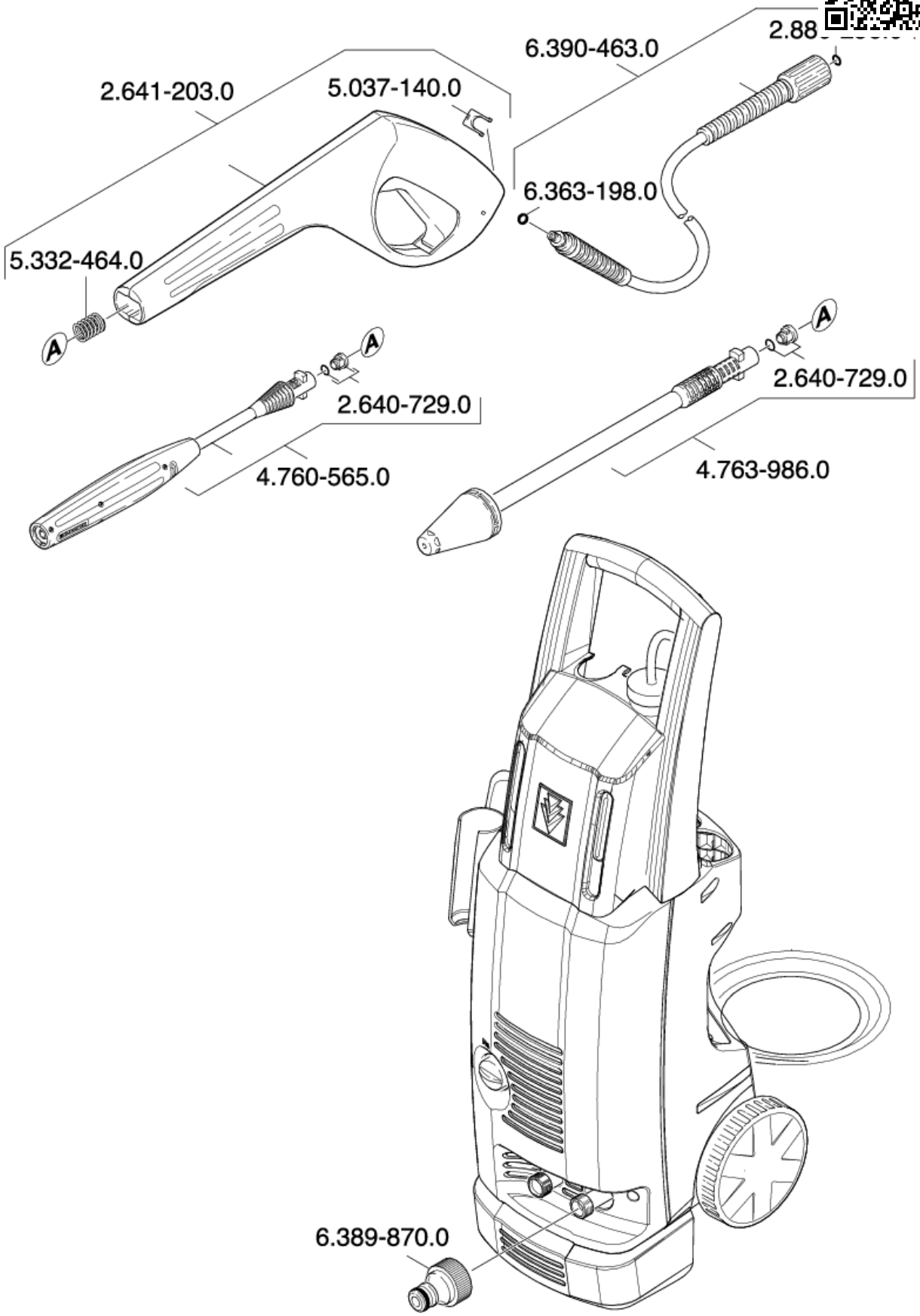

SBR24.de - SBR24.de - SBR24.de - SBR24.de - SBR24.de - SBR24.de - SBR24.de - SBR24.de - SBR24.de - SBR24.de - SBR24.de - SBR24

K 5.60M-Plus *EU (1.630-150.0)

Kurzersatzteilliste

Positionen und Preise

Anz.	Artikel-Nr.	Bezeichung	ohne MwSt.	inkl. MwSt.
2 x	2.640-729.0	O-Ring Set	10,92 €	12,99 €
1 x	2.641-203.0	-- Artikel ersetzt durch 2.641-959.0 --	--	--
1 x	2.641-959.0	G 160 Pistole	23,52 €	27,99 €
1 x	2.642-725.0	VP 145 Strahlrohr (verpackt)	33,61 €	40,00 €
1 x	2.880-296.0	-- Artikel ersetzt durch 2.880-990.0 --	--	--
1 x	2.880-990.0	Ersatzteilsatz O-Ring 5x -Kaercher	3,50 €	4,17 €
1 x	4.760-565.0	-- Artikel ersetzt durch 2.642-725.0 --	--	--
1 x	4.763-986.0	-- Artikel ersetzt durch 4.764-281.0 --	--	--
1 x	4.764-281.0	Rotorduese 031 St - CEM 14,5MPa	54,30 €	64,62 €
1 x	5.037-140.0	Klammer	0,40 €	0,48 €
1 x	5.332-464.0	Druckfeder	1,20 €	1,43 €
1 x	6.363-198.0	O-Ring 6x2 90 shore PUR	0,40 €	0,48 €
1 x	6.389-870.0	-- Artikel ersetzt durch 6.465-031.0 --	--	--
1 x	6.390-463.0	H 9 Hochdruckschlauch	50,41 €	59,99 €
1 x	6.465-031.0	Anschluss 3/4	1,80 €	2,14 €

Bestellung, Verfügbarkeit und weitere Details unter: http://www.SBR24.de
Stand (Preise und Ersetzungen): 27.06.2018