SBR24.de - SBR24.de - SBR24.de - SBR24.de - SBR24.de - SBR24.de - SBR24.de - SBR24.de - SBR24.de - SBR24.de - SBR24

SV 1802 *EU (1.439-300.0)

Kurzersatzteilliste

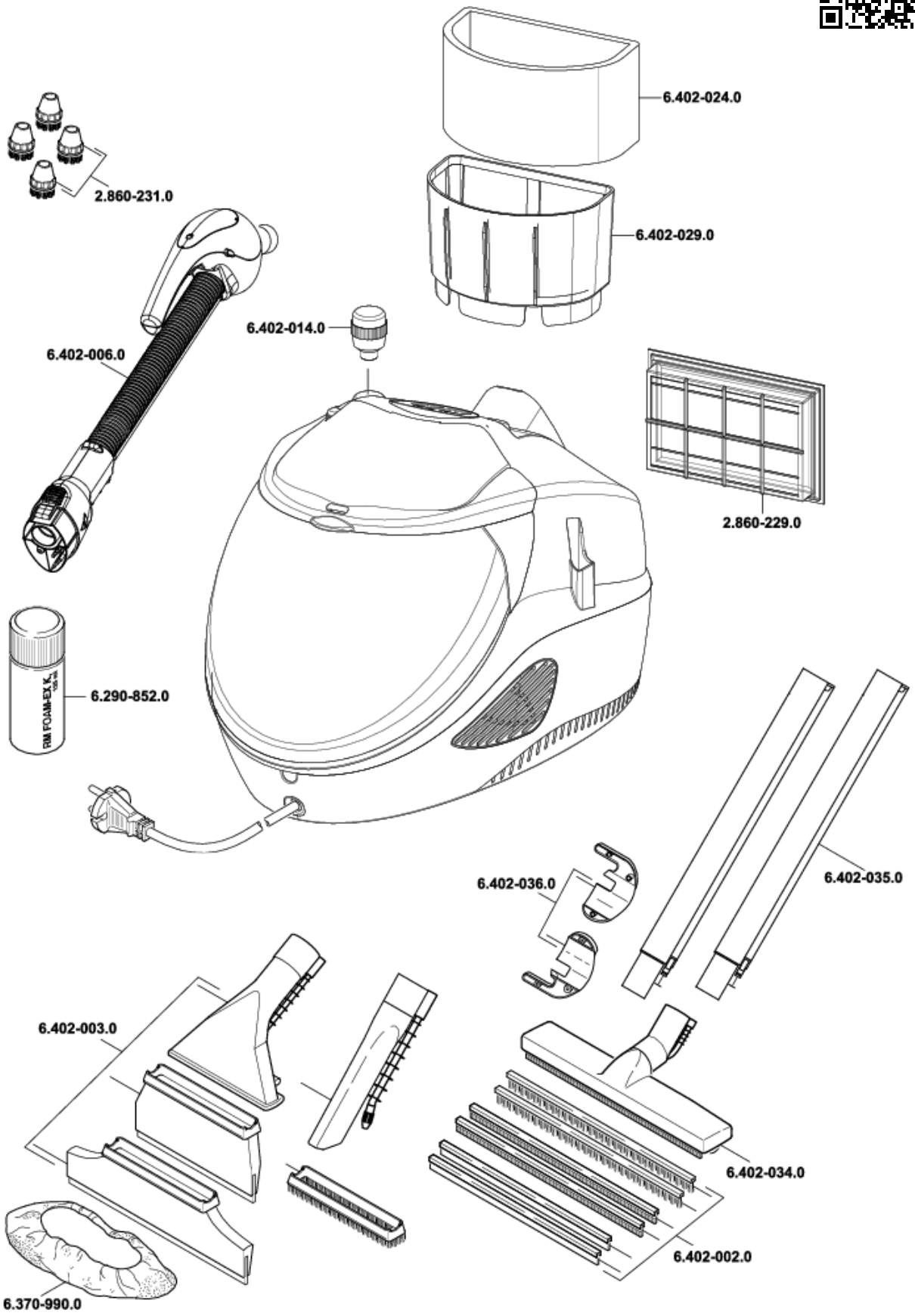

SBR24.de - SBR24.de - SBR24.de - SBR24.de - SBR24.de - SBR24.de - SBR24.de - SBR24.de - SBR24.de - SBR24.de - SBR24.de - SBR24

SV 1802 *EU (1.439-300.0)

Kurzersatzteilliste

Positionen und Preise

Anz.	Artikel-Nr.	Bezeichung	ohne MwSt.	inkl. MwSt.
1 x	2.860-229.0	Filter /Hepa SV	26,04 €	30,99 €
1 x	2.860-231.0	Set Buersten SV	16,80 €	19,99 €
1 x	2.863-270.0	Mikrofaserueberzuege fuer Handduese	16,80 €	19,99 €
1 x	6.290-852.0	-- Artikel ersetzt durch 6.295-873.0 --	--	--
1 x	6.295-873.0	FoamStop neutral 125ml	9,24 €	11,00 €
1 x	6.370-990.0	-- Artikel ersetzt durch 2.863-270.0 --	--	--
1 x	6.402-003.0	Handduese mit Zubeh	62,20 €	74,02 €
1 x	6.402-006.0	-- Artikel ersetzt durch 6.402-185.0 --	--	--
1 x	6.402-014.0	Sicherheitsverschluss SV 1802	37,10 €	44,15 €
1 x	6.402-024.0	Filter Schaum Ersatz SV	14,60 €	17,37 €
1 x	6.402-029.0	Filtereinsatz Ersatz SV	23,50 €	27,97 €
1 x	6.402-034.0	Bodenduese nur fuer Ersatz SV1802/1902	22,90 €	27,25 €
2 x	6.402-035.0	Saugrohr SV1802/1902 n.f.Ersatz	50,00 €	59,50 €
1 x	6.402-036.0	Halterung fuer Ersatz SV1802/1902	9,60 €	11,42 €
1 x	6.402-185.0	Dampfschlauch Ersatz neu SV1802/1902	118,50 €	141,02 €

Bestellung, Verfügbarkeit und weitere Details unter: http://www.SBR24.de
Stand (Preise und Ersetzungen): 27.06.2018