SBR24.de - SBR24.de - SBR24.de - SBR24.de - SBR24.de - SBR24.de - SBR24.de - SBR24.de - SBR24.de - SBR24.de - SBR24

K 4.97M PLUS *EU (1.423-355.0)

Kurzersatzteilliste

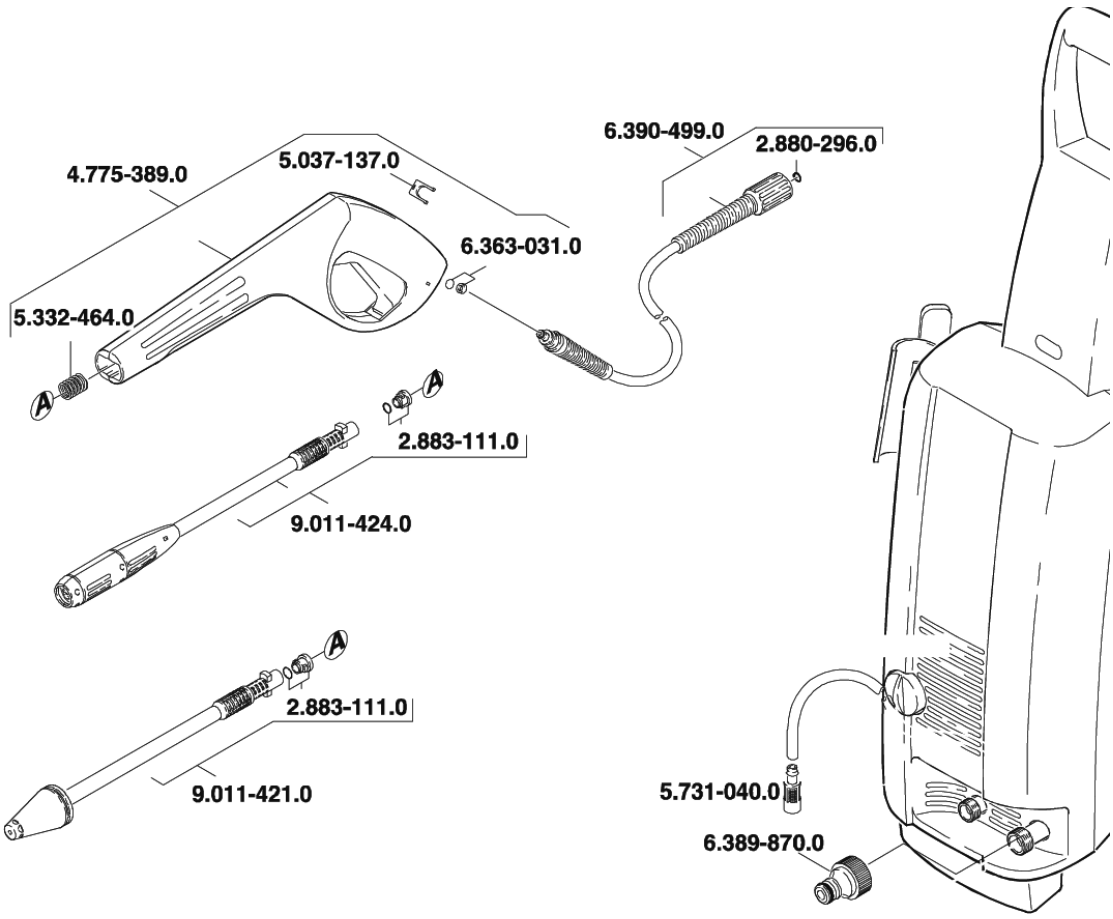

SBR24.de - SBR24.de - SBR24.de - SBR24.de - SBR24.de - SBR24.de - SBR24.de - SBR24.de - SBR24.de - SBR24.de - SBR24.de - SBR24

K 4.97M PLUS *EU (1.423-355.0)

Kurzersatzteilliste

Positionen und Preise

Anz.	Artikel-Nr.	Bezeichung	ohne MwSt.	inkl. MwSt.
2 x	2.640-729.0	O-Ring Set	10,92 €	12,99 €
1 x	2.641-959.0	G 160 Pistole	23,52 €	27,99 €
1 x	2.642-953.0	-- Artikel ersetzt durch 2.643-909.0 --	--	--
1 x	2.643-241.0	-- Artikel ersetzt durch 2.642-724.0 --	--	--
1 x	2.880-296.0	-- Artikel ersetzt durch 2.880-990.0 --	--	--
1 x	2.880-990.0	Ersatzteilsatz O-Ring 5x -Kaercher	3,50 €	4,17 €
2 x	2.883-111.0	-- Artikel ersetzt durch 2.640-729.0 --	--	--
1 x	4.775-389.0	-- Artikel ersetzt durch 2.641-959.0 --	--	--
1 x	5.037-137.0	Klammer	0,60 €	0,71 €
1 x	5.332-464.0	Druckfeder	1,20 €	1,43 €
1 x	5.731-040.0	-- Artikel ersetzt durch 5.731-652.0 --	--	--
1 x	5.731-652.0	Filter mit Gewicht	4,80 €	5,71 €
1 x	6.363-031.0	O-Ring kpl. 1ST.-R. NBR 90	0,40 €	0,48 €
1 x	6.389-870.0	-- Artikel ersetzt durch 6.465-031.0 --	--	--
1 x	6.390-499.0	-- Artikel ersetzt durch 2.642-953.0 --	--	--
1 x	6.465-031.0	Anschluss 3/4	1,80 €	2,14 €
1 x	9.011-421.0	Rotorduese 033	61,60 €	73,30 €
1 x	9.011-424.0	-- Artikel ersetzt durch 2.643-241.0 --	--	--

Bestellung, Verfügbarkeit und weitere Details unter: http://www.SBR24.de
Stand (Preise und Ersetzungen): 27.06.2018