SBR24.de - SBR24.de - SBR24.de - SBR24.de - SBR24.de - SBR24.de - SBR24.de - SBR24.de - SBR24.de - SBR24

K 6.91MD-T300 *EU (1.397-830.0)

Kurzersatzteilliste

1.397-830

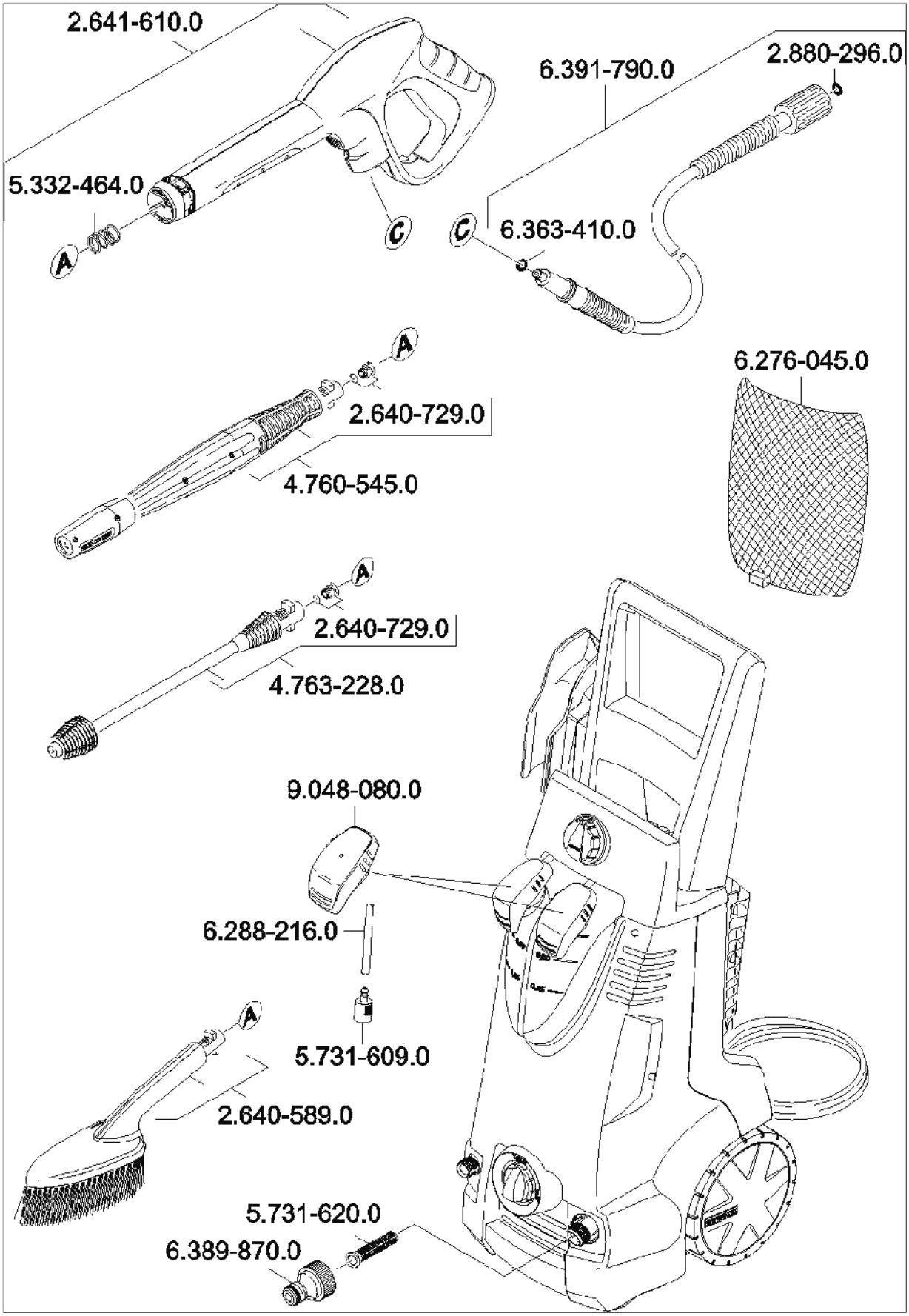

SBR24.de - SBR24.de - SBR24.de - SBR24.de - SBR24.de - SBR24.de - SBR24.de - SBR24.de - SBR24.de - SBR24.de - SBR24

K 6.91MD-T300 *EU (1.397-830.0)

Kurzersatzteilliste

Positionen und Preise

Anz.	Artikel-Nr.	Bezeichung	ohne MwSt.	inkl. MwSt.
1 x	2.640-589.0	-- Artikel ersetzt durch 2.643-233.0 --	--	--
2 x	2.640-729.0	O-Ring Set	10,92 €	12,99 €
1 x	2.641-610.0	-- Artikel ersetzt durch 2.642-172.0 --	--	--
1 x	2.642-172.0	-- Artikel ersetzt durch 2.642-889.0 --	--	--
1 x	2.642-726.0	VP 180 Strahlrohr verpackt	33,61 €	40,00 €
1 x	2.642-729.0	DB 180 Dreckfraeser (verpackt)	46,21 €	54,99 €
1 x	2.643-233.0	WB 60 Weiche Waschbuerste	22,68 €	26,99 €
1 x	2.880-296.0	-- Artikel ersetzt durch 2.880-990.0 --	--	--
1 x	2.880-990.0	Ersatzteilsatz O-Ring 5x -Kaercher	3,50 €	4,17 €
1 x	4.440-866.0	HD-Schlauch Gummi 16/9 60°C	66,90 €	79,61 €
1 x	4.760-545.0	-- Artikel ersetzt durch 2.642-726.0 --	--	--
1 x	4.763-228.0	-- Artikel ersetzt durch 2.642-729.0 --	--	--
1 x	5.332-464.0	Druckfeder	1,20 €	1,43 €
1 x	5.731-609.0	-- Artikel ersetzt durch 5.731-652.0 --	--	--
1 x	5.731-620.0	Feinfilter	1,00 €	1,19 €
1 x	5.731-652.0	Filter mit Gewicht	4,80 €	5,71 €
1 x	6.276-045.0	Zubehoer Netz	5,50 €	6,55 €
1 x	6.363-410.0	O-Ring 5,7x1,78 NBR 90Shore	0,40 €	0,48 €
1 x	6.389-870.0	-- Artikel ersetzt durch 6.465-031.0 --	--	--
1 x	6.391-790.0	-- Artikel ersetzt durch 4.440-866.0 --	--	--
1 x	6.465-031.0	Anschluss 3/4	1,80 €	2,14 €
1 x	9.048-080.0	Tankdeckel	3,10 €	3,69 €

Bestellung, Verfügbarkeit und weitere Details unter: http://www.SBR24.de
Stand (Preise und Ersetzungen): 27.06.2018