SBR24.de - SBR24.de - SBR24.de - SBR24.de - SBR24.de - SBR24.de - SBR24.de - SBR24.de - SBR24.de - SBR24.de - SBR24

A 2801 *EU (1.347-301.0)

Kurzersatzteilliste

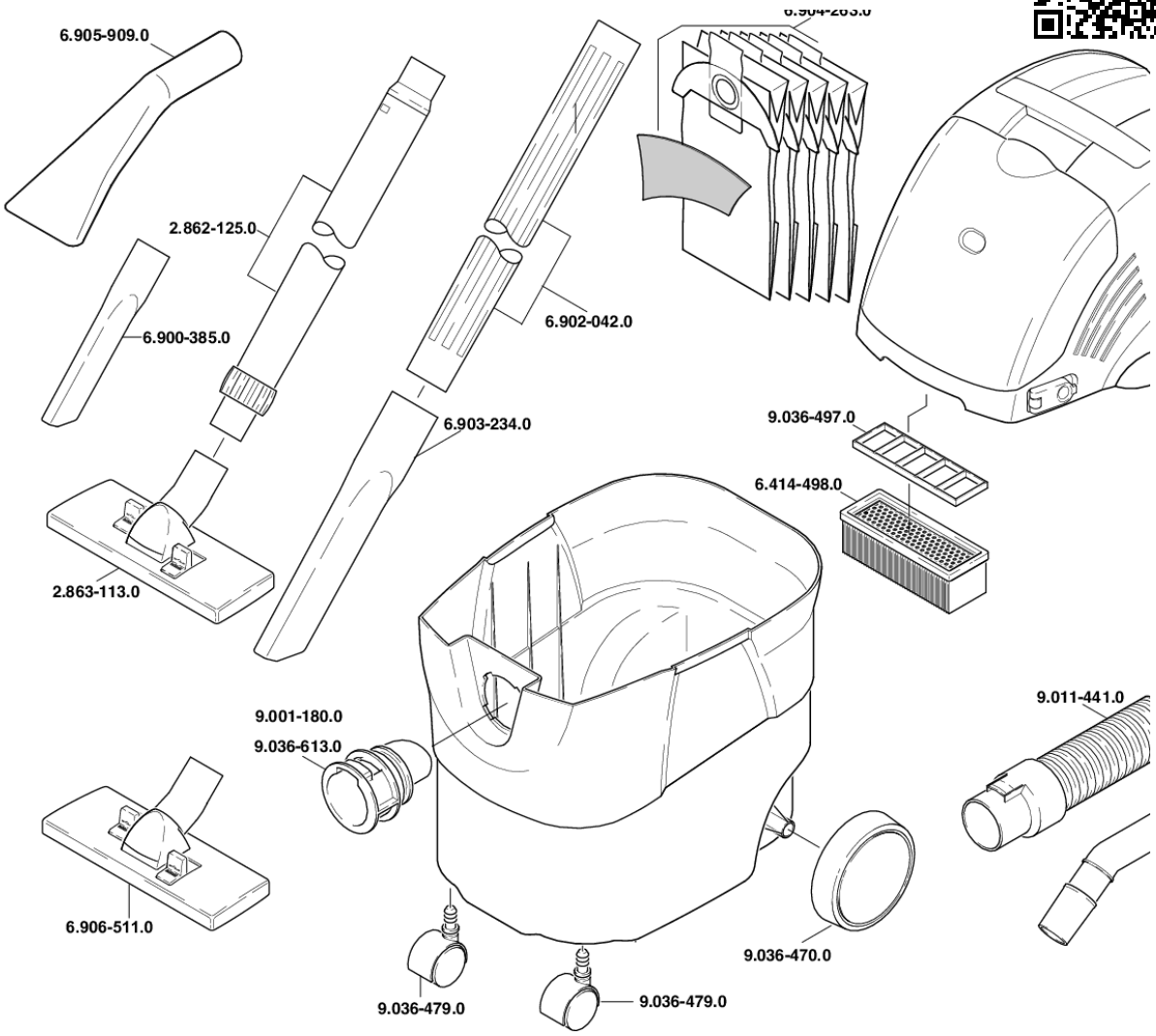

http://www.sbr24.de/kaercher/kaercher_ersatzteile/ersatzteilliste/13473010_a_2801___eu.htm

SBR24.de - SBR24.de - SBR24.de - SBR24.de - SBR24.de - SBR24.de - SBR24.de - SBR24.de - SBR24.de - SBR24.de - SBR24.de - SBR24

A 2801 *EU (1.347-301.0)

Kurzersatzteilliste

Positionen und Preise

Anz.	Artikel-Nr.	Bezeichung	ohne MwSt.	inkl. MwSt.
1 x	2.862-125.0	Teleskoprohr	33,10 €	39,39 €
1 x	2.863-000.0	Bodenduese umschaltbar verpackt	33,61 €	40,00 €
1 x	2.863-113.0	-- Artikel ersetzt durch 2.863-000.0 --	--	--
1 x	2.863-145.0	Autoduese verpackt	13,44 €	15,99 €
1 x	2.863-149.0	Saugrohr DN60	13,44 €	15,99 €
1 x	6.414-498.0	Set Flachfaltenfilter	16,80 €	19,99 €
1 x	6.900-385.0	Fugenduese DN35	6,50 €	7,74 €
1 x	6.902-042.0	-- Artikel ersetzt durch 2.863-149.0 --	--	--
1 x	6.903-234.0	Fugenduese DN60	3,10 €	3,69 €
1 x	6.904-263.0	Filtertueten 5St.	16,80 €	19,99 €
1 x	6.905-909.0	-- Artikel ersetzt durch 2.863-145.0 --	--	--
1 x	6.906-551.0	Lueftungsgitter	44,30 €	52,72 €
1 x	9.001-180.0	-- Artikel ersetzt durch 9.001-242.0 --	--	--
1 x	9.001-242.0	Behaelter kpl. A2801	63,60 €	75,68 €
1 x	9.011-440.0	-- Artikel ersetzt durch 9.012-004.0 --	--	--
1 x	9.011-441.0	Saugschlauch DN60x2	25,30 €	30,11 €
1 x	9.012-004.0	Saugschlauch DN35x2	15,90 €	18,92 €
1 x	9.036-470.0	Rad	3,30 €	3,93 €
1 x	9.036-471.0	-- Artikel ersetzt durch 9.036-912.0 --	--	--
2 x	9.036-479.0	Lenkrolle D50	2,80 €	3,33 €
1 x	9.036-497.0	Filterrahmen	4,00 €	4,76 €
1 x	9.036-613.0	-- Artikel ersetzt durch 9.036-905.0 --	--	--
1 x	9.036-905.0	Anschlussstutzen	5,30 €	6,31 €
1 x	9.036-912.0	Halter Zubehoer	6,50 €	7,74 €

Bestellung, Verfügbarkeit und weitere Details unter: http://www.SBR24.de
Stand (Preise und Ersetzungen): 27.06.2018