SBR24.de - SBR24.de - SBR24.de - SBR24.de - SBR24.de - SBR24.de - SBR24.de - SBR24.de - SBR24.de - SBR24.de - SBR24

K 5.100M-T100 *EU (1.274-317.0)

Kurzersatzteilliste

1.274-317

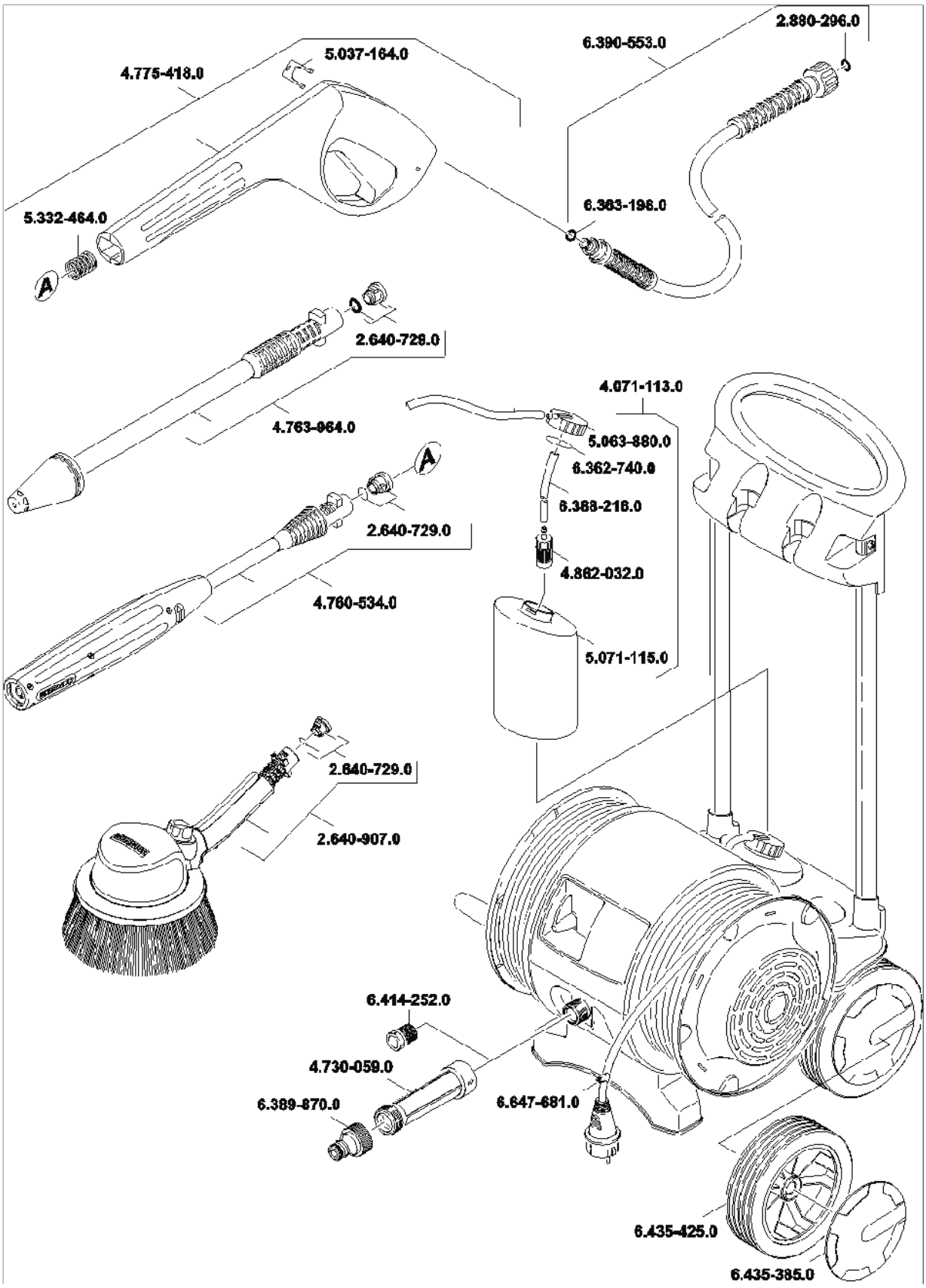

SBR24.de - SBR24.de - SBR24.de - SBR24.de - SBR24.de - SBR24.de - SBR24.de - SBR24.de - SBR24.de - SBR24.de - SBR24

K 5.100M-T100 *EU (1.274-317.0)

Kurzersatzteilliste

Positionen und Preise

Anz.	Artikel-Nr.	Bezeichung	ohne MwSt.	inkl. MwSt.
3 x	2.640-729.0	O-Ring Set	10,92 €	12,99 €
1 x	2.640-907.0	-- Artikel ersetzt durch 2.643-236.0 --	--	--
1 x	2.641-959.0	G 160 Pistole	23,52 €	27,99 €
1 x	2.643-236.0	WB 100 Waschbuerste	33,61 €	40,00 €
1 x	2.880-296.0	-- Artikel ersetzt durch 2.880-990.0 --	--	--
1 x	2.880-990.0	Ersatzteilsatz O-Ring 5x -Kaercher	3,50 €	4,17 €
1 x	2.884-989.0	Ersatzteilsatz Radkappe	14,20 €	16,90 €
1 x	4.071-113.0	Tank RM kpl.	17,20 €	20,47 €
1 x	4.730-059.0	Wasserfilter	13,44 €	15,99 €
1 x	4.760-534.0	-- Artikel ersetzt durch 4.760-731.0 --	--	--
1 x	4.760-731.0	VPS Middle 028	40,00 €	47,60 €
1 x	4.775-418.0	-- Artikel ersetzt durch 2.641-959.0 --	--	--
1 x	4.862-032.0	Filter Chemieregulierung	5,10 €	6,07 €
1 x	5.037-164.0	Klammer	0,60 €	0,71 €
1 x	5.063-880.0	Deckel Tank	1,90 €	2,26 €
1 x	5.071-115.0	Tank RM	7,60 €	9,04 €
1 x	5.332-464.0	Druckfeder	1,20 €	1,43 €
1 x	6.362-740.0	O-Ring 34,60X 2,62	1,00 €	1,19 €
1 x	6.363-198.0	O-Ring 6x2 90 shore PUR	0,40 €	0,48 €
1 x	6.388-216.0	Schlauch DN 5	2,00 €	2,38 €
1 x	6.389-870.0	-- Artikel ersetzt durch 6.465-031.0 --	--	--
1 x	6.390-553.0	HD-M-Schlauch 14/9 40°C	63,50 €	75,57 €
1 x	6.414-252.0	Sieb	2,30 €	2,74 €
1 x	6.435-385.0	-- Artikel ersetzt durch 2.884-989.0 --	--	--
1 x	6.435-425.0	-- Artikel ersetzt durch 6.435-766.0 --	--	--
1 x	6.435-766.0	Rad D180	6,20 €	7,38 €
1 x	6.465-031.0	Anschluss 3/4	1,80 €	2,14 €
1 x	6.647-681.0	Kabelclip	0,40 €	0,48 €

Bestellung, Verfügbarkeit und weitere Details unter: http://www.SBR24.de
Stand (Preise und Ersetzungen): 27.06.2018