SBR24.de - SBR24.de - SBR24.de - SBR24.de - SBR24.de - SBR24.de - SBR24.de - SBR24.de - SBR24.de - SBR24.de - SBR24

K 55 (1.258-501.0)

Kurzersatzteilliste

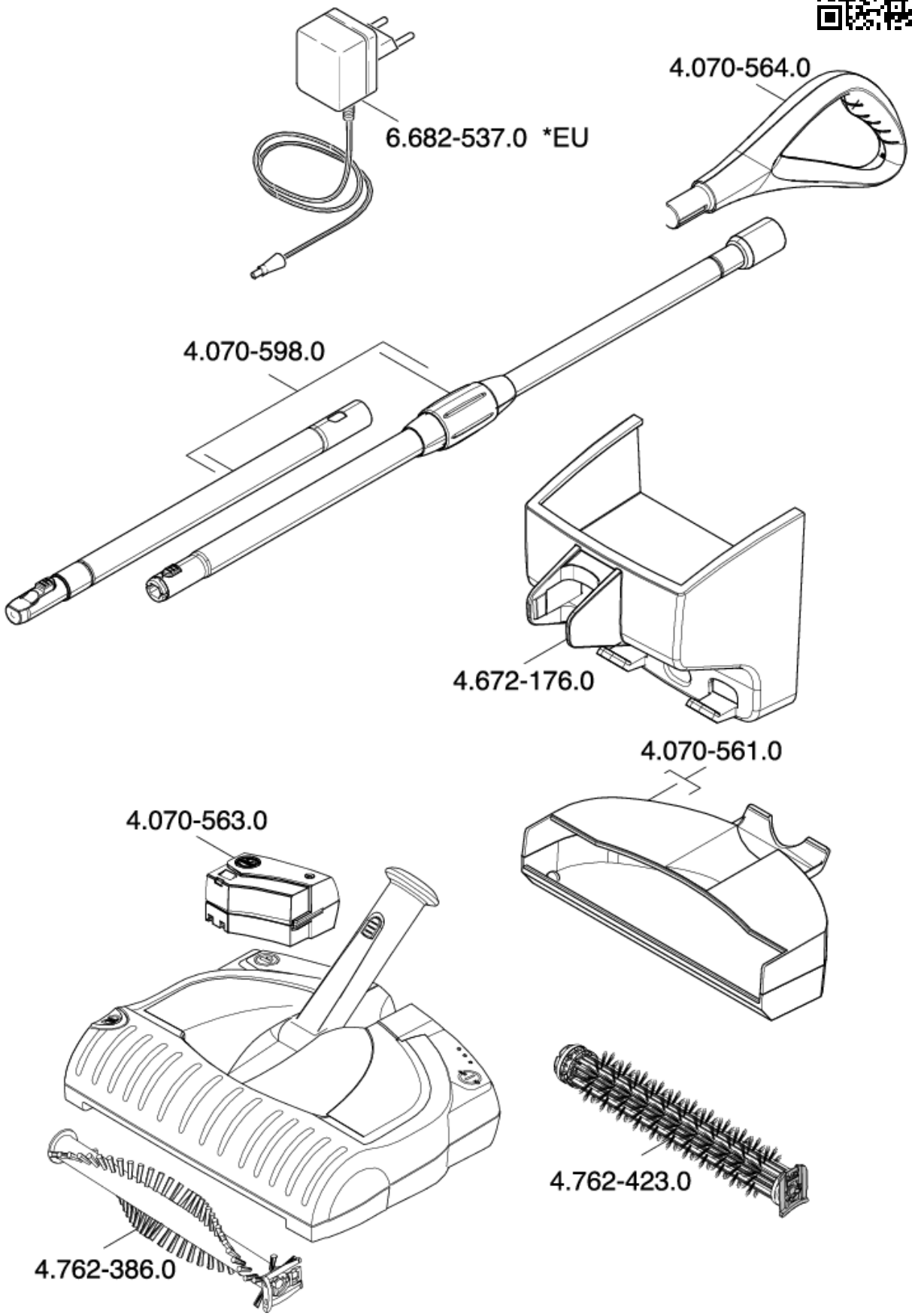

SBR24.de - SBR24.de - SBR24.de - SBR24.de - SBR24.de - SBR24.de - SBR24.de - SBR24.de - SBR24.de - SBR24.de - SBR24.de - SBR24

K 55 (1.258-501.0)
Kurzersatzteilliste

Positionen und Preise

Anz.	Artikel-Nr.	Bezeichung	ohne MwSt.	inkl. MwSt.
1 x	4.070-561.0	Schmutzbehaelter kpl.	11,90 €	14,16 €
1 x	4.070-563.0	-- Artikel ersetzt durch 4.070-696.0 --	--	--
1 x	4.070-598.0	Rohr kpl.	16,10 €	19,16 €
1 x	4.070-696.0	Gehaeuse Akku kpl. NiMH	50,30 €	59,86 €
1 x	4.672-176.0	Wandhalter kpl.	2,80 €	3,33 €
1 x	4.762-386.0	-- Artikel ersetzt durch 4.762-519.0 --	--	--
1 x	4.762-519.0	Buerstenwalze kpl. schwarz	14,20 €	16,90 €
1 x	6.682-537.0	-- Artikel ersetzt durch 6.683-244.0 --	--	--
1 x	6.683-244.0	Netzteil K55 *EU	14,80 €	17,61 €

Bestellung, Verfügbarkeit und weitere Details unter: http://www.SBR24.de
Stand (Preise und Ersetzungen): 27.06.2018