SBR24.de - SBR24.de - SBR24.de - SBR24.de - SBR24.de - SBR24.de - SBR24.de - SBR24.de - SBR24.de - SBR24.de - SBR24

K 270 TV *EU (1.227-101.0)

Kurzersatzteilliste

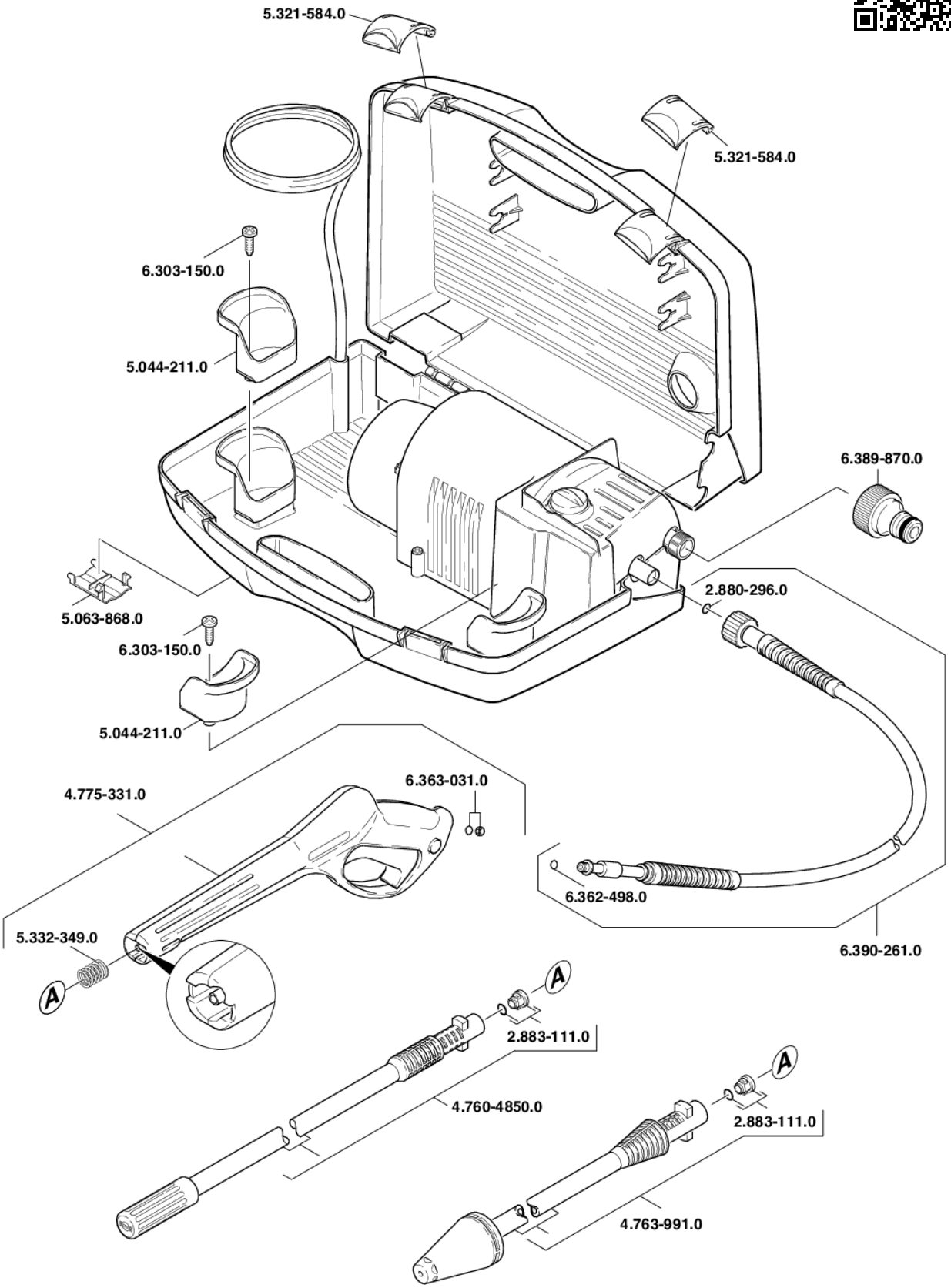

SBR24.de - SBR24.de - SBR24.de - SBR24.de - SBR24.de - SBR24.de - SBR24.de - SBR24.de - SBR24.de - SBR24.de - SBR24.de - SBR24

K 270 TV *EU (1.227-101.0)

Kurzersatzteilliste

Positionen und Preise

Anz.	Artikel-Nr.	Bezeichung	ohne MwSt.	inkl. MwSt.
2 x	2.640-729.0	O-Ring Set	10,92 €	12,99 €
1 x	2.642-727.0	DB 120 Dreckfraeser (verpackt)	37,81 €	44,99 €
1 x	2.880-296.0	-- Artikel ersetzt durch 2.880-990.0 --	--	--
1 x	2.880-990.0	Ersatzteilsatz O-Ring 5x -Kaercher	3,50 €	4,17 €
2 x	2.883-111.0	-- Artikel ersetzt durch 2.640-729.0 --	--	--
1 x	4.760-485.0	Strahlrohr 1-fach 25028	26,40 €	31,42 €
1 x	4.763-991.0	-- Artikel ersetzt durch 2.642-727.0 --	--	--
1 x	4.775-331.0	Pistole Ersatz 97K	76,90 €	91,51 €
1 x	5.044-211.0	Halter Schlauch	2,30 €	2,74 €
1 x	5.063-868.0	Deckel Zugentlastung	0,80 €	0,95 €
2 x	5.321-584.0	Griff Schliesse K270	2,00 €	2,38 €
1 x	5.332-349.0	Druckfeder	1,20 €	1,43 €
2 x	6.303-150.0	Schraube 4,2x 22	0,50 €	0,60 €
1 x	6.362-498.0	O-Ring 6,75x1,78 NBR 70	0,40 €	0,48 €
1 x	6.363-031.0	O-Ring kpl. 1ST.-R. NBR 90	0,40 €	0,48 €
1 x	6.389-870.0	-- Artikel ersetzt durch 6.465-031.0 --	--	--
1 x	6.390-261.0	-- Artikel ersetzt durch 6.391-571.0 --	--	--
1 x	6.391-571.0	HD-Schlauch 6/11MPA, neutr.,40G,MU=20,PI	33,90 €	40,34 €
1 x	6.465-031.0	Anschluss 3/4	1,80 €	2,14 €

Bestellung, Verfügbarkeit und weitere Details unter: http://www.SBR24.de
Stand (Preise und Ersetzungen): 27.06.2018