SBR24.de - SBR24.de - SBR24.de - SBR24.de - SBR24.de - SBR24.de - SBR24.de - SBR24.de - SBR24.de - SBR24.de - SBR24

Kärcher 1030 (1.055-810.0)

Kurzersatzteilliste

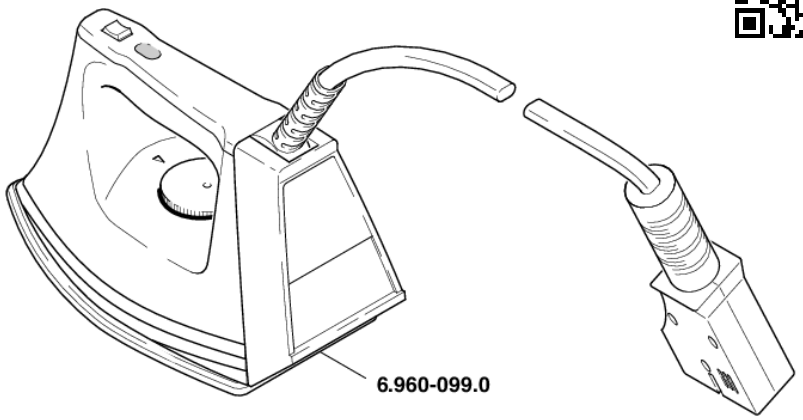

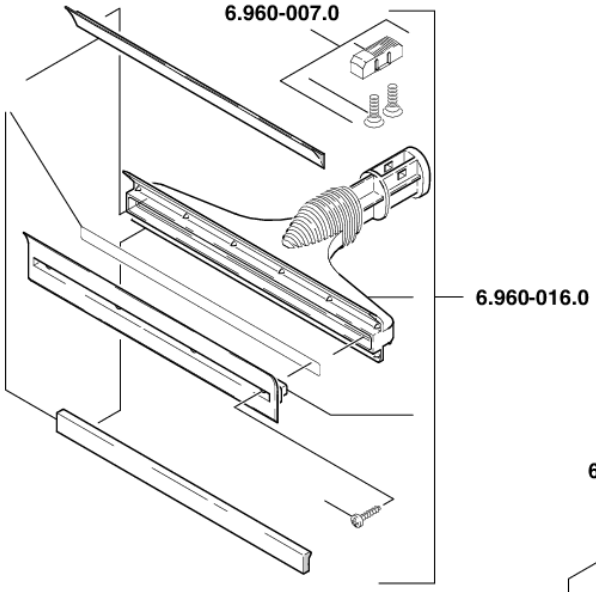

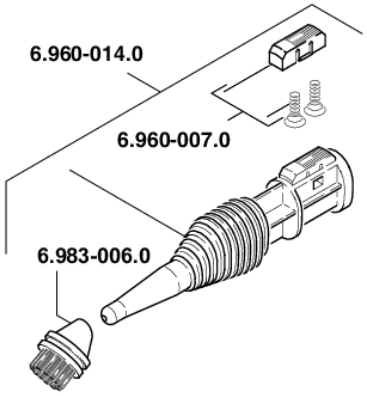

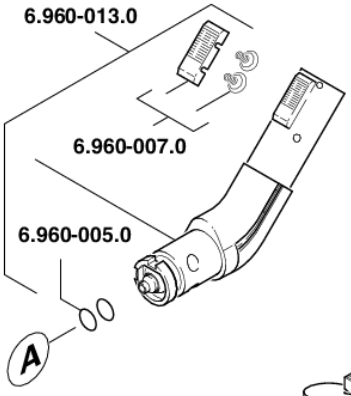

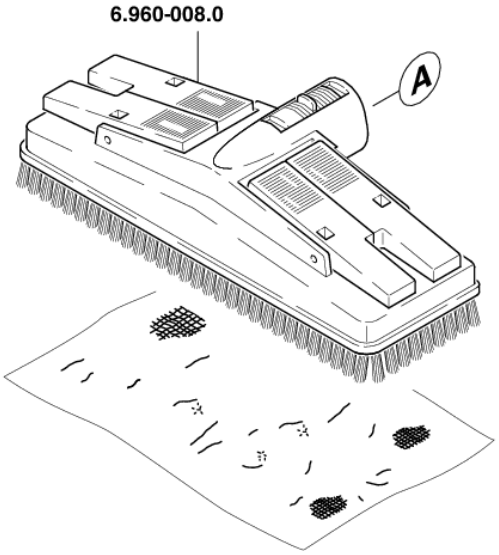

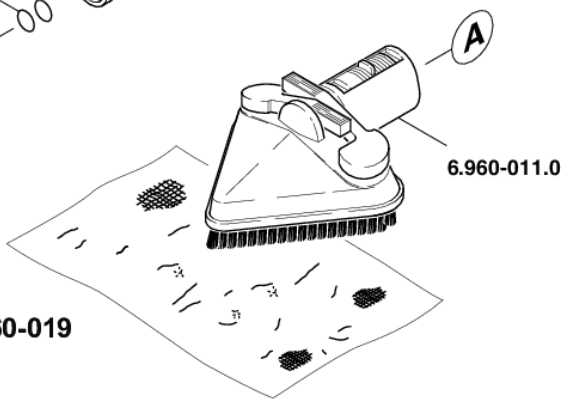

Tuchset 6.960-019

SBR24.de - SBR24.de - SBR24.de - SBR24.de - SBR24.de - SBR24.de - SBR24.de - SBR24.de - SBR24.de - SBR24.de - SBR24.de - SBR24

Kärcher 1030 (1.055-810.0)

Kurzersatzteilliste

Positionen und Preise

Anz.	Artikel-Nr.	Bezeichung	ohne MwSt.	inkl. MwSt.
1 x	6.960-005.0	O-Ring 6 ST.	3,50 €	4,17 €
3 x	6.960-007.0	Verriegelung	1,40 €	1,67 €
1 x	6.960-008.0	Bodenduese	28,70 €	34,15 €
1 x	6.960-010.0	PUTZLAPPEN GROSS	1,70 €	2,02 €
1 x	6.960-013.0	WINKELROHR	10,10 €	12,02 €
1 x	6.960-014.0	Fugenduese	13,40 €	15,95 €
1 x	6.960-016.0	Fensterwischer	16,70 €	19,87 €
1 x	6.960-019.0	Tuchset	14,28 €	16,99 €
1 x	6.960-099.0	Buegeleisen	125,70 €	149,58 €
1 x	6.983-006.0	Rundbuerste	4,50 €	5,36 €

Bestellung, Verfügbarkeit und weitere Details unter: http://www.SBR24.de
Stand (Preise und Ersetzungen): 27.06.2018