SBR24.de • SBR24.de • SBR24.de • SBR24.de • SBR24.de • SBR24.de • SBR24.de • SBR24.de • SBR24.de • SBR24

100 Kurz-Ersatzteilliste (1.810-250.3)

Professional \ Hochdruckreiniger Kaltwasser \ Verbrennungsmotor \ HD 7/15 G *EU \ Kurz-Ersatzteilliste

KÄRCHER

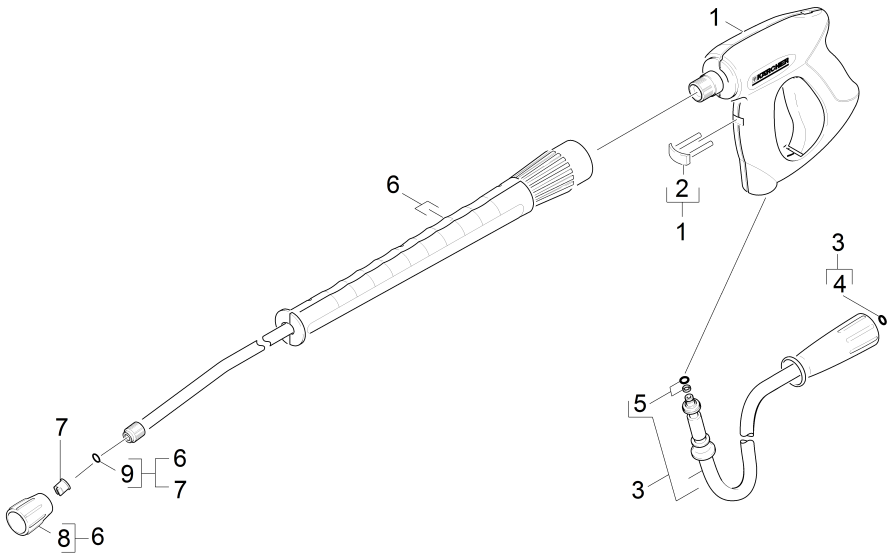

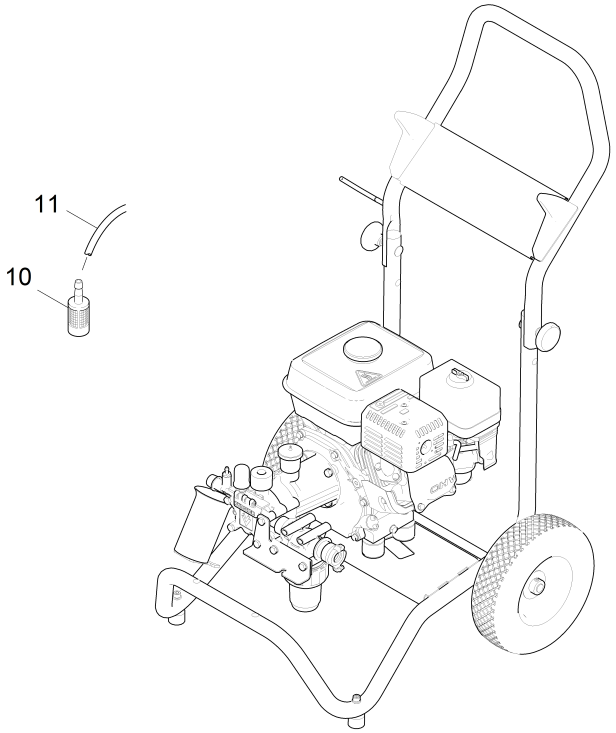

SBR24.de • SBR24.de • SBR24.de • SBR24.de • SBR24.de • SBR24.de • SBR24.de • SBR24.de • SBR24.de • SBR24

POS	Artikelnr.	Beschreibung	Anzahl	Einheit
1	4.775-463.0	Handspritzpistole	1.000	ST
2	4.037-013.0	Haken	1.000	ST
3	6.391-238.0	Schlauchleitung Standard DN6 25MPa 10m	1.000	ST
4	2.880-990.0	Ersatzteilsatz O-Ring 5x -Kaercher	1.000	ST
5	4.363-691.0	O-Ring kpl. -nur fuer Ersatz-	1.000	ST
6	4.760-663.0	Strahlrohr verpackt nur fuer Ersatz	1.000	ST
7	2.883-805.0	Powerduese 25038	1.000	ST
8	5.401-210.0	Verschraubungsteil	1.000	ST
9	7.362-501.0	O-Ring 10x2 EPDM 70 DIN 3770	1.000	ST
10	4.862-225.0	Filter Chemieregulierung	1.000	ST
11	6.388-216.0	Schlauch DN 5	1.000	M