SBR24.de • SBR24.de • SBR24.de • SBR24.de • SBR24.de • SBR24.de • SBR24.de • SBR24.de • SBR24.de • SBR24

Kurz-Ersatzteilliste (1.766-910.3)

Home and Garden \ Kehrmaschinen \ Handbetrieben \ S 750 *EU \ Kurz-Ersatzteilliste

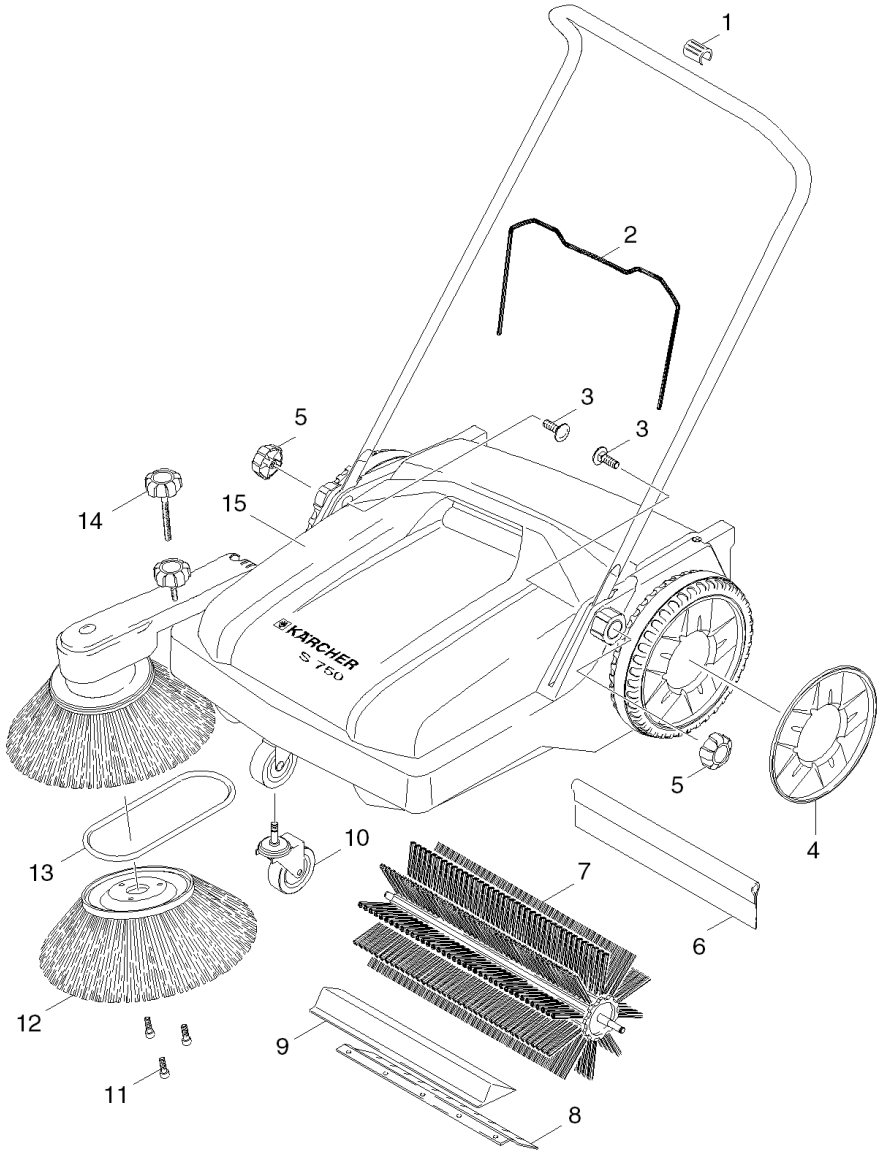

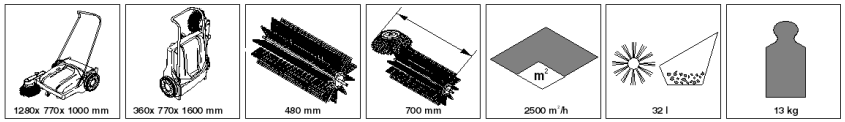

SBR24.de • SBR24.de • SBR24.de • SBR24.de • SBR24.de • SBR24.de • SBR24.de • SBR24.de • SBR24.de • SBR24

POS	Artikelnr.	Beschreibung	Anzahl	Einheit
1	6.373-921.0	Schelle Rohrschutz	1.000	ST
2	5.364-164.0	Dichtung Gummi	1.000	ST
3	7.303-186.0	Fl.Rd.Schr. M8x40 -St-A0P DIN 603	2.000	ST
4	5.515-285.0	Radkappe S 750	1.000	ST
5	5.321-800.0	Drehgriff	2.000	ST
6	6.966-028.0	Heckschuerze	1.000	ST
7	6.966-021.0	Kehrwalze kpl.	1.000	ST
8	6.966-030.0	Bodenlippe	1.000	ST
9	5.043-046.0	Halter fuer Kehrlippe	1.000	ST
10	6.966-043.0	Lenkrolle	1.000	ST
11	7.303-112.0	Schraube 6x20 -10.9-R2R (In6Rd)	1.000	ST
12	6.966-005.0	Seitenbesen	1.000	ST
13	6.348-434.0	Rundriemen gelb	1.000	ST
14	4.321-195.0	Drehgriff komplett	1.000	ST
15	4.070-599.0	Kehrbehaelter kpl. S 750	1.000	ST