SBR24.de • SBR24.de • SBR24.de • SBR24.de • SBR24.de • SBR24.de • SBR24.de • SBR24.de • SBR24.de • SBR24

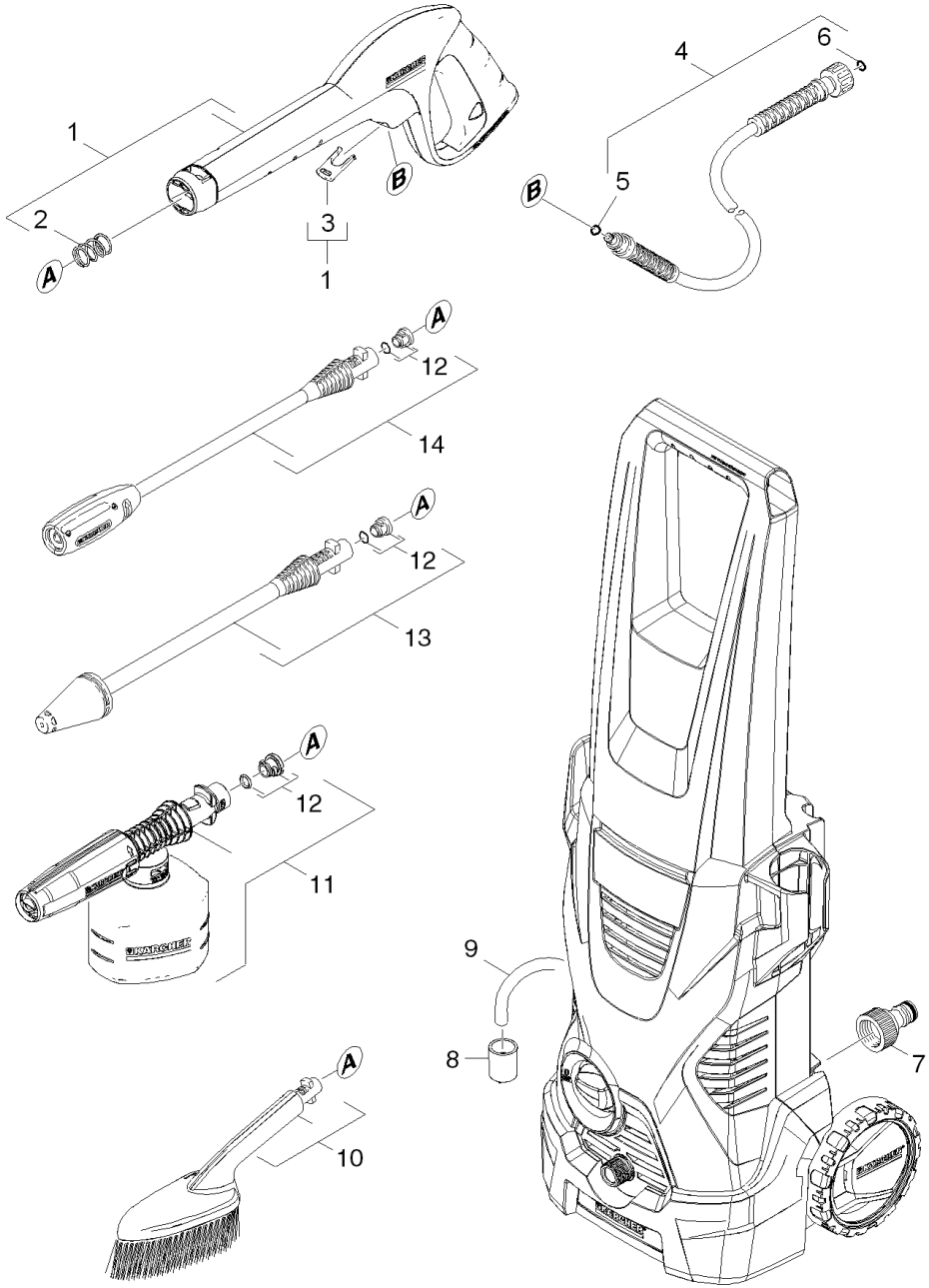

SBR24.de • SBR24.de • SBR24.de • SBR24.de • SBR24.de • SBR24.de • SBR24.de • SBR24.de • SBR24.de • SBR24

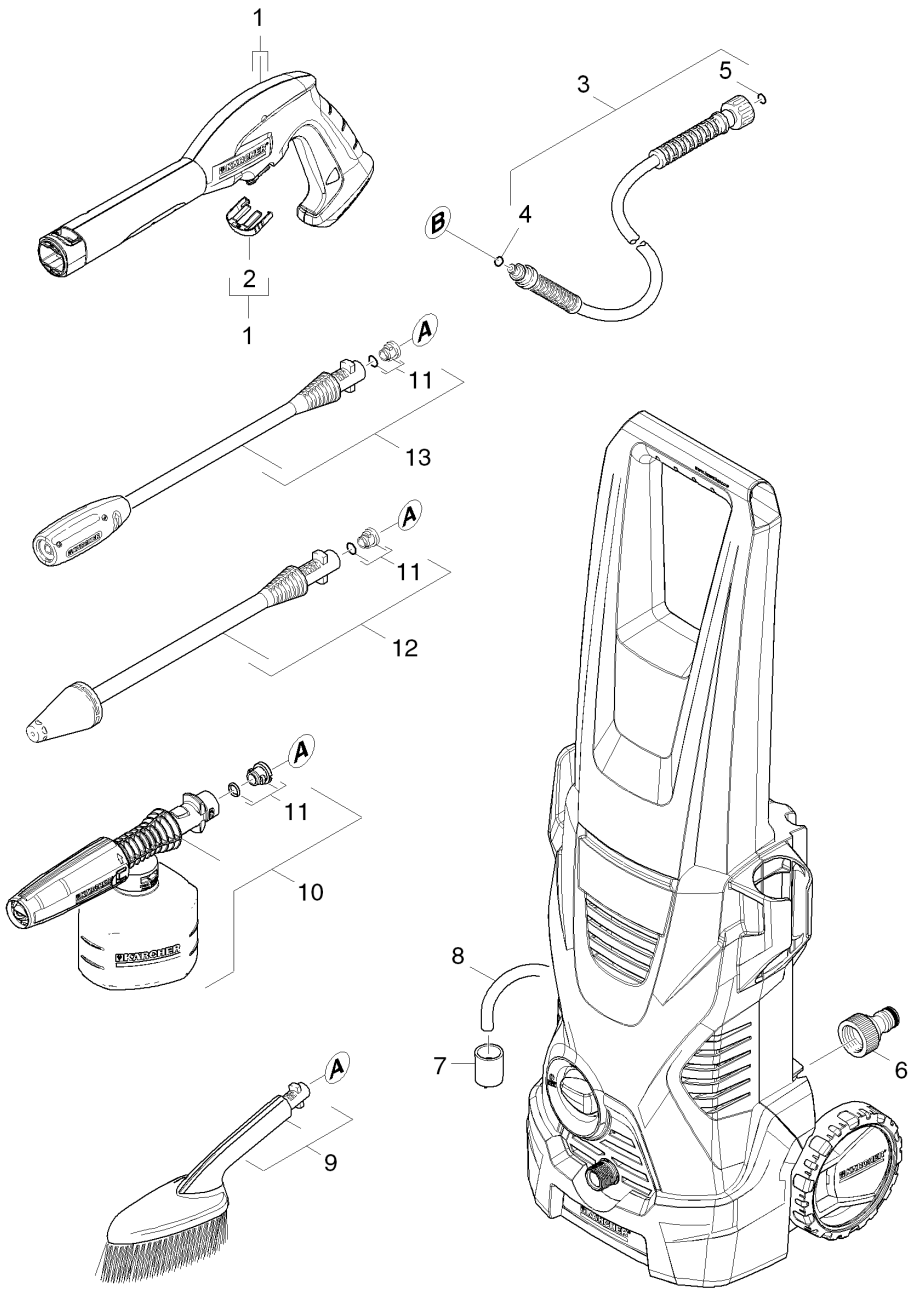

SBR24.de • SBR24.de • SBR24.de • SBR24.de • SBR24.de • SBR24.de • SBR24.de • SBR24.de • SBR24.de • SBR24

POS	Artikelnr.	Beschreibung	Anzahl	Einheit
1	4.775-830.0	Pistole Entry	1.000	ST
2	5.037-333.0	Klammer Pistole Entry	1.000	ST
3	6.396-228.0	HD-Schlauch 12MPa/10 40°C NQC B	1.000	ST
4	6.363-410.0	O-Ring 5,7x1,78 NBR 90Shore	1.000	ST
5	2.880-990.0	Ersatzteilsatz O-Ring 5x -Kaercher	1.000	ST
6	6.465-031.0	Anschluss 3/4	1.000	ST
7	5.731-652.0	Filter mit Gewicht	1.000	ST
8	6.388-216.0	Schlauch DN 5	1.000	M
9	2.643-246.0	WB 50 Weiche Waschbuerste	1.000	ST
10	2.643-150.0	FJ 3 Schaumduese Basic Line	1.000	ST
11	2.640-729.0	O-Ring Set	3.000	ST
12	4.764-243.0	Rotorduese K2 027 St	1.000	ST
13	4.760-535.0	VPS K2 025	1.000	ST