SBR24.de • SBR24.de • SBR24.de • SBR24.de • SBR24.de • SBR24.de • SBR24.de • SBR24.de • SBR24.de • SBR24

Kurz-Ersatzteilliste (1.671-481.3)

Home and Garden \ Hochdruckreiniger Kaltwasser \ Elektromotor \ K 2 \ K 2.38 M Plus *EU \ Kurz-Ersatzteilliste

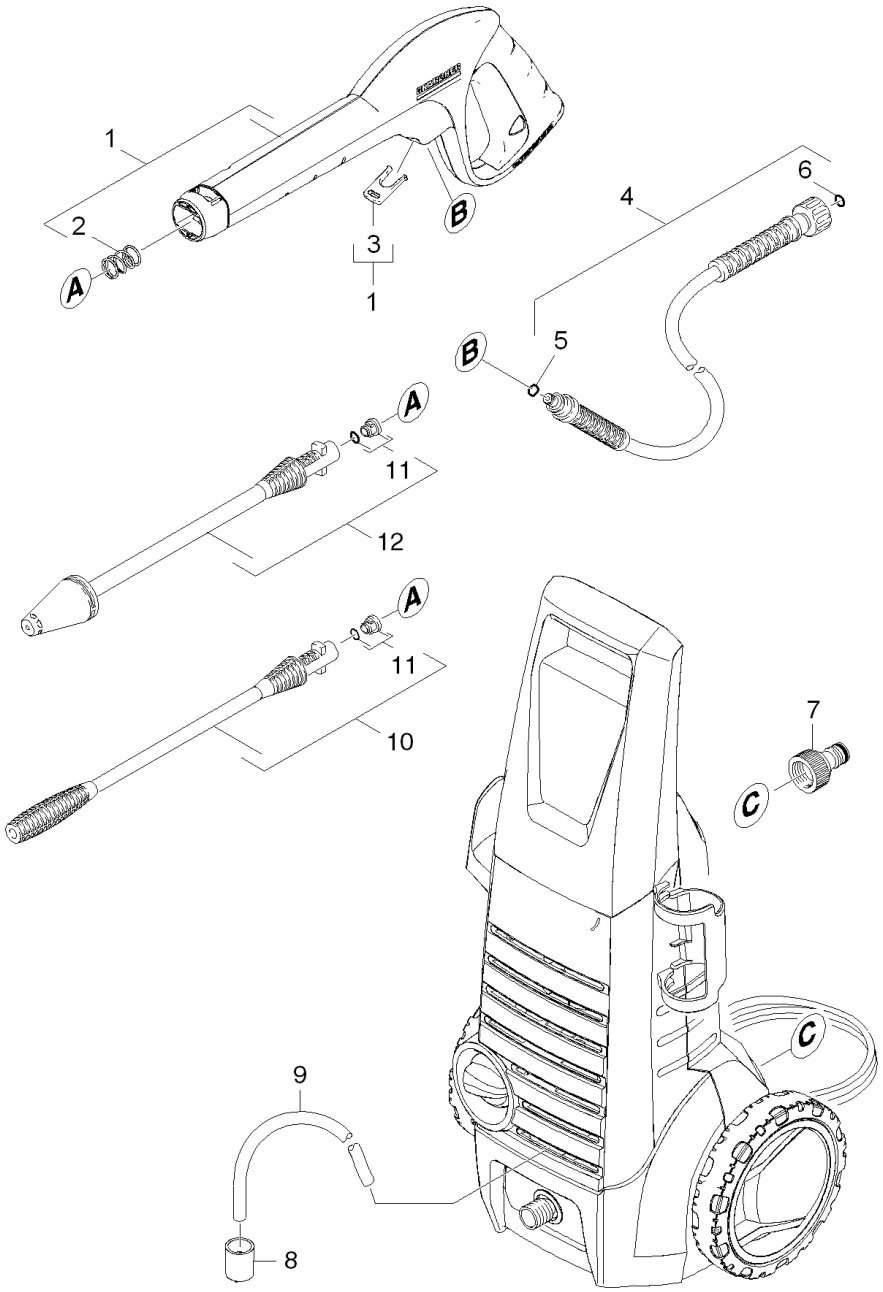

SBR24.de • SBR24.de • SBR24.de • SBR24.de • SBR24.de • SBR24.de • SBR24.de • SBR24.de • SBR24.de • SBR24

Kurz-Ersatzteilliste (1.671-481.3)

KÄRCHER

POS	Artikelnr.	Beschreibung	Anzahl	Einheit
1	2.641-959.0	G 160 Pistole	1.000	ST
2	5.332-464.0	Druckfeder	1.000	ST
3	5.037-185.0	Klammer	1.000	ST
4	6.390-871.0	HD-M-Schlauch 6/11MPa	1.000	ST
5	6.362-498.0	O-Ring 6,75x1,78 NBR 70	1.000	ST
6	2.880-296.0	Ersatzteilsatz O-Ring 5x	1.000	ST
7	6.389-870.0	Anschluss 3/4"	1.000	ST
8	5.731-652.0	Filter mit Gewicht	1.000	ST
9	6.388-216.0	Schlauch DN 5	1.000	M
10	4.760-723.0	VPS K2 0287	1.000	ST
11	2.640-729.0	O-Ring Set	2.000	ST
12	4.764-243.0	Rotorduese K2 027 St	1.000	ST