SBR24.de • SBR24.de • SBR24.de • SBR24.de • SBR24.de • SBR24.de • SBR24.de • SBR24.de • SBR24

Kurz-Ersatzteilliste (1.637-310.3)

Home and Garden \ Hochdruckreiniger Kaltwasser \ Elektromotor \ K 4 \ K 4 Compact *EU \ Kurz-Ersatzteilliste

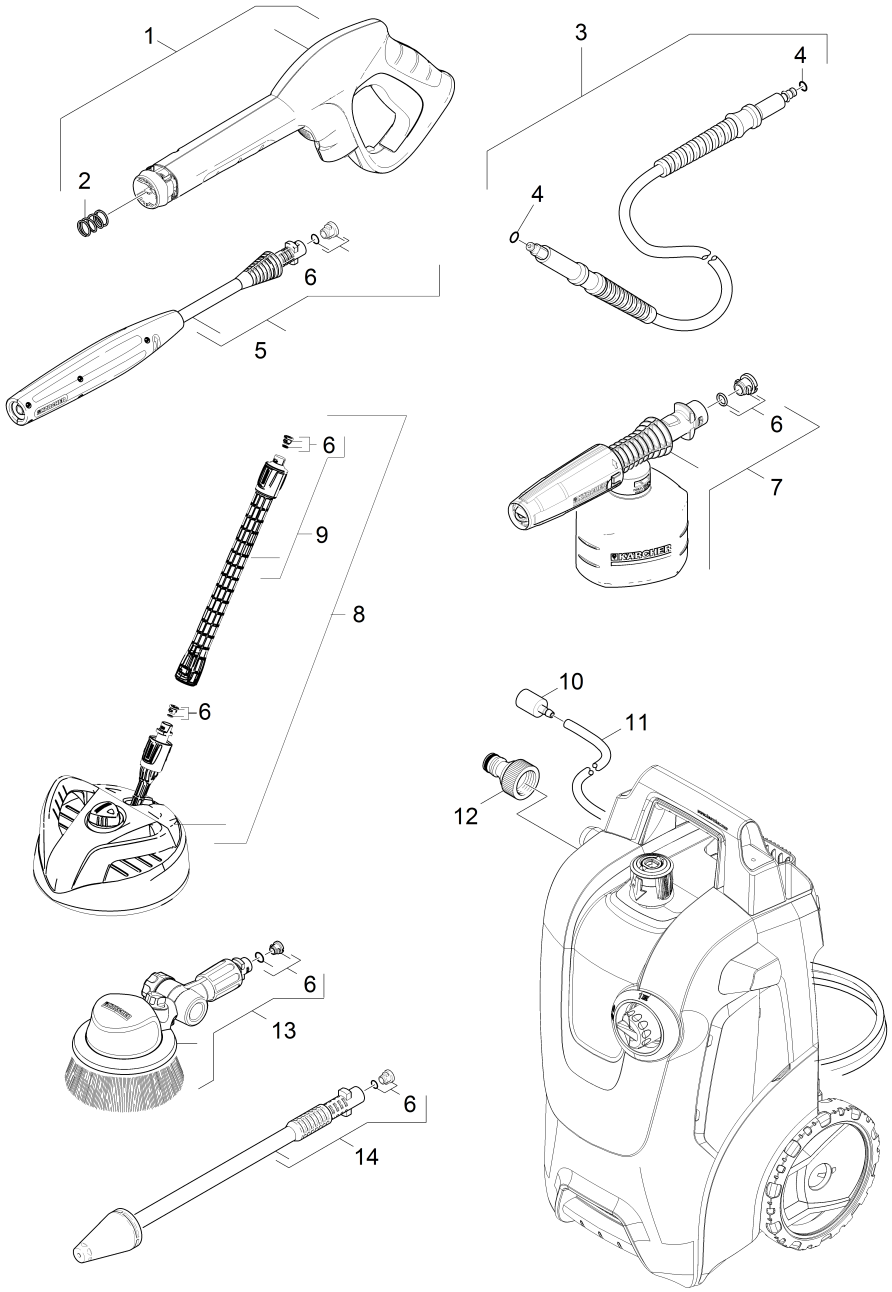

SBR24.de • SBR24.de • SBR24.de • SBR24.de • SBR24.de • SBR24.de • SBR24.de • SBR24.de • SBR24.de • SBR24

POS	Artikelnr.	Beschreibung	Anzahl	Einheit
1	2.642-172.0	G 160 Q Pistole Quick Connect	1.000	ST
2	5.332-464.0	Druckfeder	1.000	ST
3	2.641-721.0	H 9 Q Hochdruckschlauch Quick Connect	1.000	ST
4	6.363-410.0	O-Ring 5,7x1,78 NBR 90Shore	2.000	ST
5	4.760-534.0	VPS K3 0287 K	1.000	ST
6	2.640-729.0	O-Ring Set	6.000	ST
7	2.643-150.0	FJ 3 Schaumduese Basic Line	1.000	ST
8	2.643-252.0	T 350 T-Racer Surface Cleaner	1.000	ST
9	2.643-240.0	Einstufige Strahlrohrverlaengerung	1.000	ST
10	5.731-652.0	Filter mit Gewicht	1.000	ST
11	6.388-216.0	Schlauch DN 5	1.000	M
12	6.465-031.0	Anschluss 3/4	1.000	ST
13	2.643-236.0	WB 100 Waschbuerste	1.000	ST
14	4.764-281.0	Rotorduese 031 St - CEM 14,5MPa	1.000	ST