SBR24.de • SBR24.de • SBR24.de • SBR24.de • SBR24.de • SBR24.de • SBR24.de • SBR24.de • SBR24

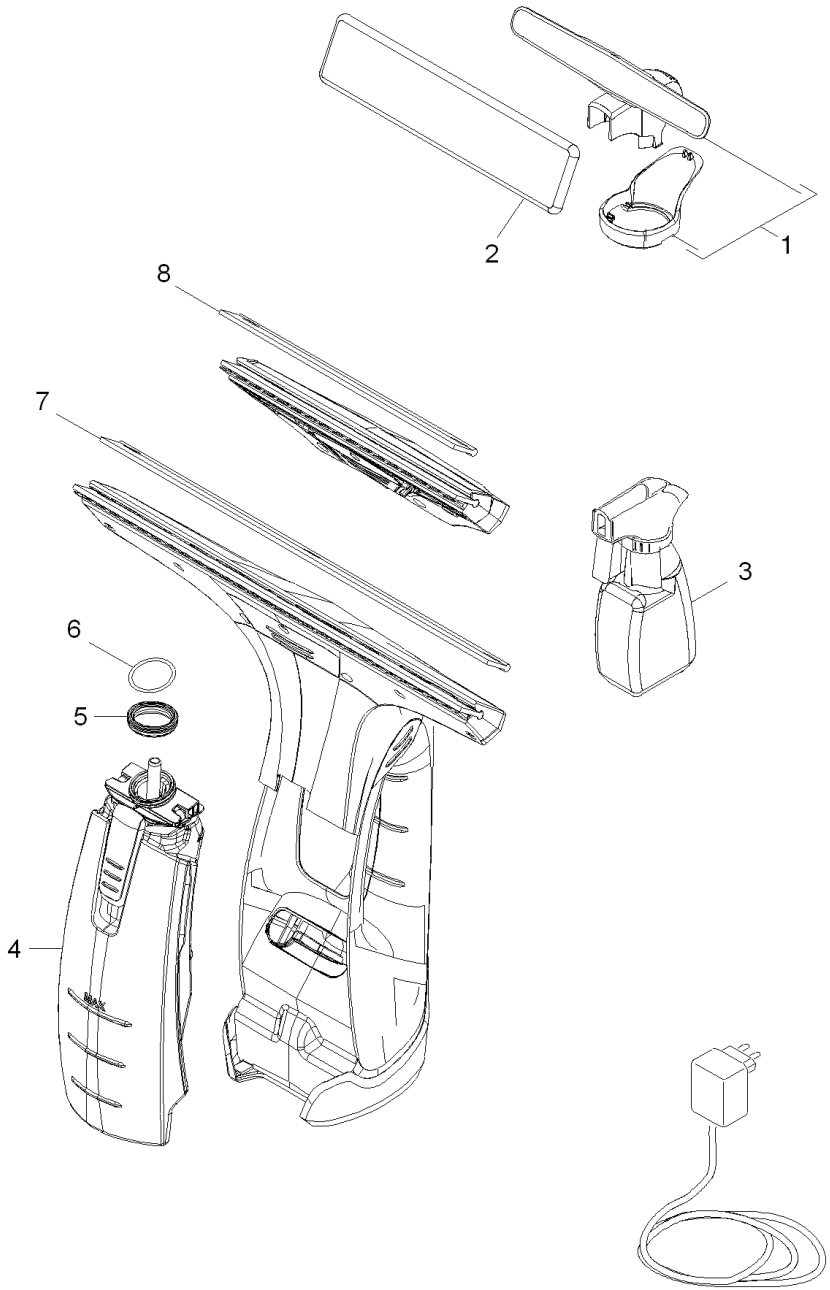

SBR24.de • SBR24.de • SBR24.de • SBR24.de • SBR24.de • SBR24.de • SBR24.de • SBR24.de • SBR24.de • SBR24

POS	Artikelnr.	Beschreibung	Anzahl	Einheit
1	4.633-023.0	Padaufnahme kpl. nur fuer Ersatz	1.000	ST
2	2.633-100.0	2 WV Microfaserwischbezuege	1.000	ST
3	6.394-844.0	Spruehflasche grau unbedruckt 250 ml.	1.000	ST
4	4.633-021.0	Tank kpl. nur fuer Ersatz	1.000	ST
5	5.633-141.0	Dichtung Tank	1.000	ST
6	6.363-536.0	O-Ring 21x1,5	1.000	ST
7	2.633-005.0	2 WV Abziehlippen (280mm)	1.000	ST
8	2.633-104.0	2 WV Abziehlippen (170 mm)	1.000	ST