SBR24.de • SBR24.de • SBR24.de • SBR24.de • SBR24.de • SBR24.de • SBR24.de • SBR24.de • SBR24.de • SBR24

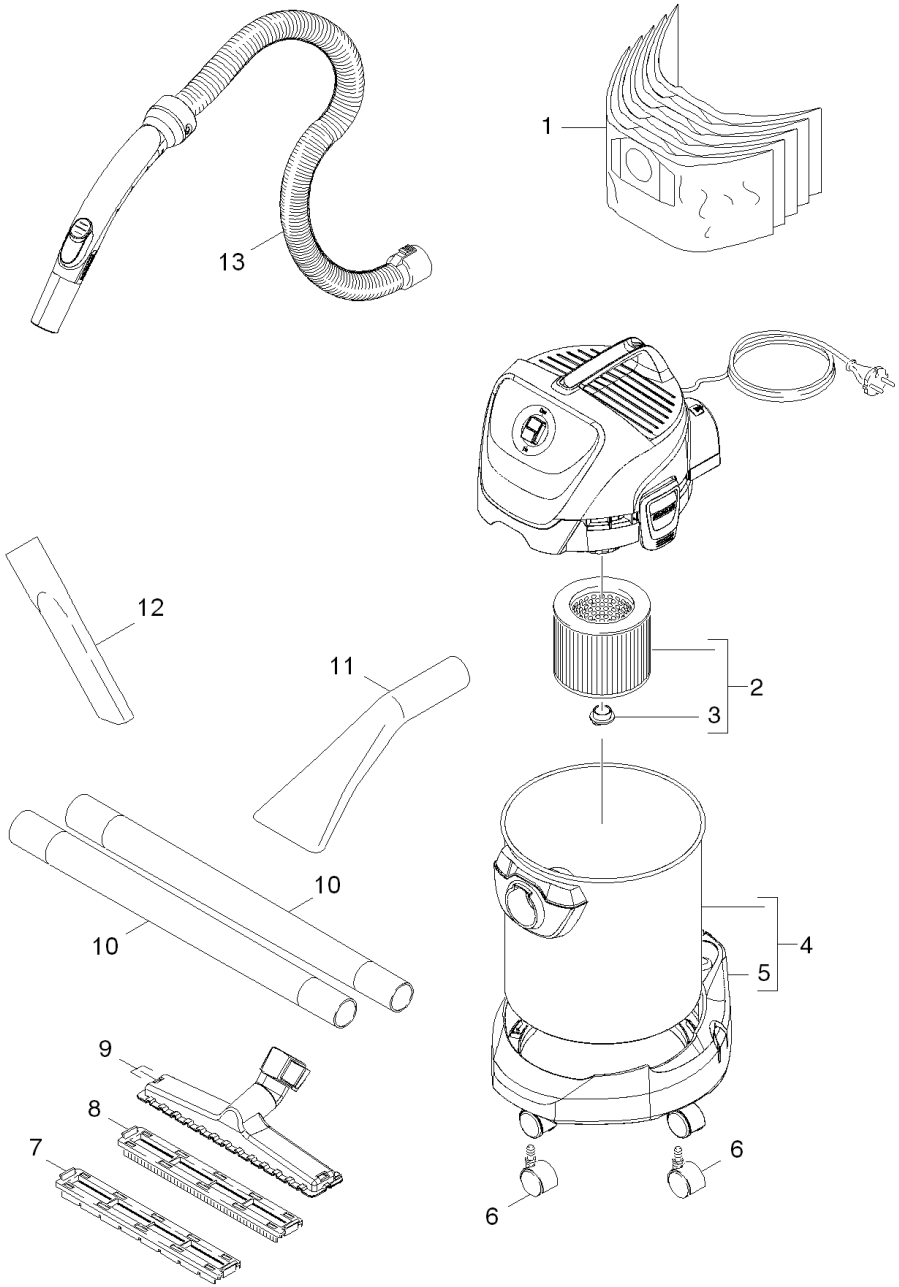

SBR24.de • SBR24.de • SBR24.de • SBR24.de • SBR24.de • SBR24.de • SBR24.de • SBR24.de • SBR24.de • SBR24

POS	Artikelnr.	Beschreibung	Anzahl	Einheit
1	6.959-130.0	Filtertueten 5St.	1.000	ZSA
2	6.414-552.0	Patronenfilter	1.000	ST
3	4.075-012.0	Verschluss kpl.	1.000	ST
4	4.070-787.0	Behaelter kpl. M 17l	1.000	ST
5	5.640-364.0	Rammschutz	1.000	ST
6	6.435-353.0	Lenkrolle D 42	2.000	ST
7	4.629-005.0	Einsatz trocken	1.000	ST
8	4.629-006.0	Einsatz nass	1.000	ST
9	4.629-007.0	Bodenduese DN35	1.000	ST
10	2.863-148.0	Saugrohr DN35	2.000	ST
11	2.863-145.0	Autoduese verpackt	1.000	ST
12	6.900-385.0	Fugenduese DN35	1.000	ST