SBR24.de • SBR24.de • SBR24.de • SBR24.de • SBR24.de • SBR24.de • SBR24.de • SBR24.de • SBR24

Kurz-Ersatzteilliste (1.629-580.3)

Home and Garden \ Sauger \ Nasstrockensauger \ WD 2.500 M *EU \ Kurz-Ersatzteilliste

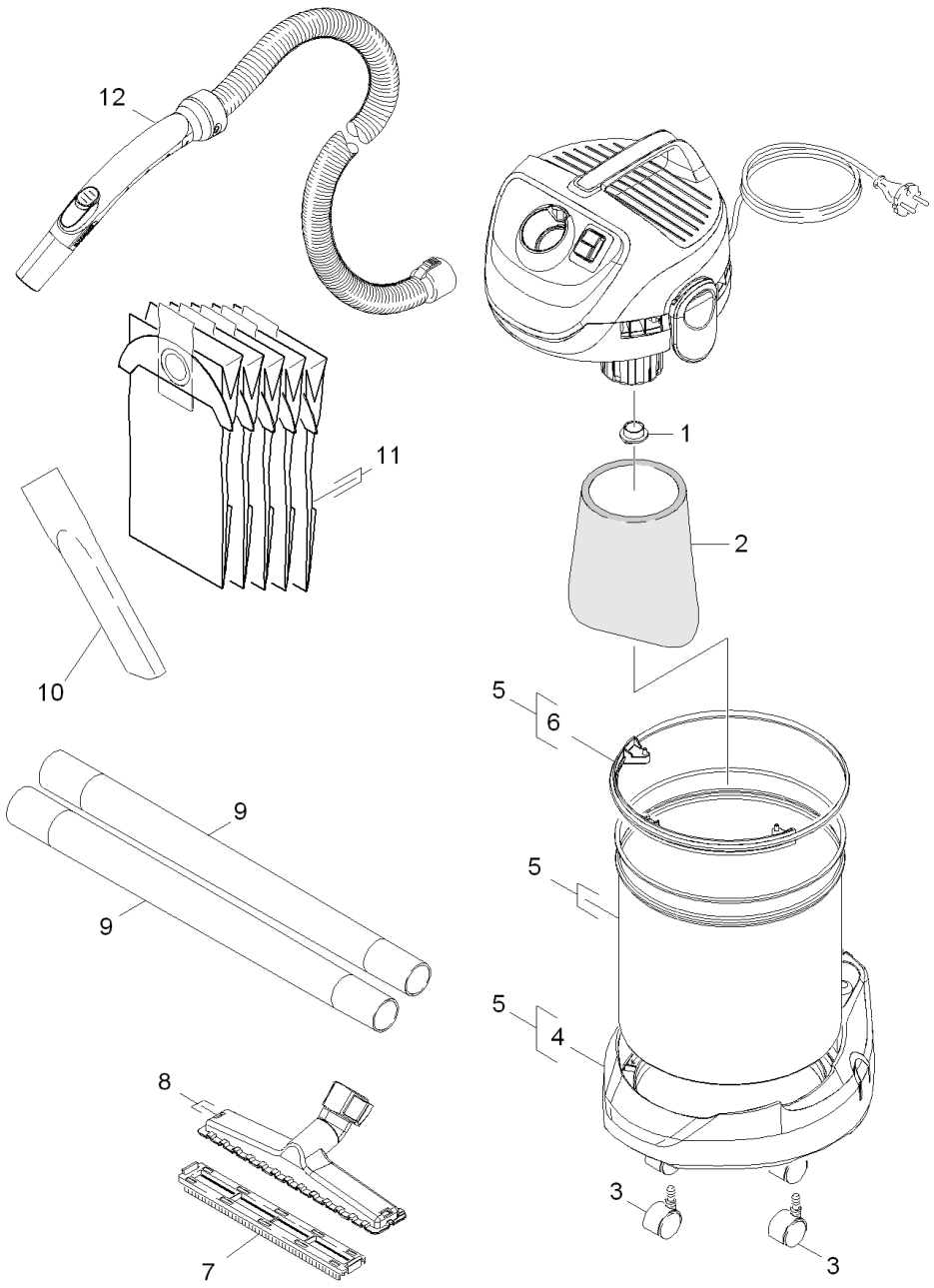

SBR24.de • SBR24.de • SBR24.de • SBR24.de • SBR24.de • SBR24.de • SBR24.de • SBR24.de • SBR24

POS	Artikelnr.	Beschreibung	Anzahl	Einheit
1	9.036-691.0	Abdeckung	1.000	ST
2	5.731-595.0	Filter	1.000	ST
3	6.435-353.0	Lenkrolle D 42	2.000	ST
4	5.640-364.0	Rammschutz	1.000	ST
5	4.070-899.0	Behaelter kpl. fuer Ersatz	1.000	ST
6	5.570-081.0	Ring	1.000	ST
7	9.036-892.0	Mischeinsatz	1.000	ST
8	4.629-007.0	Bodenduese DN35	1.000	ST
9	2.863-148.0	Saugrohr DN35	2.000	ST
10	6.900-385.0	Fugenduese DN35	1.000	ST
11	6.904-143.0	Filterset	1.000	ZSA
12	9.012-109.0	Saugschlauch kpl. DN35x2	1.000	ST