SBR24.de • SBR24.de • SBR24.de • SBR24.de • SBR24.de • SBR24.de • SBR24.de • SBR24.de • SBR24.de • SBR24

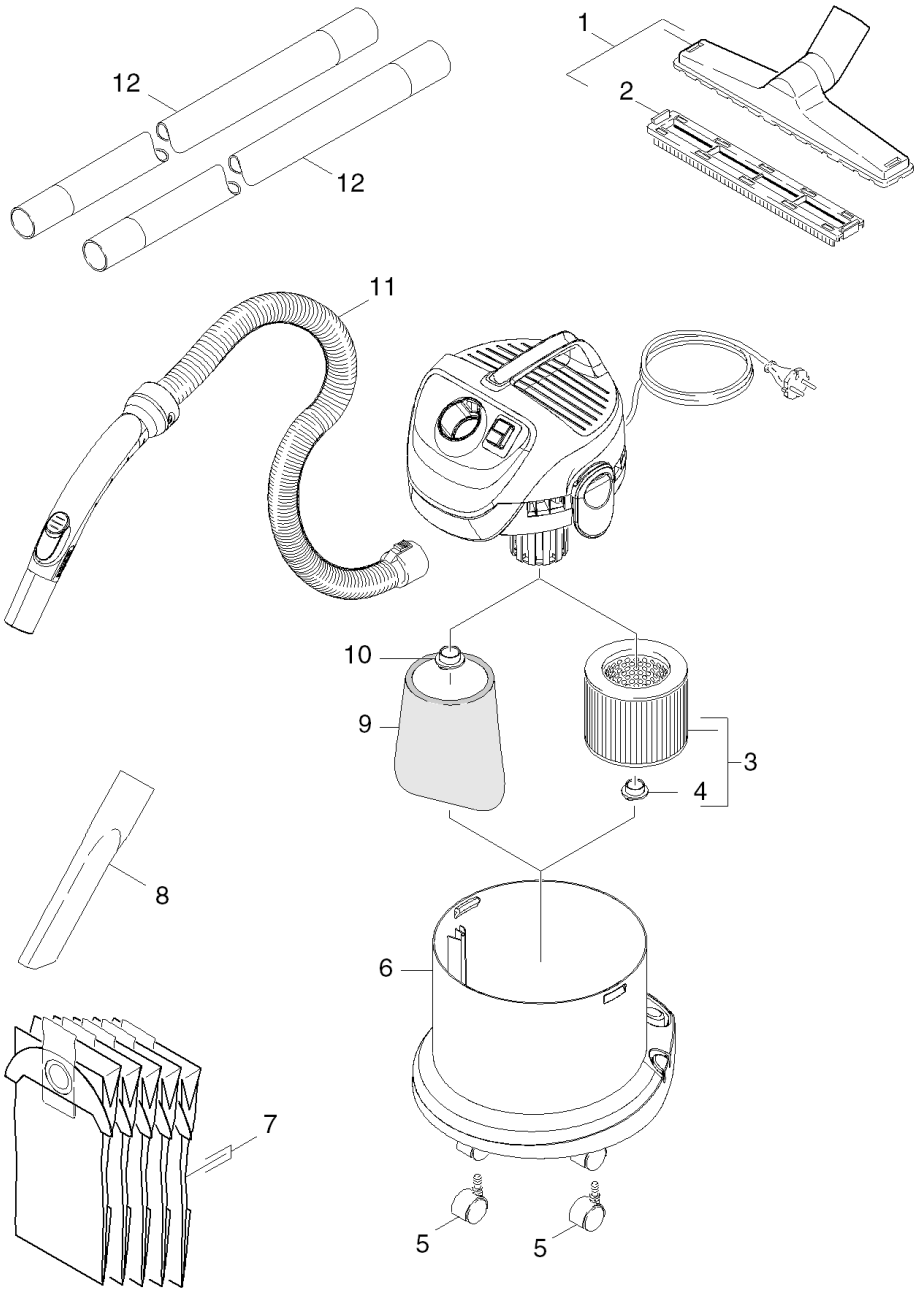

SBR24.de • SBR24.de • SBR24.de • SBR24.de • SBR24.de • SBR24.de • SBR24.de • SBR24.de • SBR24.de • SBR24

Kurz-Ersatzteilliste (1.629-550.3)

KÄRCHER

POS	Artikelnr.	Beschreibung	Anzahl	Einheit
1	2.862-141.0	Bodenduese kpl.	1.000	ST
2	9.036-892.0	Mischeinsatz	1.000	ST
3	6.414-552.0	Patronenfilter	1.000	ST
4	4.075-012.0	Verschluss kpl.	1.000	ST
5	6.435-353.0	Lenkrolle D 42	2.000	ST
6	5.070-667.0	Behaelter	1.000	ST
7	6.904-322.0	Filtertueten 5St.	1.000	ST
8	6.900-385.0	Fugenduese DN35	1.000	ST
9	5.731-595.0	Filter	1.000	ST
10	9.036-691.0	Abdeckung	1.000	ST
11	9.012-109.0	Saugschlauch kpl. DN35x2	1.000	ST
12	2.863-148.0	Saugrohr DN35	2.000	ST