SBR24.de • SBR24.de • SBR24.de • SBR24.de • SBR24.de • SBR24.de • SBR24.de • SBR24.de • SBR24.de • SBR24

Kurz-Ersatzteilliste (1.601-751.3)

Home and Garden \ Hochdruckreiniger Kaltwasser \ Elektromotor \ K 3 \ K 3.65 MD Plus T250 *EU \ Kurz-Ersatzteilliste

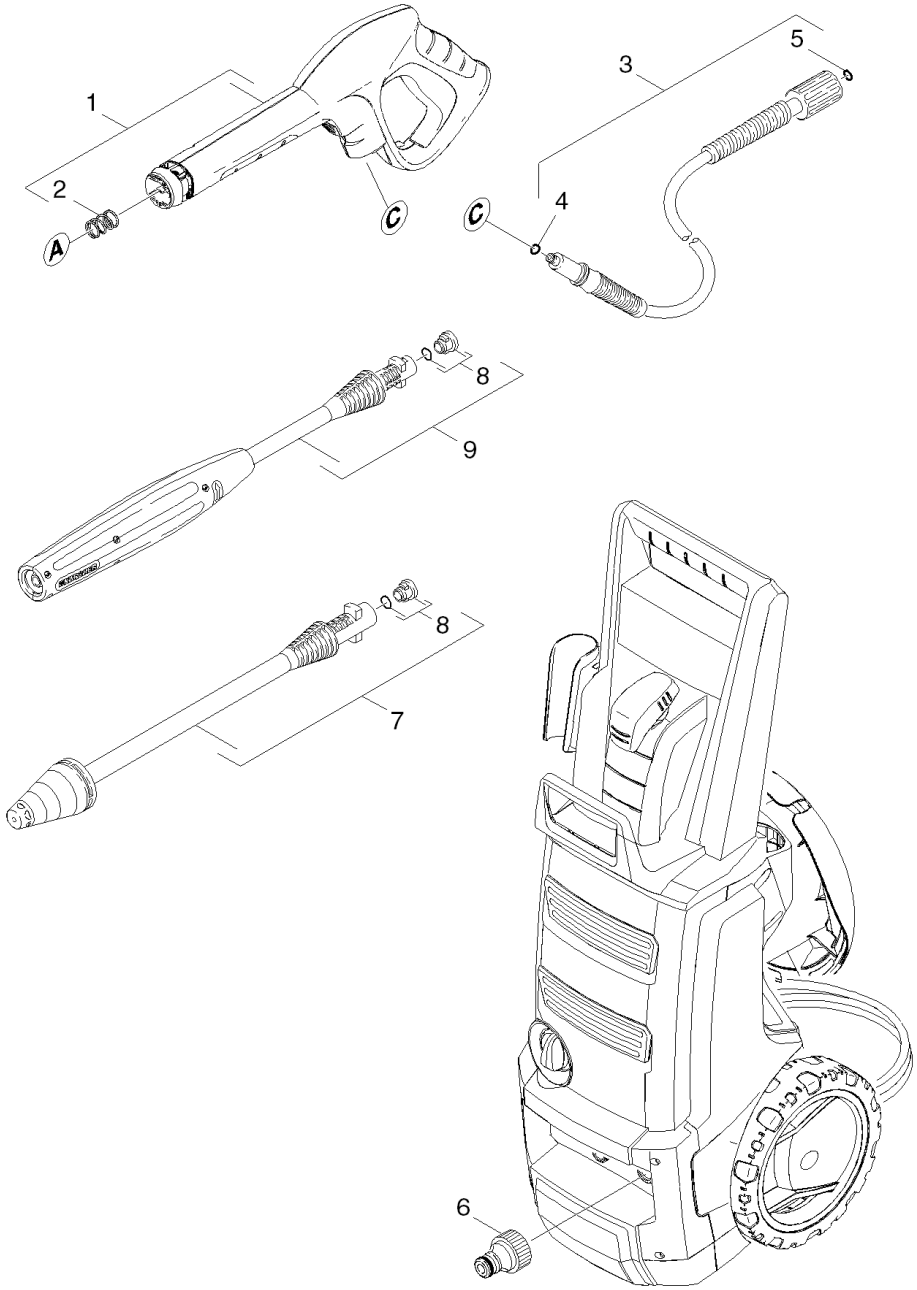

SBR24.de • SBR24.de • SBR24.de • SBR24.de • SBR24.de • SBR24.de • SBR24.de • SBR24.de • SBR24.de • SBR24

POS	Artikelnr.	Beschreibung	Anzahl	Einheit
1	2.642-172.0	G 160 Q Pistole Quick Connect	1.000	ST
2	5.332-464.0	Druckfeder	1.000	ST
3	2.641-706.0	HD-Schlauch 16MPa/9m 60°C, verp.	1.000	ST
4	6.363-410.0	O-Ring 5,7x1,78 NBR 90Shore	1.000	ST
5	2.880-296.0	Ersatzteilsatz O-Ring 5x	1.000	ST
6	6.389-870.0	Anschluss 3/4"	1.000	ST
7	2.643-244.0	DB 145 Dreckfraeser	1.000	ST
8	2.640-729.0	O-Ring Set	2.000	ST
9	4.760-534.0	VPS K3 0287 K	1.000	ST