SBR24.de • SBR24.de • SBR24.de • SBR24.de • SBR24.de • SBR24.de • SBR24.de • SBR24.de • SBR24

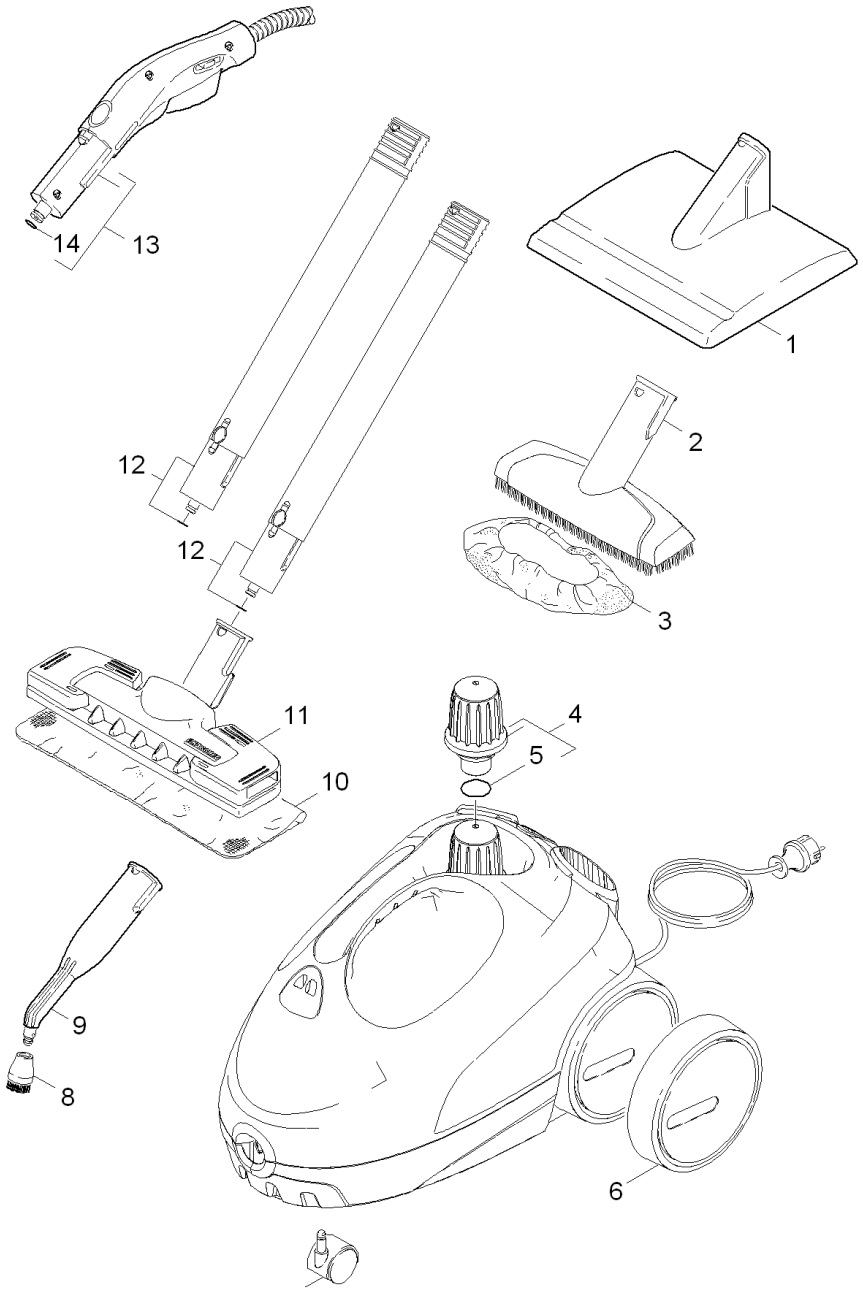

SBR24.de • SBR24.de • SBR24.de • SBR24.de • SBR24.de • SBR24.de • SBR24.de • SBR24.de • SBR24.de • SBR24

KÄRCHER

POS	Artikelnr.	Beschreibung	Anzahl	Einheit
1	2.863-062.0	Tapetenloeser	1.000	ST
2	2.884-280.0	Handduese	1.000	ST
3	6.370-990.0	Tuchset	1.000	ST
4	4.590-105.0	Sicherheitsverschluss kpl. Ersatz	1.000	ST
5	6.363-468.0	O-Ring EPDM 22x3	1.000	ST
6	4.515-307.0	Laufrad Satz Ersatz	1.000	ST
7	6.435-857.0	Lenkrolle	1.000	ST
8	2.863-077.0	Borstenkranz Set	1.000	ST
9	4.130-021.0	Punktstrahlduese kpl. PA	1.000	ST
10	6.369-357.0	Tuchset	1.000	ST
11	2.885-142.0	Bodenduese	1.000	ST
12	4.127-024.0	Verlaengerungsrohr	2.000	ST
13	4.321-252.0	Dampfschlauch kpl.	1.000	ST
14	6.362-922.0	O-Ring 8,73x1,78	1.000	ST