SBR24.de • SBR24.de • SBR24.de • SBR24.de • SBR24.de • SBR24.de • SBR24.de • SBR24.de • SBR24

Kurz-Ersatzteilliste (1.347-704.3)

Home and Garden \ Sauger \ Nasstrockensauger \ WD 4.250 Car Cleaning *EU-II \ Kurz-Ersatzteilliste

KÄRCHER

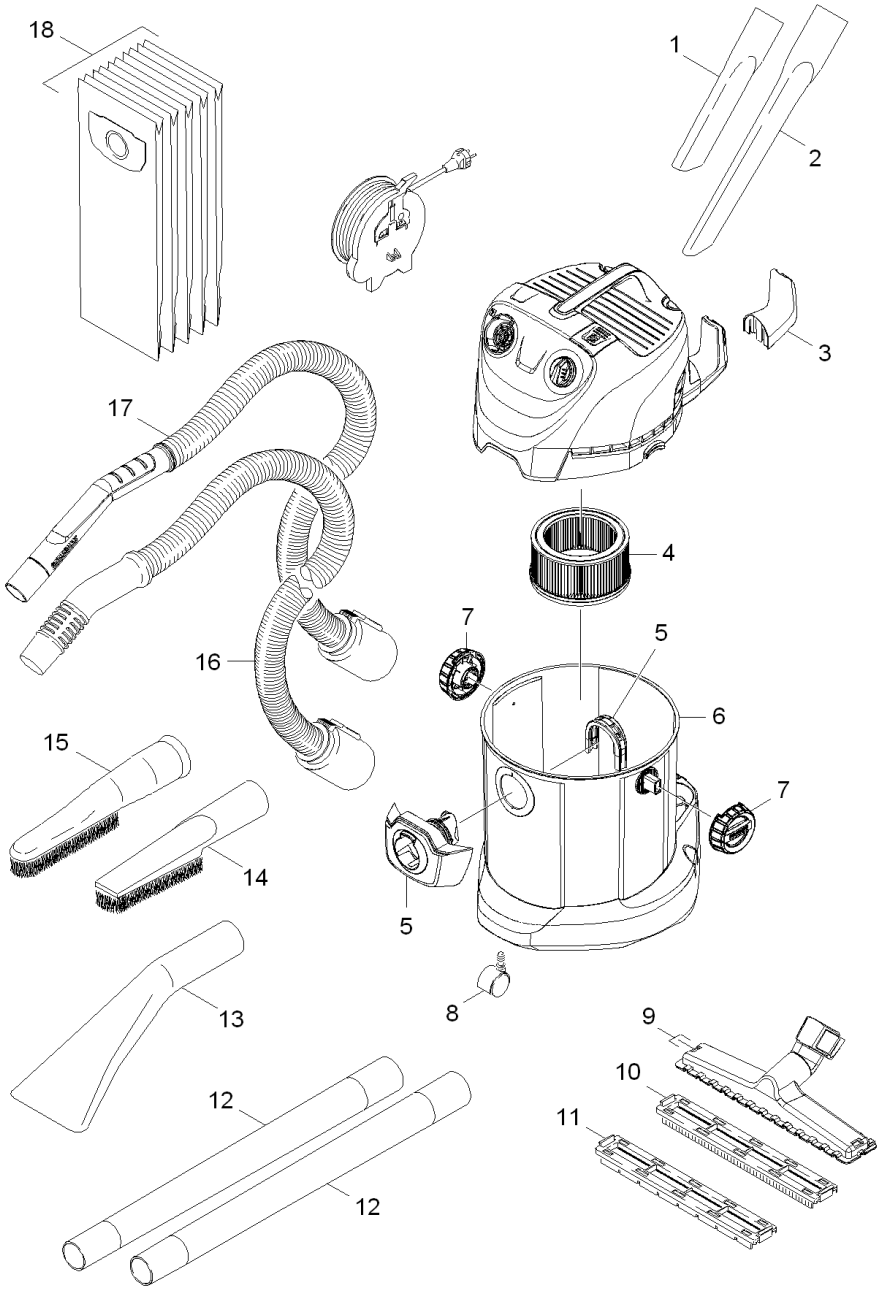

SBR24.de • SBR24.de • SBR24.de • SBR24.de • SBR24.de • SBR24.de • SBR24.de • SBR24.de • SBR24.de • SBR24

POS	Artikelnr.	Beschreibung	Anzahl	Einheit
1	6.900-385.0	Fugenduese DN35	1.000	ST
2	2.863-144.0	Fugenduese 350mm	1.000	ST
3	9.037-731.0	Haken	1.000	ST
4	6.414-960.0	Patronenfilter Nano	1.000	ST
5	9.001-753.0	Schlauchanschluss kpl.	1.000	ST
6	9.037-721.0	Behaelter 25L PP	1.000	ST
7	9.001-754.0	Verriegelung kpl.	1.000	ST
8	9.036-479.0	Lenkrolle D50	1.000	ST
9	4.629-007.0	Bodenduese DN35	1.000	ST
10	4.629-006.0	Einsatz nass	1.000	ST
11	4.629-005.0	Einsatz trocken	1.000	ST
12	2.863-148.0	Saugrohr DN35	2.000	ST
13	2.863-145.0	Autoduese verpackt	1.000	ST
14	2.863-146.0	Saugbuerste weiss	1.000	ST
15	2.863-147.0	Saugbuerste schwarz	1.000	ST
16	9.012-004.0	Saugschlauch DN35x2	1.000	ST
17	9.012-866.0	Saugschlauch DN35 3,5m	1.000	ST
18	6.904-409.0	Filtertuete 5ST.	1.000	ST