SBR24.de • SBR24.de • SBR24.de • SBR24.de • SBR24.de • SBR24.de • SBR24.de • SBR24.de • SBR24

Kurz-Ersatzteilliste (1.347-630.3)

Home and Garden \ Sauger \ Nasstrockensauger \ WD 7.700 P *EU II \ Kurz-Ersatzteilliste

KÄRCHER

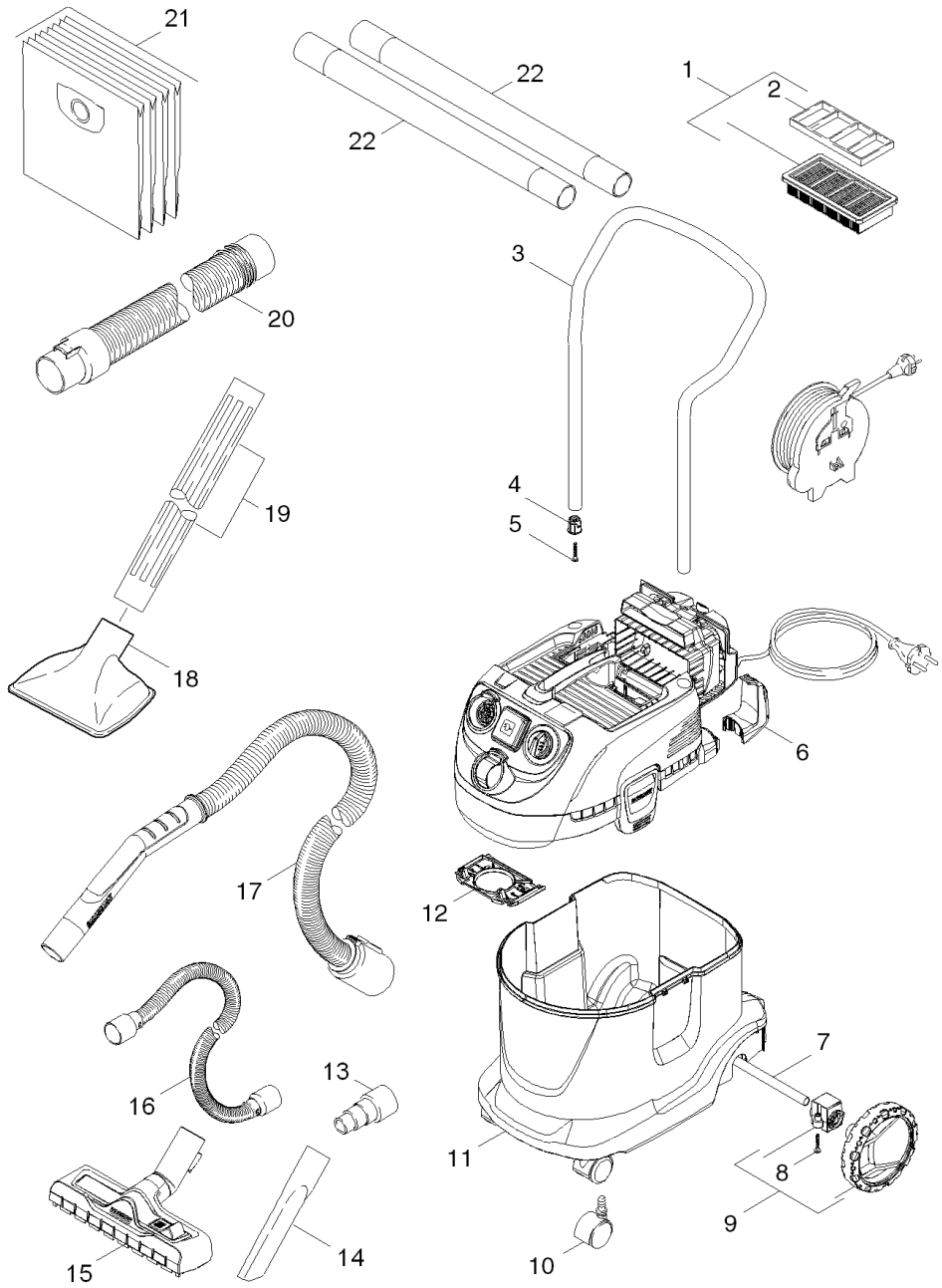

SBR24.de • SBR24.de • SBR24.de • SBR24.de • SBR24.de • SBR24.de • SBR24.de • SBR24.de • SBR24.de • SBR24.de

Kurz-Ersatzteilliste (1.347-630.3)

KÄRCHER

POS	Artikelnr.	Beschreibung	Anzahl	Einheit
1	6.414-971.0	Flachfaltenfilter Set Nano	1.000	ST
2	9.037-946.0	Filterrahmen	1.000	ST
3	9.012-771.0	Trolley kpl.	1.000	ST
4	9.037-935.0	Dorn Trolley	1.000	ST
5	7.303-086.0	Schraube 5x30 -10.9-R2R (K-In6Rd)	1.000	ST
6	9.037-877.0	Haken Schlauchhalter	1.000	ST
7	9.039-368.0	Achse	1.000	ST
8	7.303-086.0	Schraube 5x30 -10.9-R2R (K-In6Rd)	1.000	ST
9	9.001-828.0	Rad kpl. D160	1.000	ST
10	9.036-479.0	Lenkrolle D50	1.000	ST
11	9.037-873.0	Behaelter 25 L	1.000	ST
12	9.037-874.0	Halter Filterbeutel	1.000	ST
13	9.048-061.0	Verbindungsmuffe	1.000	ST
14	6.900-385.0	Fugenduese DN35	1.000	ST
15	2.863-000.0	Bodenduese umschaltbar verpackt	1.000	ST
16	2.863-112.0	Schlauch Flex-Tool	1.000	ST
17	9.012-866.0	Saugschlauch DN35 3,5m	1.000	ST
18	6.905-073.0	Grobschmutzduese	1.000	ST
19	6.902-042.0	Saugrohr DN 60	1.000	ST
20	9.011-441.0	Saugschlauch DN60x2	1.000	ST
21	6.904-413.0	Filtertuete Vlies ,Set 4St.	1.000	ST
22	9.039-339.0	Saugrohr nichtrostender Stahl	2.000	ST