SBR24.de • SBR24.de • SBR24.de • SBR24.de • SBR24.de • SBR24.de • SBR24.de • SBR24.de • SBR24

# Kurz-Ersatzteilliste (1.258-509.3)

Home and Garden \ Kehrmaschinen \ Elektromotor \ K 55 PLUS Ni-Mh *EU \ Kurz-Ersatzteilliste

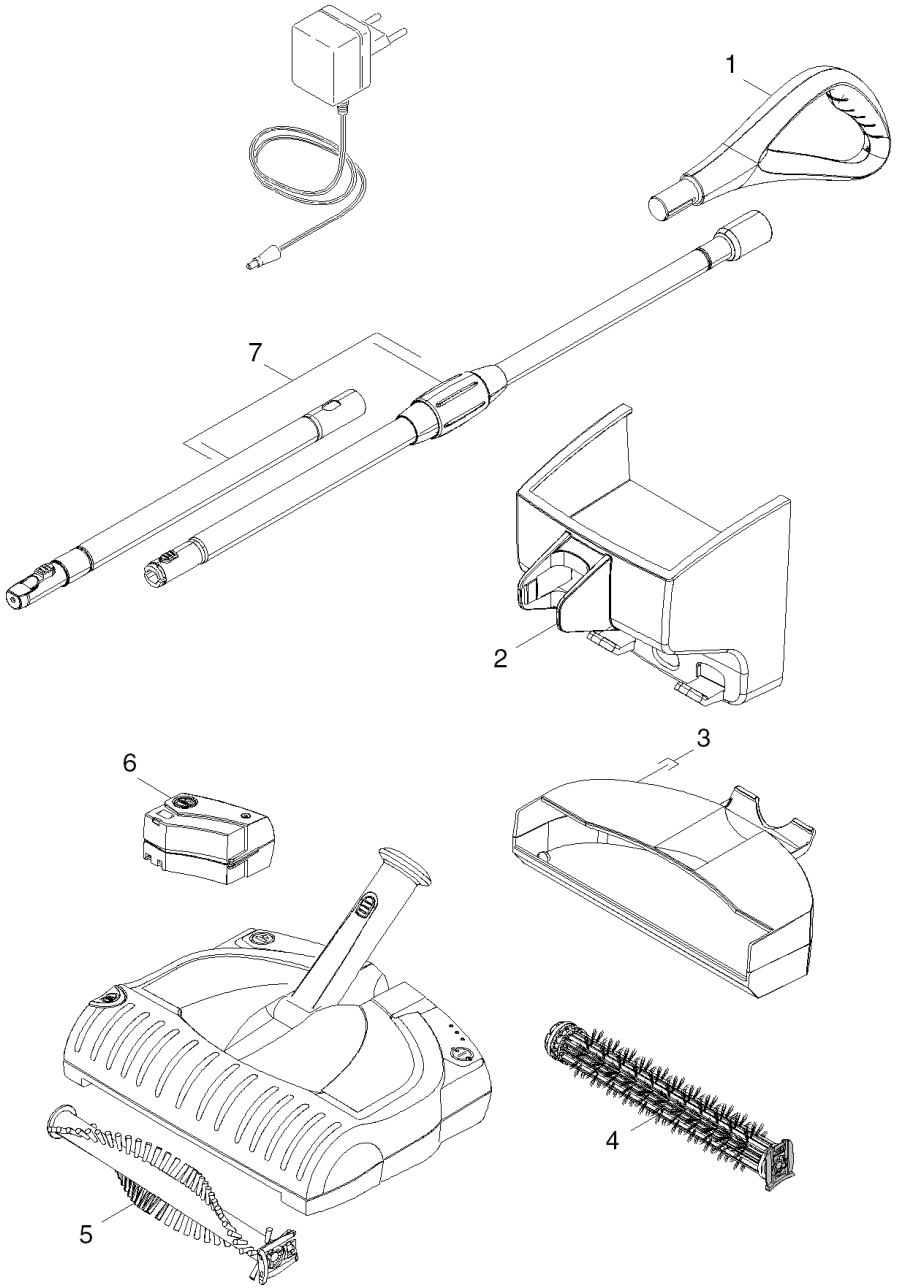

SBR24.de • SBR24.de • SBR24.de • SBR24.de • SBR24.de • SBR24.de • SBR24.de • SBR24.de • SBR24.de • SBR24



| POS | Artikelnr. | Beschreibung | Anzahl | Einheit |
|---|---|---|---|---|
| 1 | 4.070-564.0 | Handgriff kpl. | 1.000 | ST |
| 2 | 4.672-176.0 | Wandhalter kpl. | 1.000 | ST |
| 3 | 4.070-561.0 | Schmutzbehaelter kpl. | 1.000 | ST |
| 4 | 4.762-520.0 | Buerstenwalze Tierhaar kpl. | 1.000 | ST |
| 5 | 4.762-519.0 | Buerstenwalze kpl. schwarz | 1.000 | ST |
| 6 | 4.070-563.0 | Gehaeuse Akku kpl. | 1.000 | ST |
| 7 | 4.070-598.0 | Rohr kpl. | 1.000 | ST |