SBR24.de • SBR24.de • SBR24.de • SBR24.de • SBR24.de • SBR24.de • SBR24.de • SBR24.de • SBR24

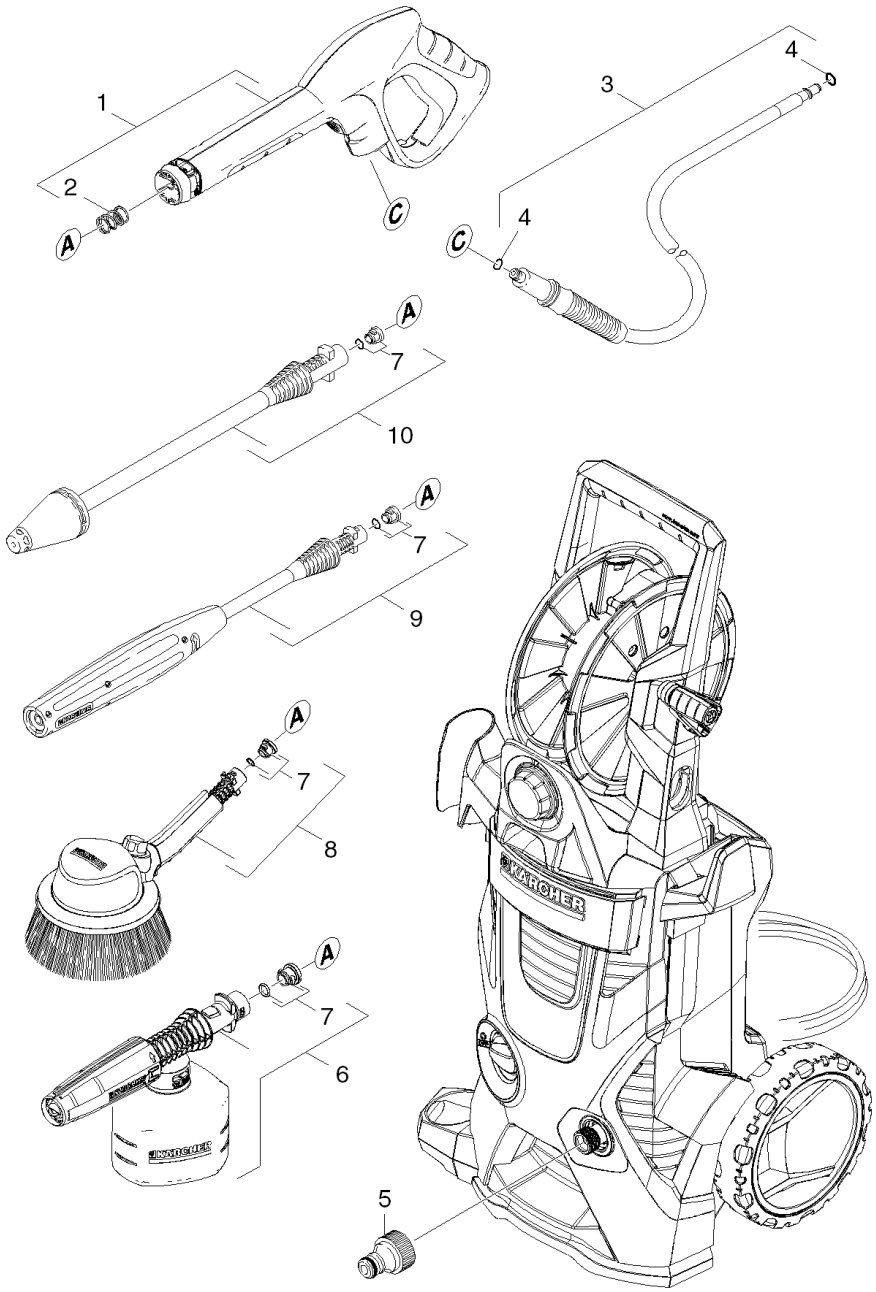

SBR24.de • SBR24.de • SBR24.de • SBR24.de • SBR24.de • SBR24.de • SBR24.de • SBR24.de • SBR24.de • SBR24

POS	Artikelnr.	Beschreibung	Anzahl	Einheit
1	2.642-172.0	G 160 Q Pistole Quick Connect	1.000	ST
2	5.332-464.0	Druckfeder	1.000	ST
3	6.391-794.0	HD-Schlauch 16MPa/9 60°C QC B	1.000	ST
4	6.363-410.0	O-Ring 5,7x1,78 NBR 90Shore	2.000	ST
5	6.465-031.0	Anschluss 3/4	1.000	ST
6	2.643-150.0	FJ 3 Schaumduese Basic Line	1.000	ST
7	2.640-729.0	O-Ring Set	4.000	ST
8	2.643-236.0	WB 100 Waschbuerste	1.000	ST
9	4.760-534.0	VPS K3 0287 K	1.000	ST
10	4.764-262.0	Rotorduese 031 St - CEM	1.000	ST