SBR24.de • SBR24.de • SBR24.de • SBR24.de • SBR24.de • SBR24.de • SBR24.de • SBR24.de • SBR24.de • SBR24

Kurz-Ersatzteilliste (1.180-660.3)

Home and Garden \ Hochdruckreiniger Kaltwasser \ Elektromotor \ K 4 \ K 4 Premium Eco!ogic Home *EU \ Kurz-Ersatzteilliste

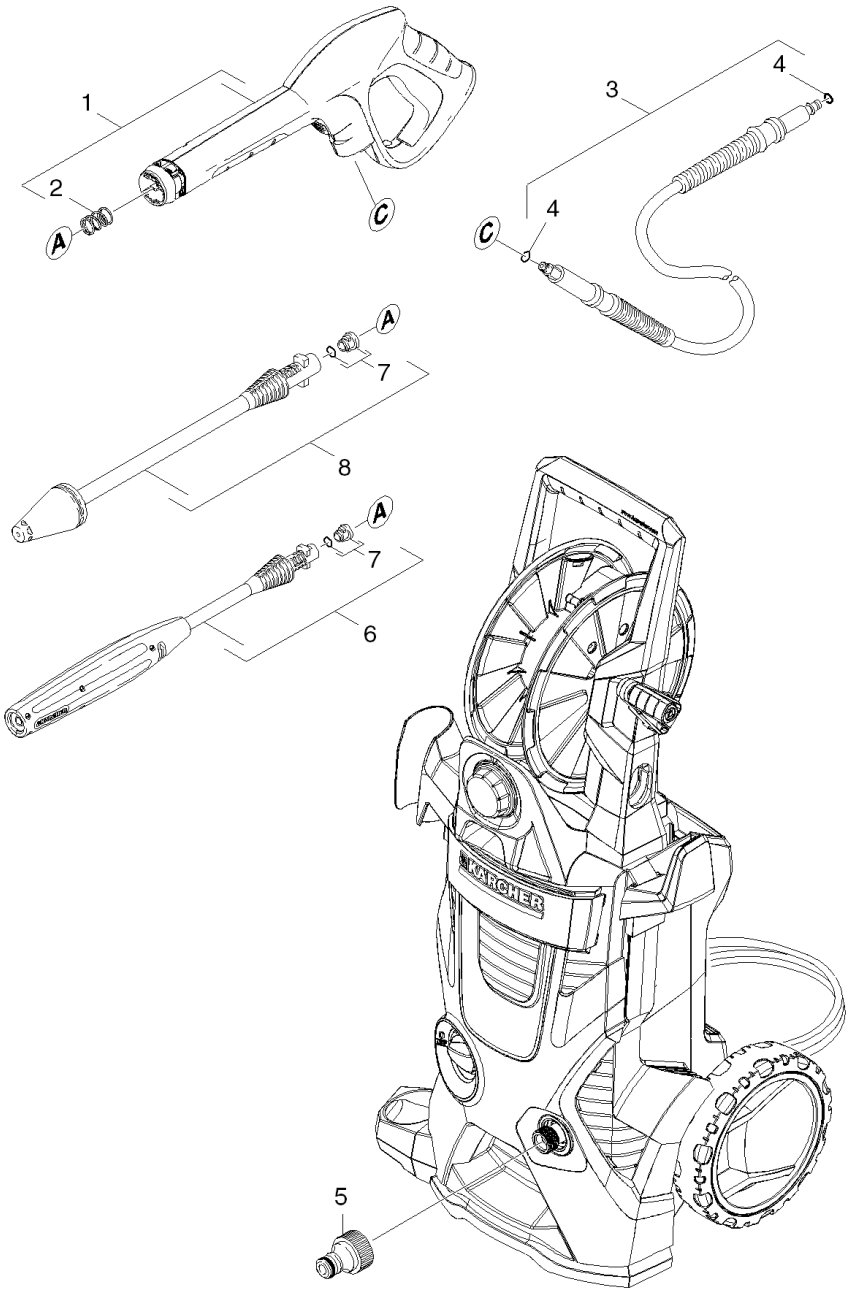

SBR24.de • SBR24.de • SBR24.de • SBR24.de • SBR24.de • SBR24.de • SBR24.de • SBR24.de • SBR24.de • SBR24

POS	Artikelnr.	Beschreibung	Anzahl	Einheit
1	2.642-172.0	G 160 Q Pistole Quick Connect	1.000	ST
2	5.332-464.0	Druckfeder	1.000	ST
3	6.392-928.0	HD-Schlauch 14.5MPa/9 40°C QC Eco	1.000	ST
4	6.363-410.0	O-Ring 5,7x1,78 NBR 90Shore	2.000	ST
5	6.465-031.0	Anschluss 3/4	1.000	ST
6	4.760-534.0	VPS K3 0287 K	1.000	ST
7	2.640-729.0	O-Ring Set	2.000	ST
8	4.764-281.0	Rotorduese 031 St - CEM 14,5MPa	1.000	ST