SBR24.de • SBR24.de • SBR24.de • SBR24.de • SBR24.de • SBR24.de • SBR24.de • SBR24.de • SBR24.de • SBR24

# Kurz-Ersatzteilliste (1.180-637.3)

Home and Garden \ Hochdruckreiniger Kaltwasser \ Elektromotor \ K 5 \ K 5 Home *EU \ Kurz-Ersatzteilliste

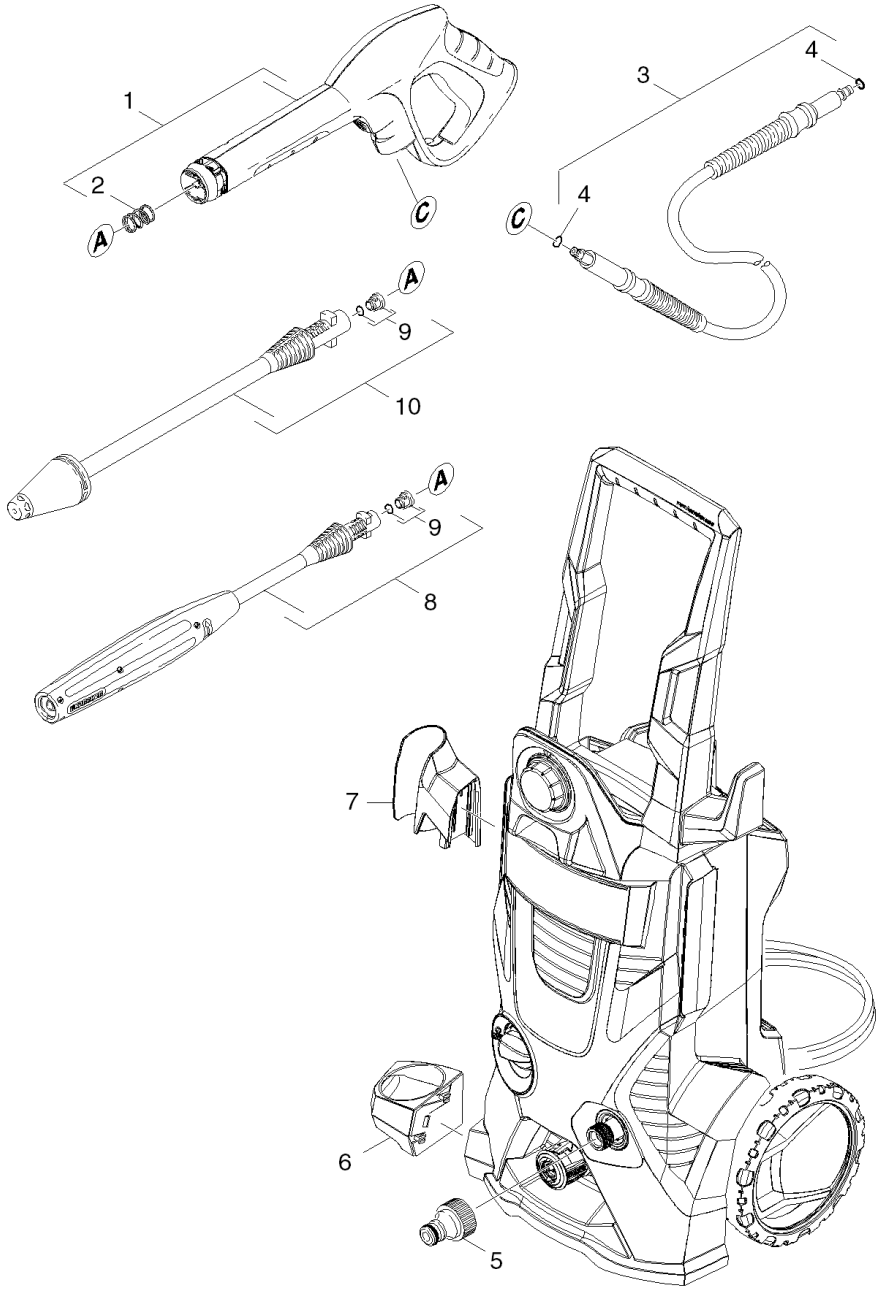

SBR24.de • SBR24.de • SBR24.de • SBR24.de • SBR24.de • SBR24.de • SBR24.de • SBR24.de • SBR24.de • SBR24



| POS | Artikelnr. | Beschreibung | Anzahl | Einheit |
|---|---|---|---|---|
| 1 | 2.642-172.0 | G 160 Q Pistole Quick Connect | 1.000 | ST |
| 2 | 5.332-464.0 | Druckfeder | 1.000 | ST |
| 3 | 2.641-721.0 | H 9 Q Hochdruckschlauch Quick Connect | 1.000 | ST |
| 4 | 6.363-410.0 | O-Ring 5,7x1,78 NBR 90Shore | 2.000 | ST |
| 5 | 6.465-031.0 | Anschluss 3/4 | 1.000 | ST |
| 6 | 9.037-619.0 | Halter Pistole unten | 1.000 | ST |
| 7 | 9.037-618.0 | Halter Pistole oben | 1.000 | ST |
| 8 | 4.760-534.0 | VPS K3 0287 K | 1.000 | ST |
| 9 | 2.640-729.0 | O-Ring Set | 2.000 | ST |
| 10 | 4.764-262.0 | Rotorduese 031 St - CEM | 1.000 | ST |