SBR24.de • SBR24.de • SBR24.de • SBR24.de • SBR24.de • SBR24.de • SBR24.de • SBR24.de • SBR24.de • SBR24

Kurz-Ersatzteilliste (1.180-101.3)

Home and Garden \ Hochdruckreiniger Kaltwasser \ Elektromotor \ K 3 \ K 3.500 T250 *EU \ Kurz-Ersatzteilliste

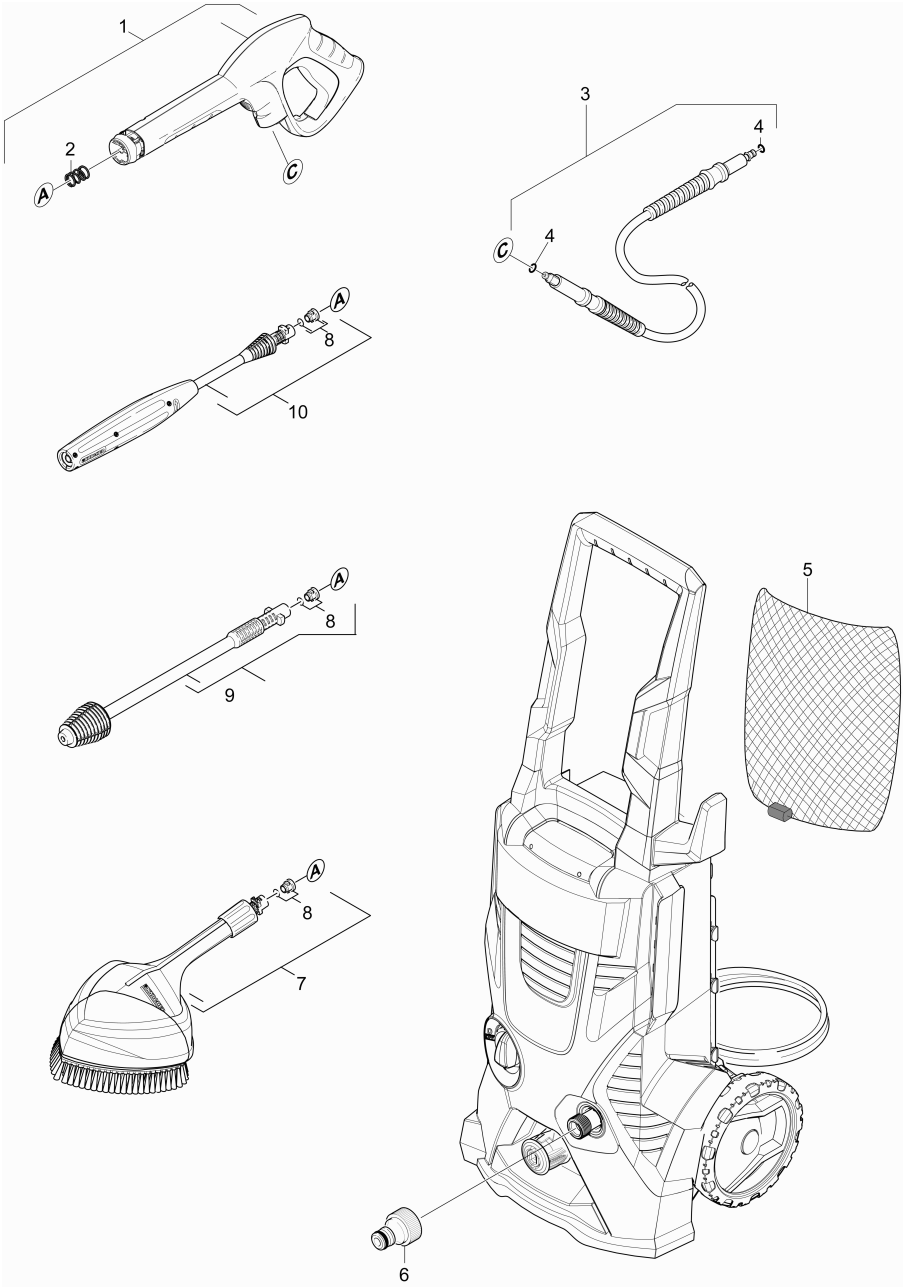

SBR24.de • SBR24.de • SBR24.de • SBR24.de • SBR24.de • SBR24.de • SBR24.de • SBR24.de • SBR24.de • SBR24

POS	Artikelnr.	Beschreibung	Anzahl	Einheit
1	2.642-172.0	G 160 Q Pistole Quick Connect	1.000	ST
2	5.332-464.0	Druckfeder	1.000	ST
3	2.641-721.0	H 9 Q Hochdruckschlauch Quick Connect	1.000	ST
4	6.363-410.0	O-Ring 5,7x1,78 NBR 90Shore	2.000	ST
5	6.276-045.0	Zubehoer Netz	1.000	ST
6	6.389-870.0	Anschluss 3/4"	1.000	ST
7	2.643-237.0	WB 150 Powerbuerste	1.000	ST
8	2.640-729.0	O-Ring Set	3.000	ST
9	2.643-243.0	DB 160 Dreckfraeser	1.000	ST
10	4.760-534.0	VPS K3 0287 K	1.000	ST