SBR24.de • SBR24.de • SBR24.de • SBR24.de • SBR24.de • SBR24.de • SBR24.de • SBR24.de • SBR24.de • SBR24

Kurz-Ersatzteilliste (1.167-402.3)

Home and Garden \ Hochdruckreiniger Kaltwasser \ Elektromotor \ K 6 \ K 6.550 T300 *EU \ Kurz-Ersatzteilliste

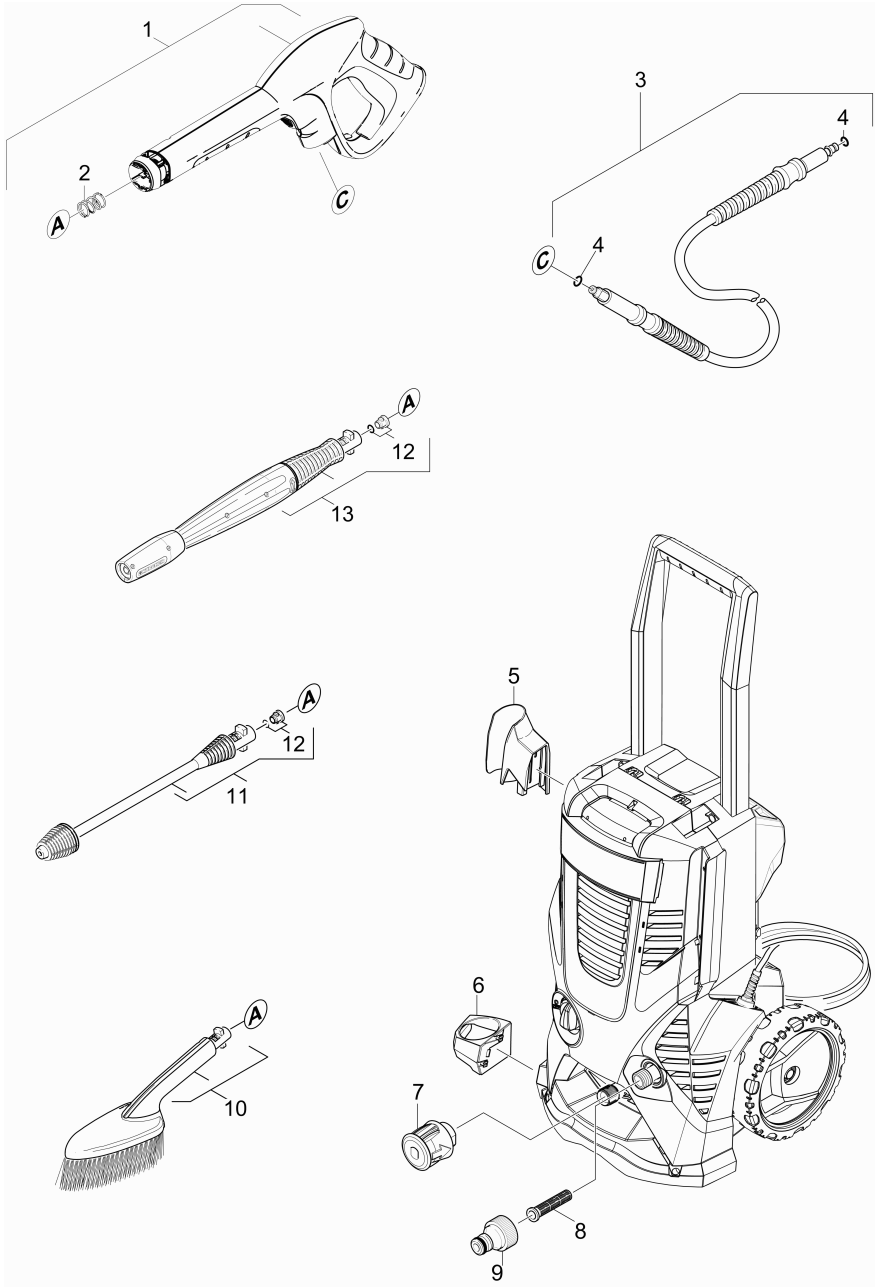

SBR24.de • SBR24.de • SBR24.de • SBR24.de • SBR24.de • SBR24.de • SBR24.de • SBR24.de • SBR24.de • SBR24

Kurz-Ersatzteilliste (1.167-402.3)

KÄRCHER

POS	Artikelnr.	Beschreibung	Anzahl	Einheit
1	2.642-172.0	G 160 Q Pistole Quick Connect	1.000	ST
2	5.332-464.0	Druckfeder	1.000	ST
3	2.641-721.0	H 9 Q Hochdruckschlauch Quick Connect	1.000	ST
4	6.363-410.0	O-Ring 5,7x1,78 NBR 90Shore	2.000	ST
5	9.037-618.0	Halter Pistole oben	1.000	ST
6	9.037-619.0	Halter Pistole unten	1.000	ST
7	4.470-041.0	HD-Schnellkupplung AL	1.000	ST
8	5.731-620.0	Feinfilter	1.000	ST
9	6.465-031.0	Anschluss 3/4	1.000	ST
10	2.640-589.0	Buerste laengs	1.000	ST
11	4.764-213.0	Rotorduese 033 St	1.000	ST
12	2.640-729.0	O-Ring Set	2.000	ST
13	4.760-524.0	VPS K5 033	1.000	ST