SBR24.de • SBR24.de • SBR24.de • SBR24.de • SBR24.de • SBR24.de • SBR24.de • SBR24.de • SBR24.de • SBR24

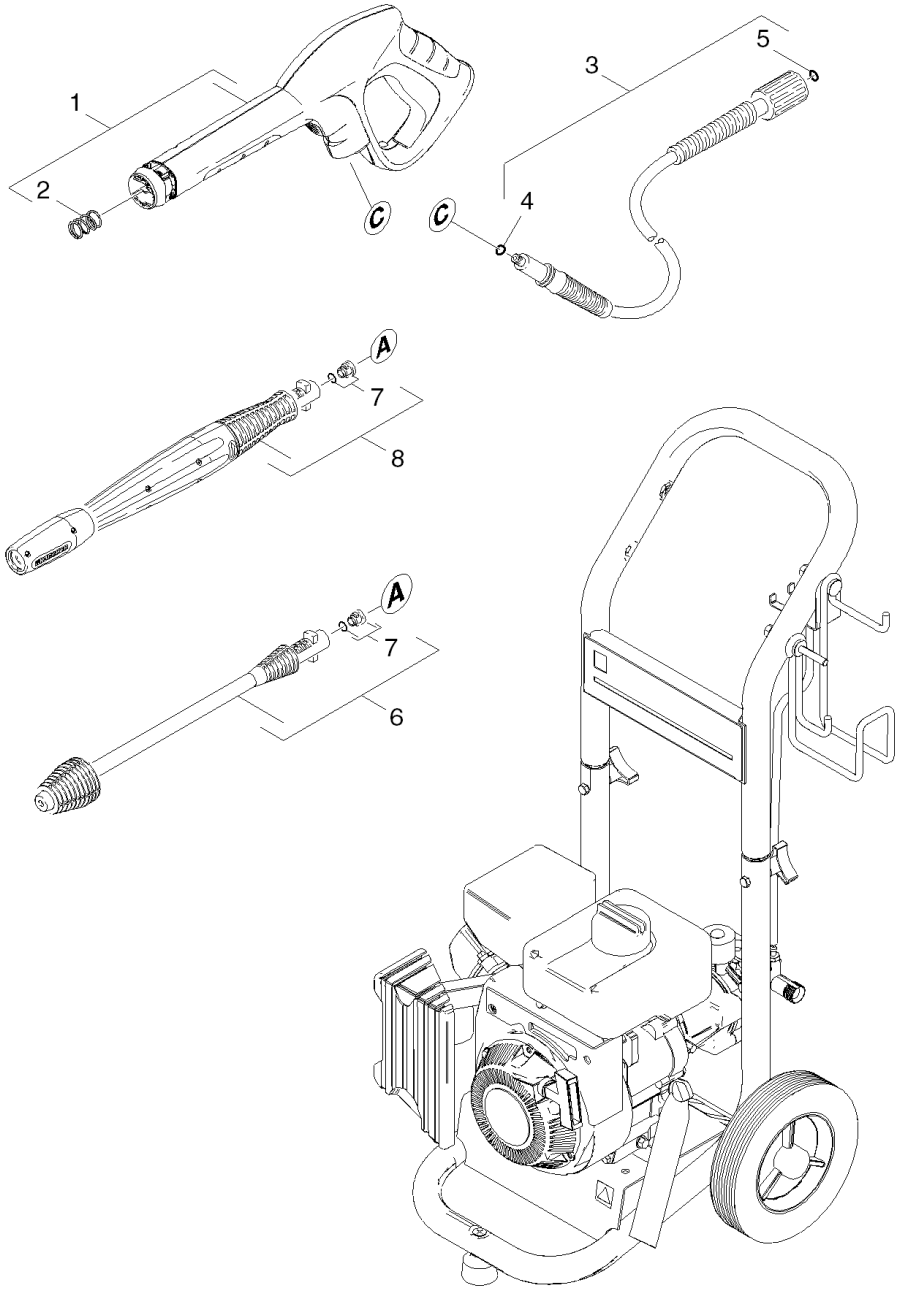

SBR24.de • SBR24.de • SBR24.de • SBR24.de • SBR24.de • SBR24.de • SBR24.de • SBR24.de • SBR24.de • SBR24

Kurz-Ersatzteilliste (1.133-622.3)

KÄRCHER

POS	Artikelnr.	Beschreibung	Anzahl	Einheit
1	2.642-172.0	G 160 Q Pistole Quick Connect	1.000	ST
2	5.332-464.0	Druckfeder	1.000	ST
3	6.391-731.0	HD-Schlauch 14.5MPa/6 40°C NQC B	1.000	ST
4	6.363-410.0	O-Ring 5,7x1,78 NBR 90Shore	1.000	ST
5	2.880-990.0	Ersatzteilsatz O-Ring 5x -Kaercher	1.000	ST
6	4.767-025.0	Rotorduese F037	1.000	ST
7	2.640-729.0	O-Ring Set	2.000	ST
8	4.760-524.0	VPS K5 033	1.000	ST