KÄRCHER

A 2003

DE Betriebsanleitung
EN Operating Instructions
FR Manuel d´instruction
IT Istruzioni per l'uso
NL Gebruiksaanwijzing
ES Instrucciones de servicio
PT Instruções de serviço
DA Betjeningsvejledning
NO Bruksanvisning
SV Bruksanvisning
FI Käyttöohje
EL Οδηγίες χειρισμού
TR Kullanim kilavuzu
RU Инструкция по эксплуатации
HU Üzemeltetési útmutató
CS Provozní návod
SL Navodila za uporabo
PL Instrukcja obsługi
RO Instrucțiuni de utilizare
SK Prevádzkový návod
HR Upute za uporabu
SR Uputstvo za upotrebu
BG Уиътване за употреба

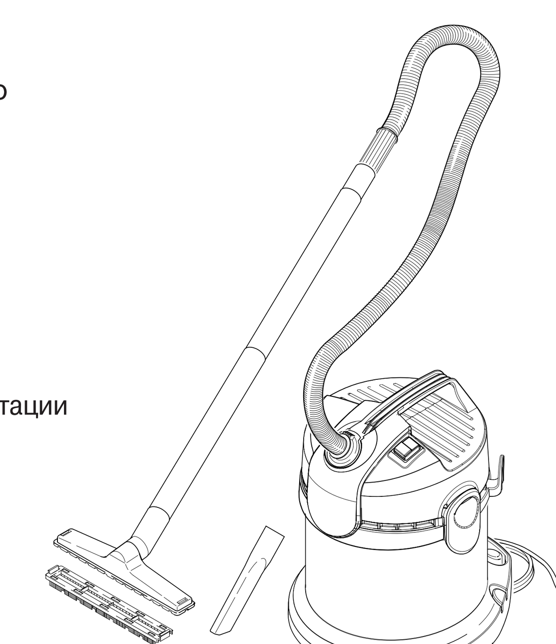

5.962-019.0
(04/2007)

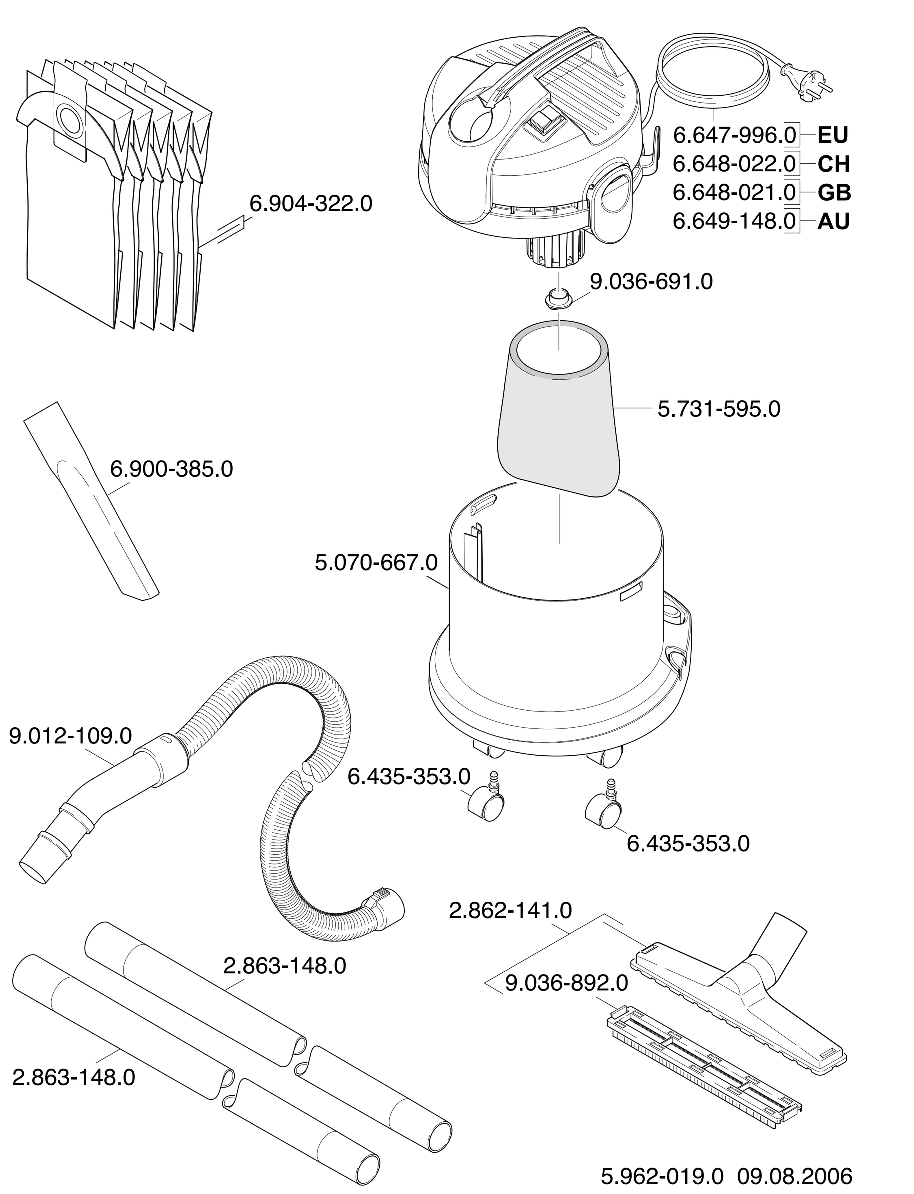

5.962-019.0 09.08.2006

A
Alfred Kärcher Ges.m.b.H.
Lichtblaustraße 7
1220 Wien
☎ (01) 25 06 00

AUS
Kärcher Pty. Ltd.
40 Koornang Road
Scoresby VIC 3179
☎ (03) 9765 - 2300

B / LUX
Kärcher N.V.
Industrieweg 12
2320 Hoogstraten
☎ 0900 - 33 444 33

BR
Kärcher Indústria e Comércio Ltda.
Av. Prof. Benedicto Montenegro 419
CEP 13.140-000 - Paulínia - SP
☎ 0800 17 61 11

CH
Kärcher AG
Industriestraße 16
8108 Dällikon
☎ 0844 850 863

CZ
Kärcher spol. s.r.o.
Za Mototechnou 1114/4
155 00 Praha 5 -Stodůlky
☎ (02) 3552-1665

D
Alfred Kärcher GmbH & Co. KG
Service-Center Gissigheim
Im Gewerbegebiet 2
97953 Königheim-Gissigheim
☎ (07195) 903 20 65

DK
Kärcher Rengøringssystemer A/S
Gejlhavegård 5
6000 Kolding
☎ 70 20 66 67

E
Kärcher S.A.
Pol. Industrial Font del Radium
Calle Doctor Trueta 6-7
08400 Granollers (Barcelona)
☎ 902 17 00 68

F
Kärcher S.A.S.
5 Avenue des Coquelicots
Z.A. des Petits Carreaux
94865 Bonneuil-sur-Marne
☎ (01) 43 99 67 70

FIN
Kärcher OY
Yrittäjäntie 17
01800 Klaukkala
☎ 0207 413 600

GR
Kärcher Cleaning Systems A.E.
31-33, Nikitara & Konstantinoupoleos str.
13671 Acharnes
☎ 210 - 23 16 153

GB
Kärcher(UK) Limited
Kärcher House
Beaumont Road
Banbury
Oxon, OX16 1TB
☎ 0906-6800632; 01295-752000

H
Kärcher Hungária Kft
Tormásrét ut 2.
2051 Biatorbágy
☎ (023) 530-640

HK
Kärcher Limited
Unit 10, 17/F.
APEC Plaza
49 Hoi Yuen Road
Kwun Tong, Kowloon
☎ (02) 357-5863

I
Kärcher S.p.A.
Via A. Vespucci 19
21013 Gallarate (VA)
☎ 848 - 99 88 77

IRL
Karcher Limited (Ireland)
12 Willow Business Park
Nangor Road
Clondalkin
Dublin 12
☎ (01) 409 77 77

KOR
Karcher Co. Ltd. (South Korea)
Youngjae B/D, 50-1, 51-1
Sansoo-dong, Mapo-ku
Seoul 121-060
☎ 032-465-8000

MAL
Karcher Cleaning Systems Sdn. Bhd.
No. 8, Jalan Serindit 2
Bandar Puchong Jaya
47100 Puchong, Selangor
☎ (03) 5882 1148

N
Kärcher AS
Stanseveien 31
0976 Oslo
☎ (024) 1777-00

NL
Kärcher BV
Postbus 474
4870 AL Etten-Leur
☎ 0900-33 444 33

NZ
Karcher Limited
12 Ron Driver Place
East Tamaki, Auckland
☎ (09) 274-4603

PRC
Karcher Cleaning Systems Co., Ltd.
Part B, Building 30,
No. 390 Ai Du Road
Shanghai Waigaoquiao 200131
☎ (021) 5046-3579

P
Neoparts Com. e Ind. Automóvel, Lda.
Largo Vitorino Damásio. 10
1200 Lisboa
☎ (21) 395 0040

PL
Kärcher Sp. z o.o.
Ul. Stawowa 140
31-346 Kraków
☎ (012) 6397-222

RUS
Karcher Ltd.
Vienna House
Strastnoi Blv. 16
107031 Moscow
☎ 095-933 87 48

S
Kärcher AB
Tagenevägen 31
42502 Hisings-Kärra
☎ (031) 577-300

SGP
Karcher Asia Pacific Pte. Ltd.
5 Toh Guan Road East
#01-00 Freight Links Express Distripark
Singapore 608831
☎ 6897-1811

TR
Kärcher Servis Ticaret A.S.
9 Eylül Mahallesi
307 Sokak No. 6
Gaziemir / Izmir
☎ (0232) 252-0708

TWN
Karcher Limited
5F/6. No.7
Wu-Chuan 1st Rd
Wu-Ku Industrial Zone
Taipei County
☎ (02) 2299-9626

UA
Kärcher Ukraine
Dehtiarivska Street 62
04112 Kyiv
☎ (044) 492 16 54

UAE
Karcher FZE
Jebel Ali Free Zone
RA 8, XB 1, Jebel Ali, Dubai
☎ (04) 8836-776

ZA
Kärcher (Pty.) Limited
144 Kuschke Street
Meadowdale
Edenvale 1614
☎ (011) 574-5360

11/2006

KÄRCHER
www.kaercher.com

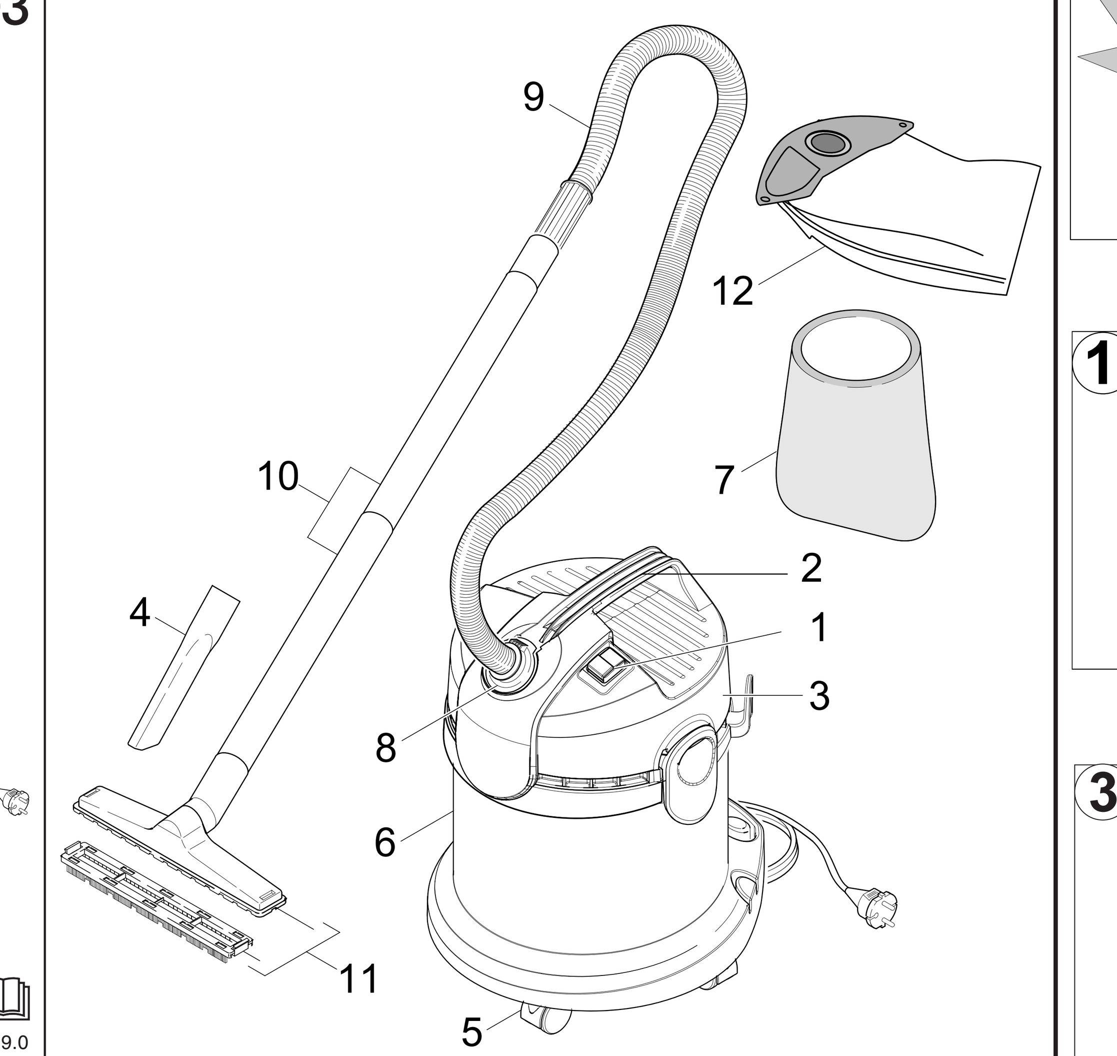

DE Das Gerät ist entsprechend in dieser Betriebsanleitung gegebenen Beschreibungen und Sicherheitshinweisen zur Verwendung als Nass- und Trockensauger bestimmt.
Verwenden Sie dieses Gerät nur im privaten Bereich, wie z.B. im Haushalt, in der Hobbywerkstatt oder im Auto.

1 Schalter EIN/AUS **2** Tragegriff **3** Motorgehäuse **4** Fugendüse **5** Lenkrollen **6** Schmutzbehälter **7** Filter **8** Saugschlauchanschluss **9** Saugschlauch **10** Saugrohr **11** Bodendüse **12** Papierfiltertüte

Prüfen Sie beim Auspacken den Packungsinhalt auf Vollständigkeit. Die Lenkrollen befinden sich im Behälter und müssen noch montiert werden. Benachrichtigen Sie bei Transportschäden bitte Ihren Händler.

① Lenkrollen montieren, Papierfiltertüte einlegen.
② Motorgehäuse auf Behälter aufsetzen und mit Clips verschließen ③ Zubehör anschließen
⚠ ***Nie ohne eingesetzten Filter arbeiten!***
ℹ *Beim Wechsel von Nass- auf Trockensaugen folgendes beachten:* ***Nassen Filter vor Benutzung vollständig trocknen!***
④ Trockensaugen-Hartflächen ⑤ Trockensaugen-Teppichböden
⑥ Nasssaugen ⚠ ***Keine Papierfiltertüte verwenden! Gerät bei Schaum oder Flüssigkeitsaustritt sofort ausschalten!***
ℹ *Ist der Behälter voll, schließt ein Schwimmer die Saugöffnung und die Saugturbine läuft mit erhöhter Drehzahl. Gerät sofort ausschalten und Behälter entleeren.*
⑦ Betrieb beenden
⑧ Pflegen / Warten
⚠ ***Vor allen Pflege- und Wartungsarbeiten am Gerät Netzstecker ziehen.***
⚠ ***Die Reinigung des Gerätes darf nicht mit Schlauch oder Hochdruckwasserstrahl erfolgen (Gefahr von Kurzschlüssen oder anderen Schäden).***
⚠ ***Nassen Filter vor Benutzung vollständig trocknen!***
⑨ Zubehöraufbewahrung

EN The appliance is intended for use as a wet and dry vacuum cleaner in accordance with the descriptions and safety instructions in these operating instructions.
Use this unit in private areas only, e.g. in the household, workroom or in the car.

1 ON/OFF Switch **2** Carry handle **3** Motor housing **4** Crevice nozzle **5** Swivel casters **6** Dirt container **7** Filter **8** suction hose connection **9** Suction hose **10** Suction tube **11** Floor nozzle **12** Paper filter bag

When unpacking the appliance, make sure that all listed parts are supplied. You will find the swivel casters in the container. The swivel casters must be mounted on the appliance. Please inform your dealer if there has been any damage during transportation.

① Mount swivel casters, insert paper filter bag.
② Place the motor housing on the container and close the clips ③ Connect accessories
⚠ ***Never use the appliance without a filter!***
ℹ *When changing from wet to dry vacuuming note the following:* ***Always allow wet filters to dry completely before use!***
④ Dry vacuuming-stubborn stains ⑤ Dry vacuuming-carpets
⑥ Wet vacuuming ⚠ ***Never use a paper filter bag! If the appliance starts to leak foam or liquid, switch it off immediately!***
ℹ *As soon as the container is full, a float closes the suction opening and the suction turbine runs at a higher speed. Switch off the appliance immediately and empty the container.*
⑦ When finished
⑧ Care / Maintenance
⚠ ***Before any care and maintenance work on the machine draw out the mains plug.***
⚠ ***The appliance must not be cleaned using a water hose or a high-pressure water jet (danger of short-circuit or other damages).***
⚠ ***Always allow wet filters to dry completely before use!***
⑨ Store accessories

FR Conformément aux descriptions et consignes de sécurité figurant dans la présente notice d'instructions, cet appareil est destiné à aspirer les salissures mouillées et sèches.
N'utilisez cet appareil que dans le domaine privé, par ex. pour les travaux de nettoyage domestique, à l'atelier de bricolage ou dans la voiture.

1 Interrupteur MARCHE/ARRET **2** Poignée de transport **3** Boîtier moteur **4** Buse pour fentes **5** Roulettes pivotantes **6** Réservoir à salissures **7** Filtre **8** Raccord du flexible d'aspiration **9** Flexible d'aspiration **10** Tuyau d'aspiration **11** Buse de sol **12** Sachet-filtre en papier

Au déballage, vérifiez que le contenu de l'emballage est au complet. Les roulettes pivotantes sont à l'intérieur de la cuve. Si vous constatez des dégâts survenus pendant le transport, veuillez prévenir immédiatement votre revendeur.

① Montez les roulettes pivotantes, placer un sachet-filtre en papier
② Posez le boîtier moteur sur le réservoir puis obturez au moyen des clips ③ Branchez les accessoires
⚠ ***Ne travaillez jamais sans filtre en place!***
ℹ *Respectez les consignes suivantes lorsque vous passez de l'aspiration de salissures mouillées à l'aspiration sèche:* ***avant d'aspirer, faites sécher le filtre s'il était mouillé.***
④ Aspiration à sec de surfaces dures ⑤ Aspiration à sec des tapis et moquettes
⑥ Aspiration de liquide ⚠ ***N'utilisez pas de sachet filtre en papier! Eteignez immédiatement l'appareil si de la mousse ou du liquide en sort!***
ℹ *Une fois le réservoir plein, un flotteur referme l'orifice d'aspiration et la turbine aspirante tourne à une vitesse plus élevée. Eteignez immédiatement l'appareil et videz le réservoir.*
⑦ Fin du service
⑧ Nettoyage / Entretien
⚠ ***Avant d'effectuer tous les travaux de nettoyage et d'entretien sur l'appareil, veuillez débrancher sa fiche mâle de la prise de courant.***
⚠ ***Ne nettoyez jamais l'appareil avec un flexible à eau ou au jet d'eau haute pression (risque de provoquer des courts-circuits et autres dommages).***
⚠ ***Avant d'aspirer, faites sécher le filtre s'il était mouillé.***
⑨ Rangez l'accessoires.

IT L'apparecchio è destinato all'uso come aspiratore per liquidi ed aspiratore a secco conformemente alle istruzioni di sicurezza indicate in questo libretto d'istruzioni per l'uso.
Utilizzate questo apparecchio solo per l'attività privata, come per es. a casa, nel laboratorio di bricolage o nell'automobile.

1 Interruttore ACCESO/SPENTO **2** Maniglia di trasporto **3** Gruppo motore **4** Bocchetta per fessure **5** Ruote pivottanti **6** Serbatoio sporcizia **7** Filtro **8** Raccordo del tubo flessibile di aspirazione **9** Tubo flessibile di aspirazione **10** Tubo rigido di aspirazione **11** Bocchetta per pavimenti **12** Sacchetto-filtro di carta

Nel disimballaggio controllate la completezza del contenuto. Le ruote pivottanti si trovano all'interno del serbatoio e vanno ancora montate. In caso di danni di trasporto informate il vostro rivenditore.

① Montare le ruote pivottanti, inserire il sacchetto-filtro di carta
② Mettere il gruppo motore sul serbatoio e chiudere con le mollette ③ Collegare gli accessori.
⚠ ***Non lavorare mai senza avere montato il filtro!***
ℹ *Al cambio da aspirazione di liquidi ad aspirazione a secco tenere presente quanto segue:* ***asciugare il filtro prima di utilizzarlo!***
④ Aspirazione a secco – Superfici dure ⑤ Aspirazione a secco – Moquette
⑥ Aspirazione di liquidi ⚠ ***Non utilizzare il sacchetto-filtro di carta. Spegnere immediatamente l'apparecchio in caso di fuoruscita di schiuma o liquido!***
ℹ *Se il serbatoio è pieno, un galleggiante chiude l'apertura di aspirazione e la turbina di aspirazione gira ad una maggiore velocità. Spegnere immediatamente l'apparecchio e vuotare il serbatoio.*
⑦ Fine dell'uso
⑧ Cura / manutenzione:
⚠ ***Prima di qualsiasi lavoro di cura e manutenzione all'apparecchio estrarre sempre la spina di collegamento a rete.***
⚠ ***È vietato pulire l'apparecchio con un getto del tubo flessibile dell'acqua oppure con un getto d'acqua ad alta pressione (pericolo di cortocircuiti o di altri danni).***
⚠ ***Asciugare il filtro prima di utilizzarlo!***
⑨ Conservare l'accessori

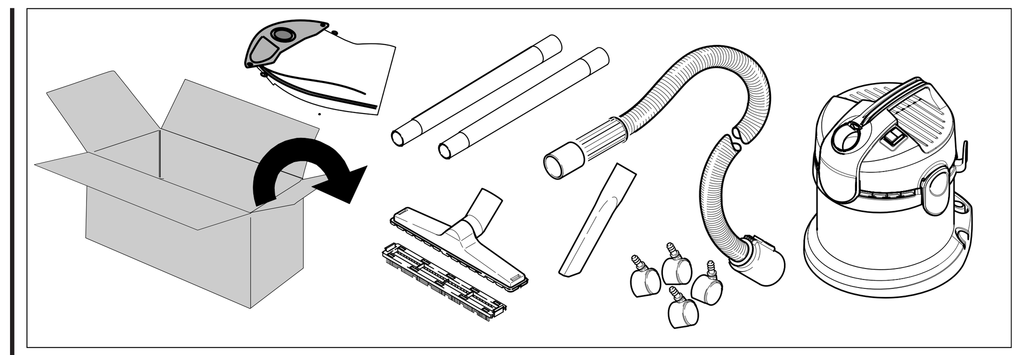

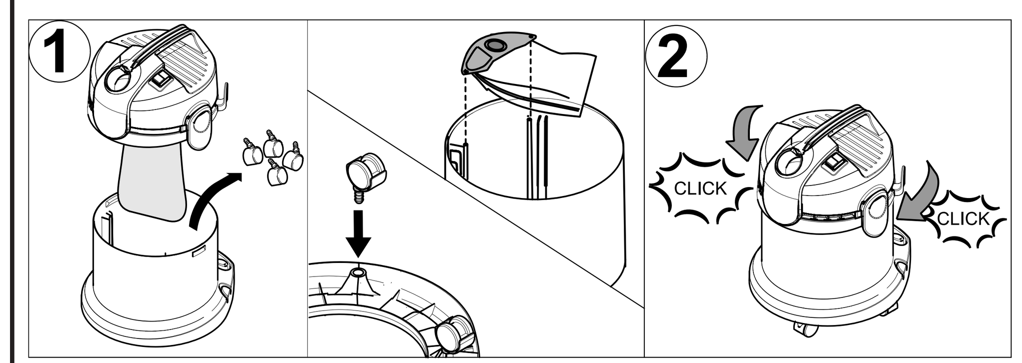

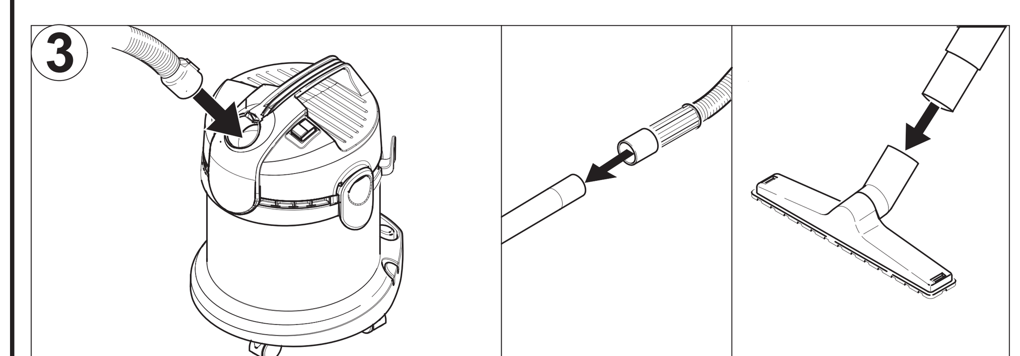

NL Het apparaat is bestemd voor gebruik als zuiger voor nat en droog zuigen volgens de beschrijvingen en veiligheidsvoorschriften in deze gebruiksaanwijzing.
Gebruik dit apparaat alleen voor particuliere toepassingen, bijvoorbeeld in het huishouden, de hobbyruimte of de auto.

1 Schakelaar AAN/UIT **2** Draaggreep **3** Motorhuis **4** Spleetmondstuk **5** zwenkwielen **6** Vuilreservoir **7** Filter **8** Zuigslangaansluiting **9** Zuigslang **10** Zuigbuis **11** Vloermondstuk **12** Papieren stofzak

Controleer bij het uitpakken of de inhoud van de verpakking volledig is. De zwenkwielen bevinden zich in het reservoir en moeten nog worden gemonteerd. Stel bij transportschade uw leverancier op de hoogte.

① Monteer de zwenkwielen, monteer de papieren stofzak
② Plaats het motorhuis op het vuilreservoir en sluit af met de clips. ③ Sluit het toebehoren aan.
⚠ ***Werk nooit zonder filter!***
ℹ *Let op het volgende bij de overgang van nat naar droog zuigen:* ***Droog daarom een nat filter voordat u het gebruikt.***
④ Droog zuigen op harde oppervlakken ⑤ Droog zuigen op tapijtvloeren
⑥ Nat zuigen ⚠ ***Gebruik geen papieren filterzak. Zet het apparaat onmiddellijk uit wanneer schuim of vloeistof naar buiten komen.***
ℹ *Wanneer het vuilreservoir vol is, sluit een vlotter de zuigopening en loopt de zuigturbine verder met verhoogd toerental. Zet het apparaat onmiddellijk uit en maak het vuilreservoir leeg.*
⑦ Gebruik beëindigen
⑧ Verzorging en onderhoud
⚠ ***Trek altijd de stekker uit het stopcontact voor verzorgings- en onderhoudswerkzaamheden aan het apparaat.***
⚠ ***Reinig het apparaat niet met een slang of hogedrukwaterstraal (gevaar voor kortsluiting en andere schade).***
⚠ ***Droog daarom een nat filter voordat u het gebruikt.***
⑨ Berg het toebehoren op.

ES El aparato ha sido concebido y diseñado para su aplicación como aspirador de suciedad seca, líquida o húmeda. Antes de poner en marcha el aparato por vez primera deberán leerse atentamente las presentes instrucciones de servicio, observándolas estrictamente durante el trabajo práctico con el mismo.
El aparato ha sido diseñado exclusivamente para uso doméstico, por ejemplo en el hogar, la sala de bricolaje o el coche.

1 Interruptor para conexión y desconexión del aparato **2** Asa de transporte **3** Carcasa del motor (turbina) **4** Boquilla para juntas **5** Ruedas giratorias **6** Recipiente para la suciedad **7** Filtro **8** Conexión para la manguera de aspiración **9** Manguera de aspiración **10** Tubo de aspiración **11** Boquilla barredora de suelos **12** Bolsa de filtro, de papel

Al desembalar el aparato, verificar si el embalaje del aparato contiene el equipo completo de éste. Las ruedas giratorias se encuentran en el interior del recipiente y deben ser montadas. Si al desembalar el aparato comprobara Vd. algún daño o desperfecto en el mismo atribuible al transporte, rogamos se dirija inmediatamente al distribuidor en donde adquirió el aparato.

① Montar las ruedas giratorias en el aparato, colocar una bolsa de filtro, de papel
② Montar la tapa con la turbina integrada sobre el cuerpo (recipiente) del aparato. Fijarla con los cierres de sujeción. ③ Acoplar los accesorios.
⚠ ***¡No trabajar nunca sin estar el filtro colocado en el aparato!***
ℹ *Al cambiar de la aspiración de suciedad húmeda o líquida a suciedad seca tenga presente lo siguiente:* ***Dejar secar siempre el filtro antes de utilizar la máquina!***
④ Aspiración de suciedad seca de suelos duros ⑤ Aspiración de suciedad seca de alfombras y moquetas
⑥ Aspiración de suciedad húmeda o líquida ⚠ ***¡No utilizar nunca la bolsa de filtro de papel al aspirar suciedad líquida o húmeda! ¡Desconectar el aparato inmediatamente en caso de producirse espuma o escapes de líquido!***
ℹ *Al llenarse el recipiente para la suciedad líquida, un flotador cierra la abertura de aspiración, con lo que la turbina gira a un mayor número de revoluciones. En caso de producirse tal situación, desconectar el aparato y vaciar el recipiente para la suciedad líquida.*
⑦ Concluir el trabajo con el aparato ⑧ Trabajos de cuidado y mantenimiento
⚠ ***Antes de ejecutar cualquier trabajo de cuidado o mantenimiento del aparato, extraer el cable de conexión del mismo de la toma de corriente.***
⚠ ***¡No limpiar nunca el aparato con el chorro de agua de la manguera o una limpiadora de alta presión! (Peligro de cortocircuitos u otros daños en el aparato).***
⚠ ***Dejar secar siempre el filtro antes de utilizar la máquina!***
⑨ Guardar los accesorios

PT O aparelho foi concebido e desenhado para sua aplicação como aspirador de sujidade seca, líquida ou humida. Utilize este aparelho somente em áreas particulares, tais como nos trabalhos domésticos, na oficina de laser ou para limpar o carro.

1 Interruptor liga/desliga **2** Cabo de de transporte **3** Carcaça do motor **4** Bocal para juntas **5** Rolos de guia **6** Depósito de sujidade **7** Filtro **8** Conexão para a mangueira de aspiração **9** Mangueira de aspiração **10** Tubo de aspiração **11** Bocal para limpeza do chão **12** Saco filtrante de papel

Ao desembalar controle o conteúdo da embalagem quanto a sua integridade. Os rolos de guia encontram-se no recipiente e ainda devem ser montados. No caso de sinistros de transporte informe o seu revendedor.

① Montar as rolos de guia no aparelho, colocar o saco filtrante de papel
② Colocar a carcaça do motor sobre o depósito de sujidade e fixá-la com os clips. ③ Conectar os acessórios.
⚠ ***Não trabalhar nunca sem filtro montado no aparelho!***
ℹ *Ao mudar da aspiração de sujidade humida para sujidade seca observar o seguinte:* ***Portanto secar o filtro húmido antes de utilizá-lo.***
④ Aspirar sujidades secas em superfícies duras ⑤ Aspirar sujidades secas em carpetes
⑥ Aspirar líquido ⚠ ***Não usar nenhum saco filtrante de papel. Desligar o aparelho imediatamente no caso de produzir espuma ou de fugas de líquido!***
ℹ *Quando o depósito ficar cheio, o flutuador fecha a abertura de aspiração e a turbina gira a um número de rotações mais elevado. Neste caso desligar o aparelho e esvaziar o depósito de sujidade líquida.*
⑦ Terminar o serviço
⑧ Conservação / Manutenção:
⚠ ***Antes de efectuar quaisquer trabalhos de conservação e manutenção no aparelho: tirar a fixa de rede da tomada.***
⚠ ***Nunca limpar o aparelho com borrifo de água da mangueira ou com uma limparadora de alta pressão! (Perigo de curto-circuito ou outros danos no aparelho).***
⚠ ***Portanto secar o filtro húmido antes de utilizá-lo.***
⑨ Guardar os acessórios.

DA Støvsugeren er beregnet til våd- og tørsugning i henhold til beskrivelserne og sikkerhedshenvisningerne i nærværende betjeningsvejledning.
Maskinen må kun benyttes i boligen, f.eks. i husholdningen, på hobbyværkstedet eller i bilen.

1 Afbryder TÆND/SLUK **2** Bæregreb **3** Motorhus **4** Fugedyse **5** Styreruller **6** Beholder til opsuget tørt eller vådt snavs **7** Filter **8** Sugeslangetilslutning **9** Sugeslange **10** Sugerør **11** Gulvdyse **12** Papirfilterpose

Kontrollér pakkens indhold for komplethed ved udpakningen. Styreruller ligger i beholderen og skal først monteres. Underret forhandleren i tilfælde af transportskader.

① Hjulene/styreruller monteres, Papirfilterpose ilægges.
② Motorhuset sættes på beholderen og lukkes med clips. ③ Tilslutning af tilbehør.
⚠ ***Der må aldrig arbejdes, uden at filteret er sat i!***
ℹ *I forbindelse med skift fra våd- til tørsugning skal følgende iagttages:* ***Skal det våde filter tørres, inden det benyttes!***
④ Tørsugning – hårde overflader ⑤ Tørsugning – gulvtæpper
⑥ Vådsugning ⚠ ***Der arbejdes uden isat papirfilterpose. Sluk straks støvsugeren, hvis der slipper skum***
ℹ *Når beholderen er fuld, lukker en svžmmer sugeåbningen, og sugeturbinen arbejder med žget hastighed. Sluk straks stžvsugeren og tžm beholderen.*
⑦ Afslutning af drift.
⑧ Pleje/vedligeholdelse.
⚠ ***Træk altid netstikket ud af stikkontakten, inden der udføres pleje- og vedligeholdelsesarbejder.***
⚠ ***Støvsugeren må ikke rengøres med slange eller højtryksvandstråle (risiko for kortslutning eller andre skader).***
⚠ ***Skal det våde filter tørres, inden det benyttes!***
⑨ Henstil tilbehøret.

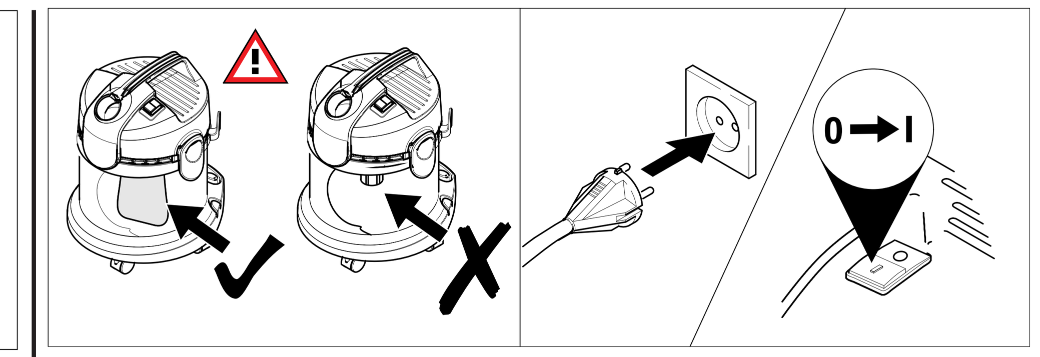

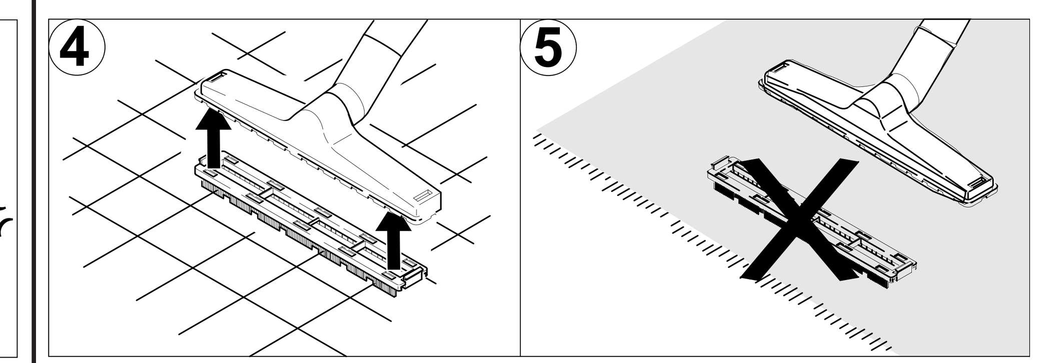

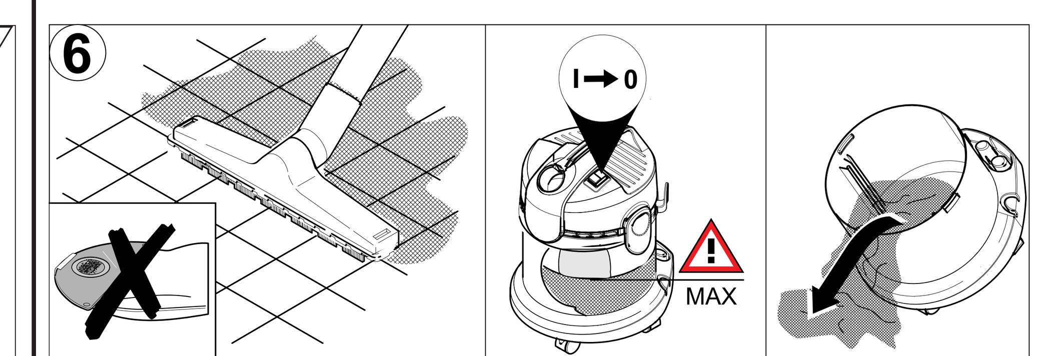

NO Maskinen skal brukes iht. de beskrivelser og sikkerhetsanvisninger som er gitt i denne bruksanvisning for oppsuging av vått og tørt smuss.
Denne maskinen er kun beregnet for privat bruk, som f.eks. i hjemmet, i hobbyverkstedet eller i bilen.

1 PÅ/AV-bryter **2** Bærehåndtak **3** Motordel **4** Fugedyse **5** Styrehjulene **6** Smussbeholder **7** Filter **8** Sugeslangetilkobling **9** Sugeslange **10** Sugerør **11** Gulvmunnstykke **12** Papirfilterpose

Kontroller ved utpakking at alle deler finnes. Styrehjulene ligger i beholderen og må først monteres. Ta umiddelbart kontakt med din forhandler dersom du skulle oppdage transportskader.

① Monter styrehjulene, monter papirfilterpose.
② Sett motordelen på beholderen og fest klipsene. ③ Koble til tilbehør.
⚠ ***Bruk aldri maskinen uten at det er montert filter!***
ℹ *Ta hensyn til følgende ved skifting fra vann- til støvsuging:* ***Et vått filter må tørke før det brukes til støvsuging.***
④ Støvsuging – harde overflater. ⑤ Støvsuging – teppegulv.
⑥ Vannsuging ⚠ ***Det må ikke brukes papirfilterpose. Slå av maskinen umiddelbart dersom det lekker ut skum eller væske!***
ℹ *Når beholderen er full, stenger en flottør sugeåpningen og sugeturbinen går med høyt turtall. Slå av maskinen umiddelbart og tøm beholderen.*
⑦ Etter bruk.
⑧ Service / Vedlikehold.
⚠ ***Ta alltid ut det elektriske støpselet før noen service- og vedlikeholdsarbeider påbgynnes.***
⚠ ***Rengjøring av maskinen må ikke skje med vannslange eller høytrykksvasker (fare for kortslutning eller andre skader).***
⚠ ***Et vått filter må tørke før det brukes til støvsuging.***
⑨ Oppbevar tilbehør

SV Maskinen är avsedd för våt- och torrsugning enligt beskrivning och säkerhetsanvisningar i denna bruksanvisning.
Denna maskin är avsedd för privat bruk, som t ex i hushållet, i hobbyverkstaden eller i bilen.

1 Strömställare TILL/FRÅN **2** Bärhandtag **3** Motorkåpa **4** Fogmunstycke **5** Styrrullar **6** Smutsbehållare **7** Filter **8** Sugslanganslutning **9** Sugslang **10** Sugrör **11** Golvmunstycke **12** Pappersfilterpåse

Kontrollera vid uppackningen att innehållet är komplett. Styrrullarna befinner sig i behållaren och måste monteras. Meddela handlaren eventuella transportskador.

① Montera styrrullar, set i pappersfilterpåse
② Sätt motorkåpan på behållaren och lås den med klämmorna. ③ Anslut tillbehör.
⚠ ***Sug aldrig utan filter!***
ℹ *Vid omställning från våt- till torrsugning: Torka därför fuktigt filter före användning.*
④ Torrsugning – hårda ytor ⑤Torrsugning – mattor
⑥ Våtsugning ⚠ ***Arbeta utan filterpåse i maskinen. Koppla genast från maskinen om skum eller vätska träder ut!***
ℹ *När behållaren är full, sluter en flottör sugöppningen och sugturbinens varvtal höjs. Koppla genast från maskinen och töm behållaren.*
⑦ Stopp
⑧ Underhåll
⚠ ***Dra ut nätkontakten innan underhållsåtgärder påbörjas.***
⚠ ***Maskinen får ej rengöras med slang eller högtrycksstråle (risk för kortslutning eller andra skador).***
⚠ ***Torka därför fuktigt filter före användning.***
⑨ Förvara maskinen på lämplig plats.

FI Laite on tarkoitettu käytettäväksi märkä- ja kuivaimurina tässä annettujen käyttö- ja turvallisuusohjeiden mukaisesti.
Käytä laitetta vain imurointiin kotitaloudessa, askartelutiloissa ja auton sisätilojen imurointiin. Imuri ei ole tarkoitettu ammattikäyttöön.

1 Käyttökytkin PÄÄLLE/POIS **2** Kantokahva **3** Moottorinkansi **4** Rakosuutin **5** Kääntyvät etupyörät **6** Likasäiliö **7** Suodatin **8** Imuletkun liitäntä **9** Imuletku **10** Imutanko **11** Lattiasuutin pölypussi **12** Paperinen

Tarkista sisältääkö pakkaus kaikki ilmoitetut varusteet. Ohjausrullat sijaitsevat säiliössä ja ne on vielä asennettava. Jos laite on vaurioitunut kuljetuksen aikana, ilmoita siitä heti myyjäliikkeeseen.

① Kiinnitä kääntyvät etupyörät paikoilleen.
② Aseta moottorinkansi säiliön päälle ja lukitse kiinnittimillä. ③ Kiinnitä varuste.
⚠ ***Älä imuroi ilman suodatinta!***
ℹ *Kun vaihdat käyttötavan märkäimuroinnista kuivaimurointiin, ota huomioon seuraavaa:* ***Anna märän suodattimen kuivua ennen käyttöä!***
④ Kuivaimurointi – kovat pinnat ⑤ Kuivaimurointi – mattopinnat
⑥ Märkäimurointi ⚠ ***Älä käytä pölypussia. Pysäytä imuri heti, jos koneesta tulee ulos vaahtoa tai.***
ℹ *Kun säiliö on täynnä, uimuri sulkee imuaukon ja imuturbiini käy korkeilla kierrosluvuilla. Pysäytä imuri heti ja tyhjennä säiliö.*
⑦ Käytön lopetus
⑧ Hoito / huolto
⚠ ***Irrota verkkopistoke pistorasiasta aina ennen laitteen puhdistamista tai huoltotöitä.***
⚠ ***Imuria ei saa pestä vesiletkulla tai korkeapaineisella vedellä (oikosulun tai muiden vaurioiden vaara).***
⚠ ***Anna märän suodattimen kuivua ennen käyttöä!***
⑨ Vie imuri säilytyspaikkaan.

EL Η συσκευή προορίζεται για τη χρήση ως ηλεκτρική σκούπα και συγκεκριμένα για την αναρρόφηση υγρών και στεγνών ρύπων σύμφωνα με τις περιγραφές και τις υποδείξεις ασφαλείας που δίνονται σ' αυτές τις οδηγίες χειρισμού. Χρησιμοποιείτε τη συσκευή αυτή αποκλειστικά και μόνον στον ιδιωτικό τομέα, π.χ. στο νοικοκυριό, για την εκτέλεση ερασιτεχνικών εργασιών ή στο αυτοκίνητο.

1 Διακόπτης ειδών λειτουργίας **2** Λαβή μεταφοράς **3** Περίβλημα κινητήρα **4** Ακροφύσιο αρμών **5** Τροχίσκοι οδήγησης **6** Δοχείο ρύπων **7** Φίλτρο **8** Σύνδεση εύκαμπτου σωλήνα αναρρόφησης **9** Εύκαμπτος σωλήνας αναρρόφησης **10** Σωλήνας αναρρόφησης **11** Μπεκ δαπέδων **12** Σακούλα χάρτινου φίλτρου

Κατά το ξεπακετάρισμα ελέγξτε την πληρότητα του περιεχομένου της συσκευασίας. Οι τροχοί βρίσκονται μέσα στον κάδο και πρέπει να συναρμολογηθούν. Σε περίπτωση ζημιών από τη μεταφορά παρακαλείσθε να πληροφορήσετε αμέσως το κατάστημα, από το οποίο αγοράσατε τη συσκευή.

① Συναρμολογήστε τις τροχίσκοι οδήγησης και Σακούλα χάρτινου φίλτρου
② Τοποθετήστε το περίβλημα του κινητήρα επάνω στο δοχείο και κουμπώστε το με τα κλιπ. ③ Συνδέστε τα εξαρτήματα.
⚠ ***Μη δουλεύετε ποτέ χωρίς να έχει τοποθετηθεί φίλτρο στη συσκευή!***
ℹ *κατά την αλλαγή αναρρόφησης από υγρούς σε στεγνούς ρύπους: Πριν από τη χρήση στεγνώνετε το φίλτρο!*
④ Αναρρόφηση στεγνών ρύπων – σκληρές επιφάνειες ⑤ Αναρρόφηση υγρών ρύπων – μοκέτες
⑥ Αναρρόφηση υγρών ρύπων ⚠ ***Μη χρησιμοποιείτε σακούλα χάρτινου φίλτρου. Σε περίπτωση που εξέρχεται αφρός ή υγρό από τη συσκευή, αυτή πρέπει να τεθεί αμέσως εκτός λειτουργίας!***
ℹ *Σε περίπτωση που γεμίσει το δοχείο, ένας πλωτήρας κλείνει το άνοιγμα αναρρόφησης και ο στρόβιλος αναρρόφησης δουλεύει με αυξημένο αριθμό στροφών. Θέτετε τη συσκευή αμέσως εκτός λειτουργίας και αδειάστε το δοχείο.*
⑦ Λήξη λειτουργίας
⑧ Φροντίδα / Συντήρηση
⚠ Πριν από όλες τις εργασίες φροντίδας και συντήρησης στη συσκευή τραβάτε το φις από την πρίζα.
⚠ **Ο καθαρισμός της συσκευής δεν επιτρέπεται να γίνεται με εύκαμπτο σωλήνα ή με ακτίνα νερού υψηλής πίεσης (κίνδυνος βραχυκυκλωμάτων ή άλλων ζημιών).**
⚠ **Πριν από τη χρήση στεγνώνετε το φίλτρο!**
⑨ Φυλάτε τη εξαρτημάτων

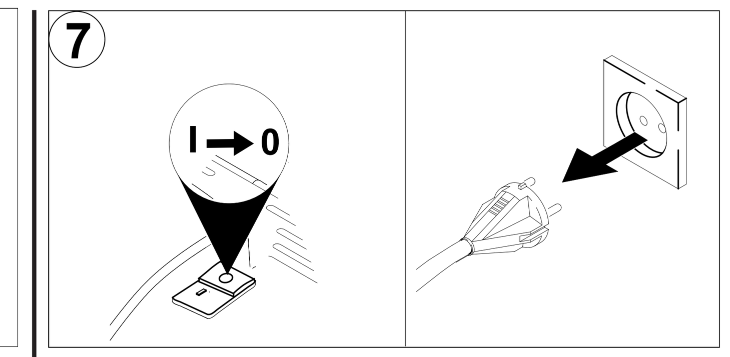

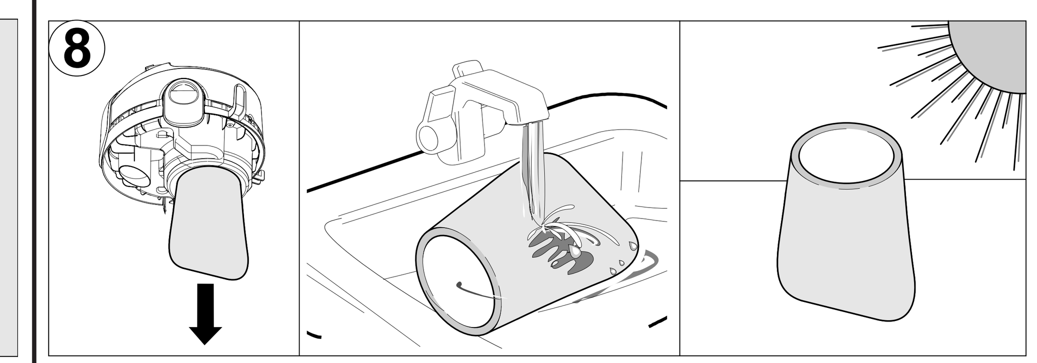

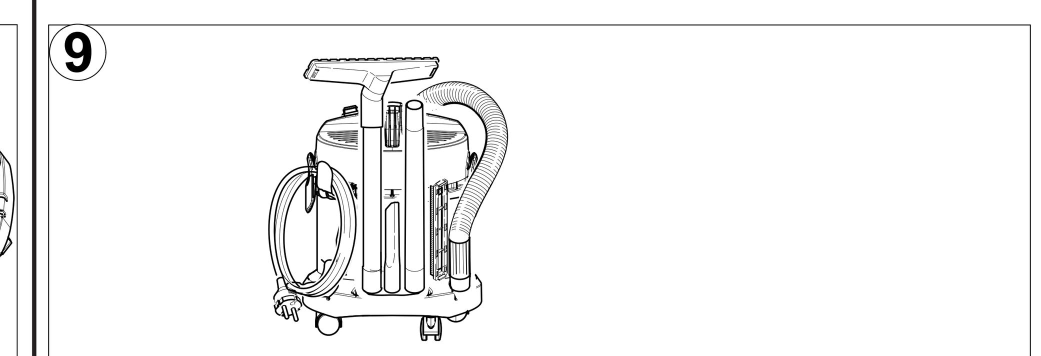

TR Bu cihazın (ıslak – kuru elektirik süpürgesi) nasıl kullanılacağına ilişkin olarak bu kullanım kılavızunda yapılmış olan açıklamalar ve konu ile ilgili güvenlik tedbirleri geçerlidir.
Bu cihazı sadece ev tipi temizlik işlerinde örn., ev temizliğinde, boş zamanlarınızı el işleri ile geçirdiğiniz atölyelerin temizliğinde yada araba temizliğinde kullanınız.

1 Açma kapama düğmesi **2** Taşıma kolu **3** Motor bölmesi **4** Derz ucu **5** Kılavuz tekerler **6** Toz ve Kirli suyun toplandığı hazne **7** Filitre **8** Hortumunun cihaza bağlandığı yer **9** Hortum **10** Boru **11** Yer fırçası **12** Kağıt filitre torbası

Cihazi ambalajindan çikarirken parçalarin ve aksesuarlarin tam olup olmadigini kontrol ediniz. Döner tekerlekler kabın içindedir ve monte edilmeleri gerekir. Cihazın taşımması sırasında oluşan hasarları lütfen derhal satıcınıza bildiriniz.

① Tekerleri yerine monte ediniz.
② Motor bölmesini toz kabının üstüne oturtunuz ve kilit mekanizması ile tutturunuz.
③ Gerekli olan aksesuarları yerine monte ediniz.
⚠ ***Filitresi takılı olmadan cihazı kesinlikle çalıştırmayınız.***
ℹ *Islak temizlemeden kuru temizlemeye geçerken dikkat edilmesi gerekenler: cihazı kullanmadan önce ıslak olan filitre birimleri mutlaka iyice kurutunuz.*
④ Kuru temizleme – sert zeminler için ⑤ Kuru temizleme – halılar için
⑥ Islak temizlik ⚠ ***Kesinlikle kağıt filitre torbası kullanmayınız. Köpük yada sıvıların cihazın dışına taşması halinde, cihazı derhal kapatınız.***
ℹ *Cihazın alt kısımdaki hazne tamamen dolduğunda, şamandıra cihazın emiş ağzını otomatik olarak kapatır ve emmeyi sağlayan türbin yüksek devir sayısı ile çalışmaya başlar. Bu durumda cihazı derhal kapatınız ve kabı boşaltınız.*
⑦ Cihaz ile çalışmanız bittiğinde
⑧ Temizlik / Bakım:
⚠ ***Bakım ve temizlik çalışmalarından önce cihazın fişini prizden çekiniz.***
⚠ ***Cihazı, kesinlikle üzerine hortumla su püskürterek su yada yüksek basınçlı su jeti ile yıkamayınız (kısa devre veya başka hasarların oluşma tehlikesi).***
⚠ ***Cihazı kullanmadan önce ıslak olan filitre birimleri mutlaka iyice kurutunuz.***
⑨ Cihazı yerine temizlenmesi

RU Данный прибор можно применять для влажного и сухого всасывания только в соответствии с приводимыми в данной инструкции пояснениями и указаниями по технике безопасности.
Мы просим Вас использовать этот аппарат только в личных целях, как например в домашнем хозяйстве, при занятии Вашими хобби или для уборки автомобиля.

1 Переключатель **2** Ручка для переноса **3** Корпус мотора **4** Форсунка для чистки стыков **5** Направляющий ролик **6** Бак для мусора **7** Фильтр **8** Патрубок для всасывающего шланга **9** Всасывающий шланг **10** Всасывающая труба **11** Сопло для пола **12** Бумажный мешок

При распаковке проверьте содержимое на наличие всех деталей, входящих в комплект. Направляющие ролики находятся в резервуаре и должны быть закреплены в соответствующих местах. При обнаружении повреждений во время транспортировки обращайтесь к Вашему продавцу.

① Закрепление направляющих роликов и Бумажный мешок
② Насадить корпус мотора на емкость и закрыть защелки ③ Подключить принадлежности.
⚠ ***Никогда не следует работать без установленного фильтра!***
ℹ *При переходе с влажного на сухое всасывание необходимо учитывать следующее:* ***влажный фильтр перед употреблением необходимо высушить!***
④ Сухое всасывание – твердые поверхности ⑤ Сухое всасывание – ковровые напольные покрытия
⑥ Влажное всасывание ⚠ ***Не следует примерять бумажный мешок-фильтр. При появлении на выходе пены или жидкости, прибор следует немедленно выключить!***
ℹ *При заполнении емкости поплавок закрывает всасывающее отверстие, и всасывающая турбина начинает работать с повышенными оборотами. Следует немедленно выключить прибор и опорожнить емкость.*
⑦ Окончание работы
⑧ Уход/ Обслуживание
⚠ ***Прежде чем начинать какие-либо действия по уходу и обслуживанию прибора следует вынуть вилку из розетки.***
⚠ ***Нельзя мыть прибор и принадлежности при помощи шланга или струи воды под высоким давлением (опасность короткого замыкания или других повреждений).***
⚠ ***влажный фильтр перед употреблением необходимо высушить!***
⑨ Хранение принадлежностей

HU A készüléket a kezelési útmutatóban megadott leírásoknak és biztonsági útmutatásoknak megfelelően nedves és szárazporszívóként történő használatra rendelték.
A készüléket csak magáncélra használja olyan területeken, mint pl. a háztartás, a hobbi barkácsműhely vagy autó.

1 Kapcsoló BE/KI **2** Tartófogantyú **3** Készülékház **4** Fúgafúvóka **5** Elforduló kerék **6** Szennyeződés tároló **7** Szűrő **8** Szívótömlő-csatlakozó **9** Szívótömlő **10** Szívócső **11** Padlószívófej **12** Papír szűrőtasak

Ellenőrizze kicsomagoláskor a csomag tartalmának teljességét. A görgőket megtalálja a tartályban, ezeket már csak fel kell szerelni. Szállítás közben keletkezett károk esetén értesítse az eladót.

① Szerelje fel a kerekeket és papír szűrőtasak
② Rakja fel a készülékházat a tartályra és zárja le a kapcsokkal.
③ Csatlakoztassa a tartozékokat.
⚠ ***Szűrő nélkül soha ne dolgozzon!***
ℹ *A nedves porszívózásról a száraz porszívózásra való átállásnál az alábbiakat vegye figyelembe:* ***a nedvesszűrőt a használat előtt szárítsa meg!***
④ Száraz porszívózás kemény felületeken ⑤ Száraz porszívózás padlószőnyegeken
⑥ Nedves porszívózás ⚠ **Ne használjon papír szűrőtasakot! Azonnal kapcsolja ki a készüléket hab vagy folyadék kifolyásakor.**
ℹ *Ha a tartály tele van, egy úszó elzárja a szívónyílást és a szívóturbina nagyobb fordulatszámmal forog. Azonnal kapcsolja ki a készüléket, és ürítse ki a tartályt.*
⑦ A munka befejezése
⑧ Ápolás / karbantartás
⚠ ***Minden ápolási és karbantartási munkálat megkezdése előtt húzza ki a készülék hálózati csatlakozóját.***
⚠ ***A készülék megtisztítása nem történhet tömlővel vagy nagynyomású vízsugárral (rövidzárlat vagy más károk keletkezhetnek).***
⚠ ***A nedvesszűrőt a használat előtt szárítsa meg!***
⑨ A készülék a tartozékokat

DE Sicherheitshinweise

Erlauben Sie Kindern und Jugendlichen den Umgang mit dem Gerät nur unter Aufsicht.
Lassen Sie das Gerät niemals unbeaufsichtigt, solange der Hauptschalter eingeschaltet ist.

⚠ Elektrischer Anschluss
Die Spannungangabe auf dem Typenschild muss mit der Versorgungsspannung übereinstimmen.

⚠ Stromschlaggefahr!
Netzstecker niemals mit feuchten Händen anfassen.
Anschlussleitung mit Netzstecker vor jedem Betrieb auf Schaden prüfen. Beschädigte Anschlussleitung unverzüglich durch autorisierten Kundendienst/Elektro-Fachkraft austauschen lassen.
Gerät in feuchten Räumen, z. B. im Badezimmer, nur an Steckdosen mit vorgeschaltetem FI-Schutzschalter anschließen. Im Zweifelsfall Elektro-Fachkraft zu Rate ziehen.

⚠ Explosionsgefahr!
Niemals explosive Flüssigkeiten, brennbare Gase, explosive Stäube sowie unverdünnte Säuren und Lösungsmittel aufsaugen!
– Dazu zählen Benzin, Farbverdünner, Aceton, Heizöl, unverdünnte Säuren und Lösungsmittel, Aluminium und Magnesiumstäube.
– Diese können durch Verwirbelung mit der Saugluft explosive Dämpfe oder Gemische bilden.
– Zusätzlich können diese Stoffe die am Gerät verwendeten Materialien angreifen.
Keine brennenden oder glimmenden Gegenstände aufsaugen.
Der Betrieb des Gerätes in explosionsgefährdeten Räumen ist untersagt.

Umweltschutz
Die Verpackungsmaterialien sind recycelbar. Bitte führen Sie die Verpackung der Wiederverwertung zu.

Altgerät entsorgen
Informationen über umweltgerechte Entsorgung erhalten Sie bei Ihrem Kärcher-Händler.

Garantie
In jedem Land gelten die von unserer zuständigen Vertriebs-Gesellschaft herausgegebenen Garantiebedingungen. Etwaige Störungen an dem Gerät beseitigen wir innerhalb der Garantiefrist kostenlos, sofern ein Material- oder Herstellungsfehler die Ursache sein sollte. Im Garantiefall wenden Sie sich bitte mit Zubehör und Kaufbeleg an Ihren Händler oder die nächste autorisierte Kundendienststelle.

EN Safety notes

Only allow children and adolescents to use the machine when under supervision.
Never leave the machine unattended if the master switch is on.

⚠ Electrical connection
The voltage shown on the model plate must concur with that of the electricity mains supply.

⚠ Danger of electric shock!
Never grasp the mains plug with wet hands.
Check the connection lead and mains plug for damage before each use. Have a damaged connection lead replaced immediately by an authorized Customer Service point or by an electrician.
When using the machine in wet rooms, e.g. in the bathroom, only connect it to sockets which are connected in series with a ground fault circuit interrupter. In case of doubt, consult an electrician.

⚠ Danger of explosion!
Never use to appliance to vacuum explosive liquids, flammable gases, explosive dusts, or undiluted acids or solvents!
– These include benzene, paint thinner, acetone, heating oil, undiluted acids and solvents, aluminium and magnesium dust.
– These may produce explosive vapours or mixtures when agitated by the suction air.
– In addition, these substances may cause the appliance materials to corrode.
Do not use the appliance to vacuum burning or smouldering objects.
It is not permitted to use the appliance in potentially explosive locations.

Environmental protection
The packaging is recyclable. Please dispose of it at a recycling facility.

Disposing of the machine when it is old
You can obtain information about environmentally correct disposal from your Kärcher dealer.

Warranty
The applicable warranty conditions in different countries are issued by the respective national distributor of KÄRCHER products. During the warranty period, any malfunctions of the cleaner caused by a material or manufacturing defect will be repaired free of charge.
In the event of a warranty claim, please take the cleaner and accessories, with proof of purchase, to your original dealer or to the nearest authorised customer service centre.

FR Consignes de sécurité

Ne permettez aux enfants et aux adolescents d'utiliser cet appareil que sous surveillance.
Ne laissez jamais cet appareil sans surveillance tant que son interrupteur principal se trouve en position enclenchée.

⚠ Branchement électrique
La tension spécifiée sur la plaque signalétique doit concorder avec la tension débitée par le secteur.

⚠ Risque d'électrocution!
Ne saisissez jamais la fiche mâle avec les mains mouillées.
Avant chaque utilisation, vérifiez si le cordon d'alimentation et la fiche mâle sont endommagés. Si le cordon est endommagé, faites-le remplacer immédiatement par le service après-vente agréé/par un électricien agréé.
Si l'appareil doit fonctionner dans des locaux humides, par ex. dans une salle de bain, ne le raccordez qu'à des prises femelles protégées par un disjoncteur différentiel. En cas de doute, consultez un électricien agréé.

⚠ Risque d'explosion !
N'aspirez jamais de liquides explosifs, gaz inflammables, poussières explosives ainsi que les acides non dilués et les solvants.
– Notamment, essence, diluants de peinture, acétone, fuel, acides ou solvants non dilués, aluminium et poussières de magnésium.
– Ces substances peuvent provoquer la formation de vapeurs ou de mélanges explosifs par tourbillonnement avec l'air aspiré.
– Par ailleurs, elles peuvent s'avérer agressives pour les matériaux utilisés sur l'appareil.
N'aspirez jamais d'objets brûlants ou rougeoyants.
L'emploi de l'appareil dans des locaux exposés à des risques d'explosion est interdit.

Respect de l'environnement
Les matériaux constitutifs de l'emballage sont recyclables. Veuillez réintroduire l'emballage dans un circuit de recyclage.

Elimination de l'ancien appareil
Consultez votre revendeur Kärcher pour savoir comment éliminer l'ancien appareil en respectant l'environnement.

Garantie
Dans chaque pays, les conditions de garantie en vigueur sont celles publiées par notre société de distribution Kärcher autorisée. Si pendant la durée de la garantie votre machine présente des vices de matière ou de fabrication, la réparation est gratuite.
Pour bénéficier de la garantie en cas de panne, veuillez vous munir de l'appareil, de ses accessoires, de la preuve d'achat et contacter votre revendeur ou l'agence agréée pour le service après-vente la plus proche.

IT Istruzioni di sicurezza

Consentire l'uso dell'apparecchio a bambini ed adolescenti solo sotto sorveglianza.
Non lasciate mai l'apparecchio incustodito quando l'interruttore principale è inserito.

⚠ Collegamento elettrico
La tensione indicata sulla targhetta d'identificazione deve coincidere con la tensione di alimentazione.

⚠ Pericolo di scarica elettrica!
Non afferrare mai la spina di collegamento a rete con le mani bagnate.
Prima di ogni uso controllare la presenza di eventuali danni al cavo di alimentazione ed alla spina di collegamento a rete. Fare sostituire immediatamente dal servizio assistenza clienti/elettricista autorizzato il cavo di alimentazione danneggiato.
Negli ambienti umidi, per es. nel bagno, collegare l'apparecchio solo a prese di corrente protette mediante interruttore differenziale. In caso di dubbio consultare un elettricista.

⚠ Pericolo di esplosione!
Non aspirare mai liquidi esplosivi, gas infiammabili, polveri esplosive ed inoltre acidi e solventi non diluiti!
– Ne fanno parte benzina, diluenti per vernici, acetone, gasolio, acidi allo stato puro e solventi, polveri d'alluminio e di magnesio.
– Insieme all'aria di aspirazione possono formare vapori e miscele esplosivi.
– Queste sostanze possono inoltre corrodere i materiali dell'apparecchio.
Non aspirare oggetti accesi o incandescenti.
È vietato l'uso dell'apparecchio in ambienti con atmosfera potenzialmente esplosiva.

Tutela dell'ambiente
I materiali dell'imballaggio sono riciclabili. Siete pregati di avviare l'imballaggio al riciclaggio.

Rottamazione dell'apparecchio dismesso
Per informazioni sulla rottamazione ecologica rivolgetevi al vostro rivenditore Kärcher.

Garanzia
In ogni paese sono valide le condizioni di garanzia pubblicate dalla nostra società Kärcher competente. Nel periodo di garanzia, ripariamo gratuitamente eventuali guasti all'apparecchio, se causati da un difetto di materiale o di fabbricazione.
Nel caso previsto dalla garanzia, preghiamo di rivolgersi con gli accessori e con il documento di acquisto al proprio rivenditore, oppure al più vicino centro di assistenza clienti autorizzato.

NL Veiligheidsvoorschriften

Laat kinderen en jongeren het apparaat alleen onder toezicht gebruiken.
Laat het apparaat nooit onbeheerd achter wanneer de hoofdschakelaar ingeschakeld is.

⚠ Elektrische aansluiting
De spanning op het typeplaatje moet overeenkomen met de netspanning.

⚠ Gevaar voor een elektrische schok!
Pak de stekker nooit met vochtige handen vast.
Controleer het aansluitsnoer en de stekker voor elk gebruik op beschadiging. Laat een beschadigd aansluitsnoer onmiddellijk door een erkende klantenservice of een vakman voor elektrische montage vervangen.
Sluit het apparaat in een vochtige ruimte, bijvoorbeeld een badkamer, alleen aan op een stopcontact met een aardlekschakelaar in de stroomkring. Raadpleeg in geval van twijfel een vakman voor elektrische montage.

⚠ Explosiegevaar!
Zuig nooit explosieve vloeistoffen, brandbare gassen, explosief stof, onverdunde zuren of oplosmiddelen
– Daartoe moeten worden gerekend: benzine, verfverdunner, aceton, stookolie, onverdunde zuren en oplosmiddelen, aluminium en magnesiumstof.
– Deze stoffen kunnen explosieve nevels of mengsels vormen doordat ze door de aangezogen lucht worden opgewerveld.
– Bovendien kunnen deze stoffen de in het apparaat gebruikte materialen aantasten.
Zuig geen brandende of gloeiende voorwerpen op.
Het gebruik in ruimten met explosiegevaar is niet toegestaan.

Milieubescherming
De verpakkingsmaterialen kunnen worden gerecycled. Geef de verpakking af bij een inzamelpunt voor recycling.

Oude apparaat afvoeren
Informatie over milieubewuste afvoer is verkrijgbaar bij uw Kärcher-leverancier.

Garantie
In elk land gelden de garantiebepalingen die door onze maatschappij worden uitgegeven. Storingen aan uw apparaat verhelpen wij kosteloos in het kader van de garantie indien een materiaal- of produktiefout hiervan de oorzaak is.
Neem voor een reparatie binnen de garantietermijn contact op met uw leverancier of de dichtstbijzijnde klantenservice-werkplaats. Neem uw aankoopbewijs en toebehoren mee.

ES Advertencias generales de seguridad

¡El uso del aparato por niños o jóvenes sólo está permitido en presencia de una persona adulta!
No abandone nunca el aparato mientras esté pulsado el interruptor principal de éste.

⚠ Conexión a la red eléctrica
Cerciorarse de que la tensión de la red coincide con los valores señalados en la placa de características del aparato.

⚠ ¡Peligro de descargas eléctricas!
No asir nunca el enchufe con las manos húmedas. Verificar antes de la puesta en marcha del aparato si el cable de conexión presenta huellas de daños o desperfectos. Los cables de conexión defectuosos deberán ser sustituidos inmediatamente por personal técnico del Servicio Técnico Postventa Oficial o por un técnico especializado del ramo.
Conectar el aparato en recintos o habitaciones húmedas (por ejemplo el cuarto de baño, etc.) sólo si las tomas de corriente de estos recintos están provistas de un interruptor de corriente diferencial. En caso de duda consulte a su electricista.

⚠ ¡Peligro de explosión!
No aspirar nunca líquidos explosivos, ácidos no diluidos ni disolventes como gasolina, disolventes de pinturas o gas-oil dado que podrían dar lugar a vapores o mezclas explosivas o producir agresiones contra los materiales empleados en la fabricación del aparato.
– Entre estos se encuentran la gasolina, los diluyentes cromáticos, la acetona, el fuel, los ácidos y disolventes sin diluir y los polvos de aluminio o magnesio.
– Debido a las turbulencias, dichas sustancias pueden mezclarse con el aire aspirado dando lugar a mezclas o vapores explosivos.
– Además, esas sustancias pueden afectar negativamente a los materiales empleados en el aparato.
No aspirar productos incandescentes, como por ejemplo rescoldos, cerillas, cigarrillos, cigarros o ceniza caliente.
Queda terminantemente prohibido hacer funcionar el aparato en recintos amenazados de explosión.

Consejos para preservar el medio ambiente
No tire el embalaje del aparato y sus elementos al cubo de la basura. Entréguelo en los Puntos o Centros Oficiales de recogida para su reciclaje o recuperación.

Desguace de aparatos usados
Su Distribuidor o Administración local le informará gustosamente sobre las vías y posibilidades más eficaces y actuales para la eliminación respetuosa con el medio ambiente de los aparatos usados.

Garantía
En cada país rigen las condiciones de garantía establecidas por las correspondientes Sociedades Distribuidoras. Las perturbaciones y averías de su aparato serán subsanadas de modo gratuito en la medida en que las causas de las mismas sean debidas a defectos de material o de fabricación.
En un caso de garantía rogamos se dirija con el aparato y sus accesorios, así como el comprobante/factura de la compra, al Distribuidor en donde adquirió el aparato o a la Delegación Oficial del Servicio Postventa más próxima.

PT Advertências gerais de segurança

Permita crianças ou jovens trabalhar com o aparelho somente sob vigilância.
Jamais abandone o aparelho enquanto o interruptor principal estiver ligado.

⚠ Ligação eléctrica
A tensão indicada na placa de características tem de concordar com a tensão de alimentação.

⚠ Perigo de choque eléctrico!
Nunca pegar a ficha de rede com as mãos molhadas.
Verifique se o cabo de ligação com ficha de rede está danificado. Mandar o serviço de assistência técnica / electricista autorizado trocar imediatamente o cabo de ligação danificado.
Ligar o aparelho em recintos húmidos, p.ex. em quartos de banho, só a uma tomada de corrente com disjuntor de corrente de defeito intercalado. Em caso de dúvida consultar um electricista.

⚠ Perigo de explosão!
Jamais aspirar líquidos explosivos, gases combustíveis, pós explosivos, ácidos absolutos e dissolventes!
– Trata-se de materiais como gasolina, diluentes de cores, acetona, ácidos não diluídos e dissolventes, alumínio e pós de magnésio.
– Os mesmos podem formar com o ar aspirado gáses explosivos ou misturas por meio de turbulências.
– Além disso esses materiais podem ter efeitos negativos sobre os materiais utilizados no aparelho.
Não aspirar material em chamas ou em brasa.
É proibido funcionar o aparelho em recintos ameaçados de explosão.

Protecção do ambiente
Os materiais de embalagem são recicláveis. Por favor, leve a embalagem para a reciclagem.

Eliminação do aparelho usado
As informações sobre a eliminação ecológica podem ser obtidas no seu revendedor Kärcher.

Garantia
Para qualquer país são válidas as condições de garantia publicadas pela nossa companhia distribuidora competente. Reparamos gratuitamente eventuais avarias do aparelho dentro do prazo de garantia, desde que resultem de defeitos de material ou de fabrico.
Se tiver que fazer uso do seu direito de garantia, dirija-se, por favor, ao seu revendedor, ou ao serviço de assistência técnica mais próximo, apresentando também os acessórios e o recibo de compra.

DA Generelle sikkerhedshenvisninger

Tillad kun børn og unge at benytte maskinen, hvis de holdes under opsyn.
Frastil aldrig maskinen uden at holde den under opsyn, så længe hovedafbryderen er tændt.

⚠ Eltilslutning
Spændingen, der er angivet på typeskiltet, skal stemme overens med forsyningsspændingen.

⚠ Fare fremkaldt af elektriske stød!
Der må aldrig gribes fat i netstikket med våde hænder.
Tilslutningsledningen med netstikket skal altid kontrolleres for beskadigelse, inden den tages brug. Hvis tilslutningsledningen er beskadiget, skal den udskiftes omgående af en autoriseret kundeservice/elektriker.
Maskinen må kun tilsluttes stikkontakter i vådrum, f.eks. i badeværelser, hvis de er udstyret med jordforbindelse. Spørg en elektriker i tvivlstilfælde.

⚠ Eksplosionsfare!
Der må aldrig opsuges eksplosive væsker, brændbare gasser, eksplosivt støv samt ufortyndede syrer og opløsningsmidler!
– Dertil hører benzin, farvefortynder, acetone, fyringsolie, ufortyndede syrer og opløsningsmidler, aluminium og magnesiumstøv.
– De kan danne eksplosive dampe eller blandinger gennem ophvirvling med sugeluften.
– Desuden kan disse stoffer angribe de materialer, støvsugeren er fremstillet af.
Der må aldrig opsuges brændende eller glødende genstande.
Det er forbudt at anvende støvsugeren i eksplosionsfarlige rum.

Miljøbeskyttelse
Emballagen kan genbruges. Aflever den til et indsamlingssted for genbrugsmateriale.

Bortskaffelse af kasseret maskine
Informationer vedrørende miljøvenlig bortskaffelse fås hos Deres Kärcher-forhandler.

Garanti
I hvert land gælder de garantibetingelser, som vort salgsselskab i det pågældende land har udgivet. Evt. fejl på maskinen repareres gratis i garantiperioden, hvis de skyldes en materiale- eller produktionsfejl.
Hvis De vil gøre Deres garanti gældende, bedes De henvende Dem til Deres forhandler eller nærmeste autoriserede kundetjeneste med tilbehør og kvittering som dokumentation for købet.

NO Sikkerhetsanvisninger

La aldri barn eller ungdom betjene maskinen uten under oppsikt.
Forlat aldri maskinen uten av hovedbryteren er slått av.

⚠ Elektrisk tilkobling
Spenningen som er oppgitt på typeskiltet må være overensstemmende med spenningen fra strømkilden.

⚠ Fare for elektrisk støt!
Ta aldri i støpselet med fuktige hender.
Kontroller den elektriske ledningen for ev. skader før hver bruk. En skadet ledning må skiftes umiddelbart av en servicemontør eller en autorisert elektriker.
I fuktige rom, som f.eks. bad, må det kun brukes stikkontakter med FI-vernbryter. I tvilstilfeller ta kontakt med en elektriker.

⚠ Eksplosjonsfare!
Sug aldri opp eksplosive væsker, brennbare gasser, eksplosivt støv samt ufortynnede syrer og løsemidler!
– Herunder hører bensin, malingstynner, aceton, fyringsolje, konsentrerte syrer og løsemidler, aluminiums- og magnesiumsstøv.
– Disse kan danne eksplosive damper eller blandinger når de virvles opp med sugeluften.
– I tillegg kan disse stoffene angripe materialet som er brukt i støvsugeren.
Sug aldri opp brennende eller glødende gjenstander.
Maskinen må ikke brukes på eksplosjonsfarlige steder.

Miljøvern
Emballasjematerielllet er gjenvinnbart. Vennligst levert emballasjen på et dertil egnet oppsamlingssted for gjenbruk.

Avhending av gamle maskiner
Informasjon vedrørende miljøriktig avhending får du hos din Kärcher-forhandler.

Garanti
De garantibestemmelser som er utgitt av vår distribusjonsavdeling gjelder i alle land. Eventuelle feil på maskinen blir reparert gratis i garantitiden, dersom disse kan føres tilbake til material- eller produksjonsfeil.
Ved behov for garantireparasjoner henvender du deg med kvittering til forhandleren eller til den nærmeste autoriserte serviceforhandler.

SV Säkerhetsanvisningar

Låt barn och ungdomar endast använda maskinen under uppsikt.
Lämna aldrig maskinen utan uppsikt när huvudströmbrytaren är tillslagen.

⚠ Elanslutning
Den på typskylten angivna spänningen måste överensstämma med nätets.

⚠ Risk för elektriska stötar!
Ta aldrig i nätkontakten med våta händer.
Kontrollera alltid sladden och nätkontakten före varje användning. Låt genast autoriserad kundtjänst/elektriker byta ut defekt sladd.
I fuktiga rum som t ex badrum får maskinen endast anslutas till uttag med jordskyddsbrytare. Kontakta elektriker i tveksamma fall.

⚠ Explosionsrisk!
Sug aldrig upp explosiv vätska, brännbar gas, explosivt damm liksom ofortunnad syra och lösningsmedel!
– Hit räknas bensin, färgförtunningsmedel, värmeledningsolja, outspädda syror eller lösningsmedel, aluminium och magnesiumdamm.
– Dessa kan vid uppvirvling bilda explosiva blandningar och ångor med sugluften.
– Dessutom kan dessa ämnen angripa materialet på apparaten.
Sug ej upp brinnande eller glödande föremål.
Maskinen får ej användas i explosionsfarliga rum.

Miljöskydd
Förpackningen är återanvändbar.

Skrotning
Gällande föreskrifter för skrotning kan erhållas av Kärcher.

Garanti
För varje land gäller vår representants garantivillkor. Eventuella fel på maskinen repareras kostnadsfritt under garantitiden, såvida orsaken är material- eller tillverkningsfel. Kontakta återförsäljaren eller vår representant vid garantifall.
Tillverkaren har inget ansvar för skador som uppstår p.g.a. felaktigt handhavande av maskinen eller när anvisningarna i bruksanvisningen inte beaktats.

FI Yleisiä turvallisuusohjeita

Älä anna lasten ja nuorten käyttää laitetta ilman valvontaa.
Älä jätä laitetta ilman valvontaa, jos pääkytkin on kytkettynä päälle.

⚠ Sähköliitäntä
Tyyppikilvessä olevan jännitteen on oltava sama kuin verkkojännitteen.

⚠ Sähköiskun vaara!
Älä tartu verkkopistokkeeseen märin käsin.
Tarkista aina ennen käyttöä liitäntäjohdon ja verkkopistokkeen kunto. Vaurioitunut liitäntäjohto on jätettävä välittömästi valtuutetun huoltoliikkeen/sähköasentajan vaihdettavaksi.
Kun käytät laitetta kosteissa tiloissa, esim. kylpyhuoneessa, liitä se vain pistorasiaan, joka on varustettu FI-suojakytkimellä. Jos olet epävarma, käänny sähköasentajan puoleen.

⚠ Räjähdysvaara!
Älä koskaan imuroi räjähtäviä nesteitä, palavia kaasuja, räjähtäviä pölyjä tai laimentamattomia happoja ja liuotteita!
– Niihin kuuluvat bensiini, väriohennusaineet, asetoni, polttoöljy, laimentamattomat hapot ja liuottimet, alumiini ja magnesiumpölyt.
– Nämä voivat muodostaa räjähdysherkkiä höyryjä tai seoksia pyörrevirtauksen seurauksena imuilman kanssa.
– Lisäksi nämä aineet voivat syövyttää laitteessa käytettyjä materiaaleja.
Älä imuroi palavia tai hehkuvia esineitä.
Laitteen käyttö räjähdysvaarallisissa tiloissa on kielletty.

Ympäristönsuojelu
Pakkaus on valmistettu materiaaleista, jotka voidaan kierrättää. Toimita pakkausmateriaali keräyspisteeseen uusiokäyttöä varten.

Käytöstä poistetun laitteen hävittäminen
Käytöstä poistetun laitteen hävittämismahdollisuuksista saat tietoa Kärcher-laitteiden myyjäliikkeestä.

Takuu
Kussakin maassa ovat voimassa paikallisen Kärcher-yrityksen laatimat takuuehdot. Materiaali- ja valmistusvirheet korjataan takuuaikana maksutta.
Takuutapauksessa ota yhteys lähimpään jälleenmyyjään tai huoltopisteeseen. Toimita laite varusteineen ja takuukortteineen sinne välittömästi.

EL Γενικές υποδείξεις ασφαλείας

Η χρήση της συσκευής επιτρέπεται σε παιδιά και έφηβους μόνον υπό επίβλεψη.
Μην αφήνετε τη συσκευή ποτέ χωρίς επίβλεψη, όσο είναι ανοιχτός ο κεντρικός διακόπτης.

⚠ Σύνδεση στο δίκτυο του ηλεκτρικού ρεύματος
Η τάση στην πινακίδα τύπου πρέπει να συμφωνεί με την τροφοδοτική τάση.

⚠ Κίνδυνος ηλεκτροπληξίας!
Μην πιάνετε ποτέ το φις με βρεγμένα χέρια.
Πριν από κάθε λειτουργία της συσκευής ελέγχετε το καλώδιο σύνδεσης στο δίκτυο και το φις για ζημιές. Αναθέτετε αμέσως σε εξουσιοδοτημένη υπηρεσία τεχνικής εξυπηρέτησης πελατών/εξειδικευμένο ηλεκτρολόγο την αλλαγή του χαλασμένου καλωδίου σύνδεσης στο δίκτυο.
Συνδέετε τη συσκευή σε χώρους με υγρασία, π.χ. στο μπάνιο, μόνο σε πρίζες με προεγκατεστημένο προστατευτικό διακόπτη FI. Σε περίπτωση αμφιβολίας ζητήστε τη συμβουλή ηλεκτρολόγου.

⚠ Κίνδυνος έκρηξης!
Μην ψεκάζετε και μην αναρροφάτε ποτέ εκρηκτικά υγρά, καύσιμα σε μορφή αερίων, εκρηκτικές σκόνες καθώς και μη αραιωμένα οξέα και διαλύτες!
– Σ' αυτά συγκαταλέγονται η βενζίνη, το διαλυτικό χρωμάτων, η ακετόνη, το πετρέλαιο θέρμανσης, συμπυκνωμένα οξέα και διαλύτες, το αλουμίνιο και σκόνες μαγνησίου.
– Οι ουσίες αυτές όταν αναμειχθούν με τον αέρα αναρρόφησης μπορεί να δημιουργήσουν εκρηξίμους ατμούς ή μείγματα.
– Οι ουσίες αυτές μπορεί να διαβρώσουν άλλα υλικά που χρησιμοποιούνται στη συσκευή.
Μην αναρροφάτε καιγόμενα ή πυρακτωμένα αντικείμενα.
Η λειτουργία σε χώρους, όπου υφίσταται κίνδυνος έκρηξης απαγορεύεται.

Προστασία του περιβάλλοντος
Τα υλικά της συσκευασίας είναι ανακυκλώσιμα. Παρακαλούμε να οδηγήσετε τη συσκευασία στα αντίστοιχα Κέντρα Συλλογής για την αξιοποίησή της.

Απόσυρση της παλιάς συσκευής
Πληροφορίες σχετικά με την φιλική προς το περιβάλλον απόσυρση μπορείτε να ζητήσετε από το κατάστημα διάθεσης των προϊόντων Kärcher.

Εγγύηση
Σε κάθε χώρα ισχύουν οι όροι εγγύησης που εκδόθηκαν από την αρμόδια εταιρία διάθεσης των προϊόντων μας. Τυχόν βλάβες στη συσκευή σας αποκαθίστούμε μέσα στον χρόνο εγγύησης δωρεάν, εφόσον η αιτία θα είναι ελαττωματικό υλικό ή σφάλμα κατασκευής.
Σε περίπτωση εγγύησης απευθύνεστε με παραστατικό αγοράς στο κατάστημα, από το οποίο προμηθευτήκατε τη συσκευή σας, ή στο πλησιέστερο αναγνωρισμένο συνεργείο εξυπηρέτησης πελατών.

TR Genel güvenlik bilgileri

Cihazın küçük çocuklar yada yetişme çağındaki çocuklar tarafından kullanılması sadece gözetim dahilinde yapılır.
Çalışır durumda olduğu sürece cihazı mutlak suretle gözetim altında tutunuz.

⚠ Elektirik bağlantısı
Tip levhasında belirtilen gerilim (voltaj) değeri ile kullanılan şebeke voltaj değeri aynı olmalıdır.

⚠ Elektirik çarpma tehlikesi!
Elleriniz ıslakken kesinlikle prizi tutmayınız.
Cihazı her defasında çalıştırmadan önce kablosunda ve prizinde bir hasar olup olmadığını kontrol ediniz. Kablonun hasarlı olması halinde, derhal yetkili servisi yada konunun uzmanı bir elektirikçiyi çağırarak kabloyu değiştirtiniz.
Cihazın ıslak/nemli ortamlarda çalıştırılması halinde, örneğin banyoda, cihazın fişini sadece FI güvenlik sigortasının bağlı olduğu prize takınız. Tereddüt halinde konunun uzmanı bir elektirikçiye başvurunuz.

⚠ Patlama tehlikesi!
Patlayıcı sıvılar, yanıcı gazlar, patlayıcı tozlar, seyreltilmiş, asitler ve çözücüler kesinlikle bu cihaz ile emilerek temizlenmemelidir!
– Buna benzin, tiner, aseton, motorin, konsantre solvent, alüminyum ve magnezyum tozları da dahildir.
– Bu maddeler emme havası ile türbülans oluşturulduğunda patlayıcı buharlar veya karışımlar oluşturulabilir.
– Bu maddeler ayrıca cihazda kullanılan malzemeleri de etkileyebilirler.
Yanan yada kor halindeki maddeleri bu cihaz ile kesinle temizlemeyiniz.
Cihazın patlama tehlikesi arz eden mekanlarda kullanılması kesinlikle yasakdır.

Ambalajların giderilmesi
Ambalaj malzemelerinin tamamı recycle edilebilecek şekilde üretilmiştir. Lütfen ambalaj malzemelerini tekrar kullanılabilecek şekilde gideriniz.

Eski cihazların atılması
Çevre dostu bir gidermeye ilişkin bilgileri Kärcher satıcınızdan elde edebilirsiniz.

Garanti
İlgili ülkede genel distribitörümüzün belirlemiş ve yayınlamış olduğu garanti koşulları geçerlidir. Garanti süresi dahilinde cihazda, malzeme ve üretim hatasından oluşabilecek arızaların giderilmesi tarafımızdan ücretsiz olarak yapılır.
Garanti kapsamındaki arızalar halinde lütfen cihazı tüm aksesuarları ve satış belgesi ile (fiş, fatura) satın aldığınız yere yada en yakındaki yetkili servise götürünüz.

RU Общие указания по безопасности

Не позволяйте пользоваться прибором детям и подросткам без Вашего присмотра.
Никогда не оставляйте прибор без присмотра, если включен главный выключатель.

⚠ Подключение электропитания
Напряжение, указанное на фирменной табличке, должно соответствовать напряжению питания в сети.

⚠ Опасность электрического удара!
Никогда не следует дотрагиваться до вилки влажными руками.
Перед каждым использованием следует проверять соединительный кабель и его вилку на наличие повреждений. Поврежденный кабель следует незамедлительно заменить, привлекая для этого специалистов сервисной службы.
Во влажных помещениях, например, в ванной комнате, прибор следует включать только в розетки, имеющие защитный выключатель. В случае, если Вы сомневаетесь, обращайтесь за помощью к специалистам-электрикам.

⚠ Взрывоопасность!
Категорически запрещено распылять и собирать при помощи аппарата взрывоопасные жидкости, горючие газы, взрывоопасную пыль, а также неразбавленные кислоты и растворители!
– К ним относится бензин, растворители красок, ацетон, мазут, неразбавленные кислоты и растворители, алюминиевая и магниевая пыль.
– В результате смешения с всасываемым воздухом данные вещества могут образовывать взрывоопасные пары и смеси.
– Кроме этого, эти вещества могут оказывать разрушающее действие на материалы, из которых изготовлен данный прибор.
Запрещается всасывать горящие или тлеющие предметы!
Запрещается работать во взрывоопасных помещениях!

Защита окружающей среды
Упаковочные материалы могут быть использованы как вторсырье.
Пожалуйста, направляйте упаковку на утилизацию.

Утилизация старых приборов
Информацию об экологической утилизации Вы можете получить у Вашего продавца фирмы Kärcher.

Гарантия
В каждой из стран действительны условия выполнения гарантийных обязательств, изданные организацией по сбыту продукции нашей фирмы в данной стране. Мы обязуемся бесплатно устранить любые неисправности, возникшие в устройстве во время действия гарантийного периода, если причиной неисправностей послужили использование некачественного материала или ошибка изготовления.
В случае, если Вы намерены воспользоваться правом на гарантийное обслуживание, обращайтесь, пожалуйста, в торговую организацию, в которой Вы приобрели данное оборудование, или в ближайшую мастерскую сервисного обслуживания, имеющую разрешение на ремонт нашей продукции, имея при себе соответствующие принадлежности и гарантийный талон.

HU Általános biztonsági útmutató

Csak felügyelet mellett engedje meg, hogy gyerekek és fiatalok használják a gépet.
A készüléket soha ne hagyja felügyelet nélkül, ha a főkapcsoló be van kapcsolva.

⚠ Villamos csatlakozás
A feszültségnek meg kell egyeznie a típustábla tápfeszültségével.

⚠ Áramütés veszélye!
A hálózati csatlakozót soha ne fogja meg nedves kézzel.
A csatlakozóvezetéket és a hálózati dugaszolót minden használat előtt ellenőrizze, hogy nem sérült-e meg. A sérült csatlakozóvezetéket azonnal ki kell cseréltetni az arra jogosult vevőszolgálattal/ elektromos szakemberrel.
A készüléket nedves helyiségekben, pl. fürdőszobában, csak FI védőkapcsolóval ellátott dugaszoló aljazatra csatlakoztassa. Kétes esetekben kérje ki egy villanyszerelő szakember tanácsát.

⚠ Robbanásveszély!
Soha ne szívjon fel robbanékony folyadékokat, gyúlékony gázokat, robbanékony porokat, valamint hígítatlan savakat és oldószereket!
– Ide számítanak a benzin, hígító, aceton, fűtőolaj, tömény savak és oldószerek, alumínium és magnéziumporok.
– Ezek a beszívott levegővel elkeveredve robbanékony gőzöket vagy elegyeket alkothatnak.
– Ráadásul ezek az anyagok károsíthatják a készülékben alkalmazott anyagokat.
Égő vagy parázsló tárgyakat ne szívjon fel.
A tűzveszélyes helyiségekben történő üzemeltetés nem megengedett.

A csomagolás környezetvédelmi szempontoknak megfelelő elhelyezése
A csomagolóanyag újrahasznosítható. Kérjük, hogy a csomagolóanyagot adja le újrahasznosításra.

A régi készülék ártalmatlanítása
A környezetvédelmi szempontoknak megfelelő elhelyezésre vonatkozó információkat a Kärcher-kereskedőknél kaphat.

Garancia
Minden országban az illetékes terjesztő-társaság által kiadott szavatossági feltételek vannak érvényben. A készülék esetleges hibáit a garanciaidőn belül költségmentesen megszüntetjük, ha az anyag- vagy gyártási hibára vezethető vissza.
Garanciális igény esetén kérjük, hogy a készülékkel, a tartozékokkal és a vásárlási bizonylattal együtt forduljon a kereskedőjéhez vagy a legközelebbi Kärcher vevőszolgálati telephez. Olyan károkért, amelyek nem szakszerű kezelés vagy a kezelési útmutató figyelmen kívül hagyása miatt keletkeznek, nem vállalunk felelősséget.

CS Všeobecné bezpečnostní poznámky

Dětem a mladistvým povolte manipulaci s přístrojem pouze pod dozorem.
Pokud je zapnutý hlavní vypínač, nenechávejte přístroj nikdy bez dozoru.

⚠ Elektrická přípojka
Napětí na typovém štítku musí souhlasit s napájecím napětím.

⚠ Nebezpečí úrazu elektrickým proudem!
Síťové zástrčky se nikdy nedotýkejte mokrýma rukama.
Před každým provozem překontrolujte, zda není poškozen přívodní kabel se síťovou zástrčkou. Poškozený přívodní kabel nechejte bezprostředně vyměnit autorizovanou servisní službou/odborníkem pro elektrická zařízení.
Ve vlhkých prostorách, např. v koupelnách, přístroj připojujte pouze na zásuvky, před kterými je zapojen chránič s chybovým proudem. V případě pochybností se obraťte na odborníka pro elektrická zařízení.

⚠ Nebezpečí výbuchu!
Nikdy nenasávejte výbušné kapaliny, hořlavé plyny, výbušné prachy, jakož i nezředěné kyseliny a rozpouštědla!
– K takovým látkám patří benzín, ředidla, aceton, topný olej, neředěné kyseliny, rozpouštědla, hliník a prášky hořčíku.
– V kontaktu s nasávaným vzduchem může u těchto látek dojít ke tvorbě explozivních par či směsí.
– Kromě toho mohou tyto látky způsobit nežádoucí škody na materiálu přístroje.
Nenasávejte hořící nebo doutnající předměty.
Provoz v prostorech ohrožených výbuchem je zakázán.

Ochrana životního prostředí
Obalové materiály jsou recyklovatelné. Odevzdejte prosím obal k opětovnému využití.

Likvidace starého přístroje
Informaci k likvidaci, šetřící životní prostředí, obdržíte u Vašeho obchodníka s přístroji fy. Kärcher.

Záruka
V každé zemi platí záruční podmínky vydané naší příslušnou distribuční společností. Eventuální poruchy vzniklé na přístroji odstraníme během záruční doby bezplatně v případě, je-li příčinou poruchy chyba materiálu nebo výrobce.
V případě záruky se prosím obraťte i s příslušenstvím a prodejním účtem na Vašeho obchodníka nebo na nejbližší autorizovanou servisní službu.

SL Splošna varnostna navodila

Otrokom in mladini dovolite uporabo naprave samo pod nadzorom.
Naprave ne pustite nikoli brez nadzora, če je glavno stikalo vključeno.

⚠ Električni priključek
Na tipski tablici podana napetost naprave se mora ujemati s priključno mrežno napetostjo.

⚠ Nevarnost udara električnega toka!
Mrežnega vtiča nikoli ne prijemajte z mokrimi rokami.
Priključni kabel z mrežnim vtičem preverite vsakič pred uporabo naprave, če sta poškodovana. Poškodovan kabel naj takoj zamenja avtorizirana služba ali strokovnjak.
Napravo priključite v vlažnih prostorih samo na vtičnice, ki imajo predpriključeno FI varovalko. V primeru dvoma se posvetujte s strokovnjakom za električno omrežje.

⚠ Nevarnost eksplozije!
Nikoli ne sesajte eksplozivnih tekočin, gorljivih plinov, eksplozivnega prahu, kakor tudi ne nerazredčenih kislin ter razredčil!
– Tu štejejo bencin, barvna razredčila, aceton, kurilno olje, nerazredčene kisline in topila, aluminijev in magnezijev prah.
– Pri mešanju s sesalnim zrakom lahko ustvarijo eksplozivne pare ali mešanice.
– Te snovi lahko dodatno napadejo materiale, ki so uporabljeni pri napravi.
Ne sesajte gorečih ali tlečih predmetov.
V eksplozijsko nevarnih prostorih je uporaba sesalnika prepovedana.

Varovanje okolja
Embalaža je iz materialov, ki jih je lahko reciklirati. Prosimo, da embalažo oddate v za to namenjena zbirališča.

Recikliranje odslužene naprave
Informacije o okolju prijaznem recikliranju naprave dobite pri vašem prodajalcu Kärcherjevih izdelkov.

Garancija
V vsaki državi veljajo garancijski pogoji, ki jih definira naša pristojna prodajna družba. Mogoče motnje, ki nastanejo v garancijskem roku zaradi proizvodnih oziroma materialnih napak, odpravimo brezplačno.
V primeru, da se v garancijskem roku naprava pokvari, se z originalnim računom in priborom oglasite pri prodajalcu oziroma pri najbližji avtorizirani servisni službi.

PL Ogólne wskazówki bezpieczeństwa

Dzieciom i młodocianym zezwalać na użytkowanie urządzenia tylko pod nadzorem dorosłych.
Urządzenia nie wolno pozostawiać bez nadzoru, jeżeli wyłącznik główny nie jest wyłączony.

⚠ Podłączenie elektryczne
Napięcie podane na tabliczce znamionowej urządzenia musi być zgodne z napięciem źródła prądu.

⚠ Niebezpieczeństwo porażenia prądem elektrycznym!
Wtyczki elektrycznego przewodu zasilającego nie wolno nigdy dotykać mokrymi rękoma.
Elektryczny przewód zasilający z wtyczką sprawdzić przed każdym użyciem urządzenia, czy nie jest uszkodzony. Uszkodzony przewód zasilający zlecić niezwłocznie do wymiany w autoryzowanym punkcie serwisowym lub uprawnionemu specjaliście elektrykowi.
W wilgotnych pomieszczeniach, jak np. łazienka podłączać urządzenie tylko do gniazdka, które zainstalowane jest poprzez wyłącznik ochronny FI (bezpiecznik). W przypadku wątpliwości zwrócić się po radę do elektryka specjalisty.

⚠ Niebezpieczeństwo wybuchu!
Nie wolno nigdy zasysać cieczy wybuchowych, gazów palnych, pyłów wybuchowych, jak również nierozcieńczonych kwasów, ani rozpuszczalników!
– Zalicza się do nich benzyna, rozcieńczalniki do farb, aceton, olej grzewczy, nierozcieńczone kwasy i rozpuszczalniki oraz pyły aluminium i magnezu.
– Poprzez zawirowanie z zasysanym powietrzem mogą one tworzyć wybuchowe opary i mieszanki.
– Substancje te mogą ponadto zaatakować materiały zastosowane w urządzeniu.
Nie wolno zasysać żadnych płonących lub tlących się obiektów.
Eksploatacja urządzenia w pomieszczeniach zagrożonych wybuchem jest zabroniona.

Ochrona środowiska
Materiały zastosowane na opakowanie urządzenia nadają się do przeróbki wtórnej. Proszę oddać opakowanie w punkcie zbioru surowców wtórnych.

Usuwanie zużytego urządzenia
Informacje dotyczące sposobu usunięcia zużytego urządzenia w sposób zgodny z zasadami ochrony środowiska można uzyskać w punkcie zakupu urządzenia.

Gwarancja
W każdym kraju obowiązują warunki gwarancji wydanej przez nasze przedstawicielstwo handlowe w danym kraju. Ewentualne usterki urządzenia usuwane są w okresie gwarancji bezpłatnie, o ile spowodowane są one wadą materiałową lub produkcyjną.
W przypadku roszczenia gwarancyjnego proszę zwrócić się z urządzeniem wraz z wyposażeniem i dowodem kupna do punktu zakupu lub najbliższego autoryzowanego punktu serwisowego.

RO Indicații generale de protecție

Utilizarea aparatului de către copii și tineri este permisă numai sub supraveghere.
Aparatul cu comutatorul în poziția pornit nu se va lăsa niciodată nesupravegheat.

⚠ Alimentarea electrică
Tensiunea de alimentare trebuie să corespundă cu cea de pe plăcuța indicatoare a aparatului.

⚠ Pericol de electrocutare!
Nu apucați niciodată fișa cu mâinile umede.
Înainte de fiecare utilizare a aparatului verificați integritatea cablului și a fișei. Dacă se constată o defecțiune a cablului apelați neîntârziat la serviciile unui centru de reparații autorizat sau la un electrician calificat pentru înlocuirea acestuia.
În încăperi cu umezeală, de exemplu în băi, aparatul se va conecta numai la prize cu împământare. În situații neclare apelați la sfatul unui electrician calificat.

⚠ Pericol de explozie!
Nu aspirați și nu stropiți niciodată lichide explozive, gaze combustibile, prafuri explozibile sau acizi nediluați și diluanți!
– Printre acestea se numără benzină, diluant pentru vopsea, acetonă, păcură, acizi și solvenți nediluați, aluminiu și pulberi de magneziu.
– Prin turbionare, acestea pot forma, împreună cu aerul aspirat, aburi sau amestecuri explozive.
– Suplimentar, aceste substanțe pot coroda materialele utilizate în construcția aparatului.
Nu aspirați obiecte arzânde sau incandescente.
Utilizarea aparatului în spații cu pericol de explozie este interzisă.

Protecția mediului înconjurător
Ambalajul se poate recicla. Vă rugăm să predați ambalajul la un centru de recuperare.

Scoaterea din uz a aparatelor uzate
Informații referitoare la scoaterea din uz în mod ecologic a aparatelor uzate vă oferă reprezentanța Kärcher.

Condiții de granție
În fiecare țară sunt valabile condițiile de garanție publicate de rețeaua noastră de desfacere. Eventuale defecțiuni ale aparatului dumneavoastră, care survin în perioada de garanție și care sunt cauzate de defecțiuni de fabricație sau de material, se repară în mod gratuit.
În cazul producerii unei defecțiuni care se încadrează în garanție, prezentați aparatul, accesoriile și chitanța de cumpărare la centrul de desfacere sau la cea mai apropiată unitate de reparații autorizată.

SK Všeobecné bezpečnostné poznámky

Deťom a mladistvým povoľte manipuláciu s prístrojom iba pod dozorom.
Pokiaľ je zapnutý hlavný vypínač, nenechávajte prístroj nikdy bez dozoru.

⚠ Elektrická prípojka
Napätie na typovom štítku musí súhlasiť s napájacím napätím.

⚠ Nebezpečenstvo úrazu elektrickým prúdom!
Sieťovej zástrčky sa nikdy nedotýkajte mokrými rukami.
Pred každou prevádzkou prekontrolujte, či nie je poškodený prívodný kábel so sieťovou zástrčkou.
Poškodený prívodný kábel nechajte bezprostredne vymeniť servisnou službou/odborníkom pre elektrické zariadenia.
Vo vlhkých priestoroch, napr. v kúpeľniach, prístroj pripájajte iba na zásuvky, pred ktorými je zapojený chránič s chybným prúdom. V prípade pochybností sa obráťte na odborníka pre elektrické zariadenia.

⚠ Nebezpečenstvo výbuchu!
Nikdy nenasávajte výbušné kvapaliny, horľavé plyny, výbušné prachy, ako aj nezriedené kyseliny a rozpúšťadlá!
– Patrí k nim benzín, riedidlá na farbu, acetón, vykurovací olej, neriedené kyseliny a riedidlá, hliníkový a horčíkový prach.
– S nasávaným vzduchom sa môžu v dôsledku rozvírenia nasávaného vzduchu vytvoriť výbušné pary alebo zmesi.
– Tieto látky môžu navyše agresívne pôsobiť na materiály použité v zariadení.
Nenasávajte horiace alebo tlejúce predmety.
Prevádzka v priestoroch ohrozených výbuchom je zakázaná.

Ochrana životného prostredia
Obalové materiály sú recyklovateľné. Odovzdajte, prosím, obal k opätovnému využitiu.

Likvidácia starého prístroja
Informácie o likvidácii, šetriacej životné prostredie, obdržíte u Vášho obchodníka s prístrojmi fy. Kärcher.

Záruka
V každej krajine platia záručné podmienky vydané našou príslušnou distribučnou spoločnosťou. Eventuálne poruchy vzniknuté na prístroji odstránime počas záručnej doby bezplatne v prípade, ak je príčinou poruchy chyba materiálu alebo výrobcu.
V prípade záruky sa, prosím, obráťte aj s príslušenstvom a predajným účtom na Vášho obchodníka alebo na najbližšiu autorizovanú servisnú službu.ným požiadavkám smerníc ES.

HR Opće sigurnosne upute

Djeci i mladeži dozvolite rukovanje s aparatom samo pod nadzorom.
Aparat nikada ne smije ostati bez nadzora tako dugo dok je uključen glavni prekidač.

⚠ Električni priključak
Napon na natpisnoj pločici mora se podudarati s mrežnim naponom.

⚠ Opasnost od strujnog udara
Mrežni utikač nikada ne dodirujte vlažnim rukama.
Prije svakog uključivanja pregledajte priključni kabel s mrežnim utikačem kako na njemu ne bi bilo oštećenja. Oštećeni priključni kabel neizostavno se treba promijenti posredstvom ovlaštene servisne službe/električara.
Aparat se u vlažnim prostorijama, kao što je kupaonica, smije uključiti samo ako se prethodno uključio FI-zaštitni prekidač. Ukoliko oko toga postoje neke nejasnoće potrebno je pozvati stručnu osobu tj. električara koji će vam dati pravi savjet.

⚠ Opasnost od eksplozije!
Ne usisavati nikada eksplozivne tekućine, zapaljive plinove, eksplozivnu prašinu kao i nerazrijeđene kiseline i rastvarače!
– Tu se ubrajaju benzin, razređivači, aceton, ulje za loženje, nerazrijeđene kiseline i otapala, aluminij i magnezijska prašina.
– Miješanjem s usisnim zrakom mogu stvoriti eksplozivne pare ili smjese.
– Te tvari mogu dodatno nagristi materijale upotrijebljene na aparatu.
Ne koristite stroj za usisavanje plamtećih ili tinjajućih predmeta.
Stroj nije dozvoljeno koristiti na mjestima gdje postoji mogućnost eksplozije.

Zaštita okoliša
Ambalažni materijal može se reciklirati. Ambalažu propisno zbrinite kako bi se mogla ponovno preraditi.

Zbrinjavanje starog aparata
Informacije o zbrinjavanju i skladu s očuvanjem okoliša dobit ćete kod vašeg prodavača Kärcherovih proizvoda.

Jamstvo
U svakoj zemlji važeći su uvjeti jamstva koje je izdala naša zadužena udruga za marketing. Sve smetnje nastale unutar jamstvenog roka otklanjamo besplatno ukoliko je uzrok smetnje greška u materijalu ili se radi o greški proizvođača.
U slučaju jamstva obratite se sa priborom i računom vašem prodavaču ili najbližoj ovlaštenoj servisnoj službi.

SR Opšta sigurnosna uputstva

Ne dozvolite deci i omladini upotrebu ovog uređaja, ako su ista bez nadzora.
Ne ostavljajte ovaj uređaj bez nadzora, dok je uključen glavni prekidač.

⚠ Priključivanje na strujnu mrežu
Napon, koji je naveden na tablici sa podacima, mora odgovarati naponu strujne mreže.

⚠ Opasnost od strujnog udara!
Ne dodirujte utikač mokrim rukama.
Pre svake upotrebe proverite ispravnost priključnog kabela i utikača. Ako su priključni kabel ili utikač oštećeni, isti moraju odmah biti zamenjeni od strane ovlašćene servisne službe odnosno stručnjaka.
U prostorijama, u kojima ima pare ili vode, kao što je na pr. kupatilo, ovaj uređaj se sme uključiti samo u utičnice sa šuko-konektorom tipa FI. Ako niste sigurno, da li je ovakav priključak potreban, obratite se stručnjaku.

⚠ Opasnost od eksplozije!
Nikada ne usisavajte eksplozivne ili zapaljive gasove, tečnosti i/ili prašine, nerazblažene kiseline niti rastvarače.
– Tu se ubrajaju benzin, razređivači, aceton, ulje za loženje, nerazređene kiseline i topiva, aluminijum i prašine magnezijuma.
– Mešanjem sa usisnim vazduhom mogu stvarati eksplozivne pare ili smese.
– Ove materije mogu dodatno nagrizati materijale upotrebljene na uređaju.
Ne smeju se usisavati predmeti koji su izvor plamena ili žara.
Rad u prostorijama u kojima postoji opasnost od eksplozije je zabranjen.

Zaštita čovekove okoline
Ambalaža se može ponovo preraditi. Molimo Vas da ambalažu dostavite na odgovarajuća mesta.

Otklanjanje starog uređaja
Informacije o mogućnostima otstranjivanja, koje je podobno čovekovoj okolini, možete dobiti od predstavnika firme Kärcher.

Garancija
U svakoj zemlji važe od strane prodajne službe objavljeni uslovi garancije. Sve smetnje na uređaju u garantnom roku otklanjamo besplatno, ako se radi o grešci materijala ili o grešci u proizvodnji.
Ako se radi o garantnom slučaju obratite se Vašem prodavcu ili ovlašćenoj servisnoj službi; priložite pribor i dokaz o plaćanju.

BG Общи указания за безопасност

Разрешавайте на деца и младежи да работят с уреда само, ако ги наблюдавате.
Никога не оставяйте уреда без наблюдение, докато е включен главният шалтер.

⚠ Електрическо захранване
Проверете дали указаното напрежение на типовата табелка съвпада с подаваното Ви напрежение и го адаптирайте съответно.

⚠ Опасност от токов удар!
Никога не хващайте щепсела с мокри ръце.
Проверявайте преди всяка употреба дали захранващият кабел и щепселът не са повредени. Увреден захранващ кабел трябва незабавно да бъде сменен от оторизиран сервиз/електротехник.
Във влажни помещение, например в бани, включвайте уреда само към контакти, изолирани със съответна защита. В случай, че имате съмнения дали контактите са такива, поискайте консултация от оторизиран електротехник.

⚠ Опасност от експлозия!
Никога не всмуквайте експлозивни течности, възпламеняеми газове, експлозивни прахове, както неразредени киселини и разтворители!
Към такива вещества се числят бензинът, разредителите за бои или нафтата, които в резултат на завихрянето могат да образуват със засмукания въздух експлозивни пари или смеси, освен това ацетон, неразредени киселини и разтворители, алуминиев и магнезиев прах.
Освен това тези материали допълнително могат да увредят използваните при изработката на уреда материали.
Не засмуквайте горящи или тлеещи предмети.
Забранено е уредът да се ползва в помещения, в които има опасност от експлозия.

Изхвърляне на опаковката
Опаковъчните материали могат да се рециклират. Моля, предавайте опаковките за вторична преработка.

Изхвърляне на стари уреди
Информация за изхвърлянето съобразно изискванията за опазване на околната среда можете да получите от Вашия търговец на марката «Kärcher».

Гаранция
В съответната държава са валидни издадените от оторизираната за дистрибуция на нашите уреди фирма условия за гаранция. Евентуални повреди по уреда в рамките на гаранционния срок се отстраняват безплатно, доколкото причина за тях е бил дефект в материала или производството.
В случай, че ви се наложи да ползвате гаранцията, обърнете се към търговеца, продал Ви уреда, или към най-близкия оторизиран сервиз, като представите съответната окомплектовка и документа за покупка.

CS Vysavač je určen, shodně s popisy a bezpečnostními pokyny k použití uvedenými v tomto Návodu na obsluhu, jako vysavač k vysávání za mokra a za sucha.
Používejte tento vysavač pouze v soukromé oblasti, jako např. v domácnosti, kutilské dílně nebo v autě.

1 Vypínač ZAP/VYP Nosná rukojeť Těleso motoru **4** Hubice na štěrbiny Kolečka **6** Nádoba na znečistěnou vodu **7** Filtr **8** Přípojka sací hadice **9** Sací hadice **10** Sací trubka **11** Podlahová hubice **12** Papírový filtrační sáček

Při vybalování zkontrolujte úplnost obsahu balení. Kolečka jsou z přístroje odmontována a uschována v nádobě. Při poškození způsobeném přepravou informujte prosím Vašeho obchodníka.
① Montáž koleček a papírový filtrační sáček
② Na nádobu nasaďte těleso motoru a uzavřete pomocí příchytek
③ Připojte příslušenství
⚠ ***Nikdy nepracujte bez nasazeného filtru.***
(i) *Při změně z vysávání za mokra na vysávání za sucha dbejte na následující:* ***mokrý filtr před použitím vysušte!***
④ Vysávání za sucha – tvrdé plochy ⑤ Vysávání za sucha – kobercové krytiny
⑥ Vysávání za mokra ⚠ ***Nepoužívejte papírový filtrační sáček. Při výtoku kapaliny nebo pěny vysavač okamžitě vypněte!***
(i) *Je-li nádrž plná, uzavře plovák sací otvor a sací turbína běží se zvýšenými otáčkami. Vysavač okamžitě vypněte a nádobu vyprázdněte.*
⑦ Ukončení provozu
⑧ Ošetřování / Údržba
⚠ ***Před veškerými čisticími a údržbovými pracemi na přístroji vytáhněte síťovou zástrčku.***
⚠ ***Čistění vysavače se nesmí provádět pomocí hadice nebo vysokotlakým paprskem vody (nebezpečí zkratů nebo jiných poškození).***
⚠ ***Mokrý filtr před použitím vysušte!***
⑨ Vysavač příslušenství

SL Naprava je namenjena za delovanje kot sesalnik za suho in mokro sesanje ustrezno opisu in varnostnim dolocilom v teh navodilih.
Uporabljajte to napravo samo za osebne namene, to je v gospodinjstvu, v privatni delavnici ali v avtu.

1 Vklopno/izklopno stikalo **2** Nosilni drzaj **3** Ohišje motorja **4** šoba za fuge **5** Valjčki **6** Zbiralnik za umazano vodo **7** Filter **8** Priključek za sesalno cev **9** Sesalna gibljiva cev **10** Sesalna cev **11** Talna šoba **12** Papirna filtrska vrecka

Pri razpakiranju naprave preverite, če je pošiljka popolna. Valjčki se nahajajo v posodi in jih je najprej potrebno montirati. Če se je pošiljka ob prevozu poškodovala, nemudoma obvestite svojega prodajalca.
① Montaža valjčkov in papirna filtrska vrecka in papirna filtrska vrecka
② Ohišje motorja povežnite na zbiralnik in zapnite z zaponkami.
③ Priključite pribor.
⚠ ***Nikoli ne sesajte brez vstavljenega filtra!***
(i) *Pri zamenjavi načina sesanja z mokrega na suho upoštevajte naslednje:* ***Zato je potrebno moker filtrski element pred uporabo posušiti!***
④ Suho sesanje na trdih podlagah ⑤ Suho sesanje na preprogah
⑥ Mokro sesanje ⚠ ***Ne uporabite papirne filtrske vrečke***.
(i) *Napravo pri izhajanju tekocine ali tvorbi pene takoj izklјucite! Ce je zbiralnik poln, zapre plovec sesalno odprtino in turbina zacne teci s povišanimi vrtljaji. Napravo takoj izklјucite in zbiralnik izpraznite.*
⑦ Konec delovanja
⑧ Nega in vzdrževanje
⚠ ***Pred vsemi negovalnimi in vzdrževalnimi deli izvlecite priključni vtič.***
⚠ ***Naprave ne smete cistiti s pomocjo vodne cevi ali visokotlacnega brizganja (nevarnost nastanka kratkega stika ali drugih poškodb).***
⚠ ***Zato je potrebno moker filtrski element pred uporabo posušiti!***
⑨ Sesalnik shranite v shrambo.

PL Urządzenie przeznaczone jest do zastosowania jako odkurzacz suchy i mokry zgodnie z opisem zamieszczonym w tej instrukcji obsługi i wskazówkami bezpieczeństwa.
Urządzenie przeznaczone jest wyłącznie do prywatnego użytku, np. w gospodarstwie domowym, warsztacie majsterkowicza, lub w samochodzie.

1 Wylacznik wlaczanie/wylaczanie **2** Uchwyt do przenoszenia urzadzenia **3** Pokrywa z silnikiem **4** Dysza do szczelin **5** Rolki prowadzace **6** Zbiornik zanieczyszczen **7** Filtr **8** Przylacze weza ssacego **9** Waz ssacy **10** Rura ssaca **11** Ssawka podłogowa **12** Filtr papierowy

W czasie rozpakowania urządzenia sprawdzić zawartość opakowania. Rolki prowadzące znajdują się w zbiorniku i należy je zamontować. W przypadku stwierdzenia uszkodzeń powstałych w czasie transportu prosze zawiadomic Panskiego sprzedawce.
① Montaż rolek prowadzących i filtr papierowy
② Pokrywe z silnikiem nalozyc na zbiornik i zamknac zaczepami mocujacymi.
③ Przyłączyć wyposażenie.
⚠ ***Nie wolno pracować urządzeniem bez założonego filtra!***
(i) *Przy zmianie z zasysania mokrego na zasysanie suche przestrzegać poniższych wskazówek: Mokry filtr należy wysuszyć przed użyciem!*
④ Zasysanie suche – twarde powierzchnie ⑤ Zasysanie suche – wykladziny dywanowe
⑥ Zasysanie mokre ⚠ ***Nie wolno zakładać filtra papierowego!***
(i) *W przypadku wystąpienia z urządzenia piany lub cieczy należy natychmiast wyłączyć urządzenie! Jeżeli zbiornik jest pełny, pływak zamyka otwór ssący i turbina pracuje ze zwiększoną liczbą obrotów. Urządzenie należy natychmiast wyłączyć i opróżnić zbiornik.*
⑦ Zakonczenie pracy
⑧ Czyszczenie / przegląd i konserwacja:
⚠ ***Przed przystąpieniem do czyszczenia, przeglądu i konserwacji wyjąć wtyczkę z gniazdka sieciowego.***
⚠ ***Urządzenia nie wolno myć strumieniem wody z węża gumowego ani wysokociśnieniowym strumieniem wody (niebezpieczeństwo zwarcia elektrycznego lub innych uszkodzeń).***
⚠ ***Mokry filtr należy wysuszyć przed użyciem!***
⑨ Urzadzenie odstawic na miejsce do przechowywania.

RO Acest aparat este destinat utilizării ca un aspirator de deşeuri uscate sau lichide în conformitate cu instucțiunile de utilizare și de protecție cuprinse în această broşură.
Utilizați acest aparat numai în sfera particulară, de ex. în gospodăria proprie, în atelierul personal sau la curățarea mașinii.

1 Comutator PORNIT/OPRIT **2** Mâner pentru transport **3** Carcasa motorului **4** Duza pentru rosturi **5** Role de ghidare **6** Colectorul de murdărie **7** Filtru **8** Racordul furtunului de aspirare **9** Furtun de aspirare **10** Țeavă de aspirare **11** Duza de podea **12** Pungă filtrantă din hârtie

La desambalare verificați conținutul livrării. Rolele de ghidare ce se găsesc în rezervor trebuie montate. În cazul unor deteriorări datorate transportului informați centrul de desfacere.
① Montarea rolelor de ghidare și pungă filtrantă din hârtie
② Așezați carcasa motorului pe rezervor și fixați-o cu zăvoarele.
③ Racordați accesoriile.
⚠ ***Nu lucrați niciodată fără filtru!***
(i) *La schimbarea modului de lucru aspirare umedă/uscată se va avea în vedere: uscați filtrul înainte de a-l utiliza!*
④ Aspirarea uscată – suprafețe dure ⑤ Aspirarea uscată – mochete
⑥ Aspirarea umedă ⚠ ***Nu se va lucra cu punga filtrantă de hârtie.***
(i) *Opriți imediat aparatul, dacă din el se revarsă spumă sau lichid. Dacă rezervorul de apă uzată se umple, un plutitor obturează duza de aspirare și turbina începe să lucreze cu turație ridicată. Opriți imediat aparatul și goliți rezervorul de apă uzată.*
⑦ La terminarea lucrului
⑧ Întreținerea și repararea aparatului.
⚠ ***Înainte de efectuarea oricărei operații de întreținere sau reparație se va scoate fișa din priză.***
⚠ ***Aparatul nu se va curăța cu jet de apă sau cu jet de înaltă presiune (pericol de scurtcircuitare sau alte defecte).***
⚠ ***Uscați filtrul înainte de a-l utiliza!***
⑨ Depozitați aparatul.

SK Vysávač je určený, zhodne s popismi a bezpečnostnými pokynmi na použitia uvedené v tomto Návode na obsluhu, ako vysávač na vysávanie za mokra a za sucha.
Používajte tento vysávač iba v súkromej oblasti, ako napr. v domácnosti, hobby-dielni alebo v aute.

1 Vypínač ZAP/VYP **2** Nosná rukoväť **3** Teleso motora **4** Hubica na škáry **5** Otočné kolieska **6** Nádoba na znečistenú vodu **7** Filter **8** Prípojka sacej hadice **9** Sacia hadica **10** Sacia rúrka **11** Podlahová hubica **12** Papierový filtračný sáčok

Pri vybaľovaní skontrolujte úplnosť obsahu balenia. Otočné kolieska sa nachádzajú v nádrži a musia sa ešte namontovať. Pri poškodení prepravou informujte Vášho obchodníka.
① Montáž otočných koliesok a papierový filtračný sáčok
② Na nádobu nasaďte teleso motora a uztvorte pomocou príchytiek.
③ Pripojte príslušenstvo.
⚠ ***Nikdy nepracujte bez nasadeného filtra.***
(i) *Pozor! pri zmene z vysávania za mokra na vysávanie za sucha dbajte na nasledujúce:* ***mokrý filter pred použitím vysušte!***
④ Vysávanie za sucha – tvrdé plochy ⑤ Vysávanie za sucha – kobercové krytiny
⑥ Vysávanie za mokra ⚠ ***Nepoužívajte papierový filtračný sáčok.***
(i) *Pri vytekaní kvapaliny alebo peny vysávač okamžite vypnite! Ak je nádrž plná, uzatvorí plavák sací otvor a sacia turbína beží so zvýšenými otáčkami. Vysávač okamžite vypnite a nádobu vyprázdnite.*
⑦ Ukončenie prevádzky
⑧ Ošetrovanie / Údržba
⚠ ***Pred všetkými čistiacimi a údržbárskymi prácami na prístroji, vytiahnite sieťovú zástrčku.***
⚠ ***Čistenie vysávača sa nesmie vykonávať pomocou hadice alebo vysokotlakým lúčom vody (nebezpečenstvo skratov alebo iných poškodení).***
⚠ ***Mokrý filter pred použitím vysušte!***
⑨ Vysávač príslušenstva.

HR Aparat je namijenjen za mokro i suho usisavanje prema opisu i sigurnosnim uputama za uporabu.
Upotrebljavajte ovaj stroj samo u privatnom području, kao primjerice u domaćinstvu, u hobi-radionici ili u automobilu.

1 Prekidac za ukljucenje/iskljucenje **2** Rucka **3** Kucište motora **4** sapnica za fuge **5** Upravljački valjci **6** Spremnik za prljavštinu **7** Filtar **8** Spoj usisnog crijeva **9** Usisno crijevo **10** Usisna cijev **11** Podna mlaznica **12** Papirnata filtarska vrecica

Provjerite sadrzaj ambalaze prilikom raspakiravanja. Upravljački valjci nalaze se u spremniku i valja ih montirati. Obavijestite vašeg dobavljaca ukoliko je došlo do oštecenja aparata prilikom transporta.
① Montaža upravljačkih valjaka i papirnata filtarska vrecica
② Stavite kucište motora na spremnik i blokirajte spojnicama.
③ Spojite dodatni pribor.
⚠ ***Nikada ne koristite aparat bez filtra.***
(i) *Kod prebacivanja sa mokrog na suho usisavanje obratite paznju na sljedece: mokri filtar uvijek osušite prije uporabe!*
④ Suho usisavanje – tvrdokorne mrlje ⑤ Suho usisavanje – tepisi
⑥ Mokro usisavanje ⚠ ***Nikada ne koristite papirnatu vrecicu***
(i) *Ukoliko aparat pocne ispuštati pjenu ili tekucinu, odmah ga iskljucite. Kada je spremnik pun, plovak zatvara usisni otvor i usisna turbina pocinje raditi vecom brzinom. Odmah iskljucite aparat i ispraznite spremnik.*
⑦ Na kraju rada
⑧ Njega / Održavanje
⚠ ***rije svih radova na čišćenju i održavanju aparata izvucite mrežni utikač.***
⚠ ***Aparat ne smijete cistiti vodenim mlazom (opasnost od kratkog spoja ili drugi kvarovi).***
⚠ ***Mokri filtar uvijek osušite prije uporabe!***
⑨ Cuvajte pribora

SR Aparat je predviđen za korišćenje kao uređaj za usisavanje vlažnog i suvog smeća, a u skladu sa opisima i sigurnosnim propisima koji su dati u uputstvu za rukovanje.

1 Prekidač za uključenje i isključenje **2** Ručka **3** Kućište motora **4** Sapnica za fuge **5** Upravljački valjci **6** Sabirna posuda za smeće **7** Filtar **8** Priključak za usisno crevo **9** Usisno crevo **10** Usisna cev **11** Podna mlaznica **12** Papirna filtarska vrećica

Prilikom raspakivanja proverite da li je sadrzaj paketa kompletan. Upravljački valjci se nalaze u rezervoaru te ih je zato potrebno montirati. Obavestite Vašeg prodavca, ako ustanovite oštećenja nastala pri transportu.
① Montaža upravljačkih valjaka i papirna filtarska vrećica
② Kućište motora postaviti na rezervoar i zatvoriti pomoću kvačica.
③ Priključiti delove pribora.
⚠ ***Nikada ne raditi sa aparatom ako nije umetnut filtar!***
(i) *Kod prelaska sa usisavanja vlažnog na usisavanje suvog smeća obratiti pažnju na sledeće: Vlažan filtar osušiti pre upotrebe!*
④ Usisavanje suvog smeca – tvrde površine ⑤ Usisavanje suvog smeca – podovi sa tepisima
⑥ Usisavanje vlažnog smeća ⚠ ***Ne upotrebljavati papirne filtar vrećice***.
(i) *U slučaju curenja pene ili tečnosti aparat odmah isključiti! Kada je rezervoar pun, plovak zatvara usisni otvor i usisna turbina radi sa povećanim brojem obrtaja. Aparat odmah isključiti i isprazniti rezervoar.*
⑦ Završetak rada
⑧ Nega / Održavanje
⚠ ***Pre svih radova u okviru nege i održavanja uređaja izvucite utikač.***
⚠ ***Aparat se ne sme prati pomoću creva ili mlazom vode pod pritiskom (opasnost od kratkog spoja ili drugih oštećenja).***
⚠ ***Vlažan filtar osušiti pre upotrebe!***
⑨ Odložiti pribora

BG Уредът е предназначен за ползване като прахосмукачка с възможност за смукане на сухо и на мокро, съгласно посочените в настоящото упътване за употреба характеристики и указания за безопасност.

1 Žлюч за включване и изключване **2** Дръжка за пренасяне **3** Žорпус на двигателя **4** накрайник за почистване на фуги **5** водещи колела **6** Резервоар за всмуканите замърсявания **7** Филтър **8** Връзка на всмукателния маркуч **9** Всмукателен маркуч **10** Всмукателна тръба **11** Дюза за почистване на под **12** Хартиен филтър

При разопаковане проверете дали съдържанието на опаковката е цялостно. Водещите колела се намират в резервоара и трябва да бъдат монтирани допълнително. В случай на увреждания при транспорта, молим, информирайте търговеца, от когото сте закупили уреда.
① Монтиране на водещите колела и хартиен филтър
② Поставете корпуса на двигателя и резервоара и ги затворете с клипсовете.
③ Свържете съответните части от окомплектовката.
(i) *При превключване от мокро към сухо смукане спазвайте следните указания: Преди употреба изсушете мокрия филтър!*
⚠ ***Никога не работете, без да сте поставили в прахосмукачката филтър!***
④ Смукане на сухо – твърди подови покрития ⑤ Смукане на сухо – килими и текстилни подови покрития
⑥ Мокро смукане - Не използвайте хартиени филтри.
(i) *Ако започне да излиза пяна или течност, веднага изключете уреда! Ако резервоарът е пълен, един поплавък затваря отвора за смукане и всмукателната турбина се движи с повишени обороти. Веднага изключете уреда и изпразнете резервоара.*
⑦ Приключване на работа с уреда
⑧ Поддръжка / Ремонт: ◆ ⚠ ***Преди да предприемете работи по поддръжка или ремонт на уреда, изтеглете щепсела от контакта.***
◆ Почистване на уреда и окомплектовката ⚠ ***Не трябва да почиствате уреда с маркуч или с вода под налягане (съществува опасност от късо съединение или от други увреждания).***
◆ ⚠ ***Преди употреба изсушете мокрия филтър!***
⑨ Съхранявайте окомплектовката

---

35 mm	P_{max} 1200 W P_{nom} 1000 W
12 l 4 l	H05VV-F2x0,75
5,0 kg	220 – 240 V 1/50 Hz
10 A	
73 dB(A)	
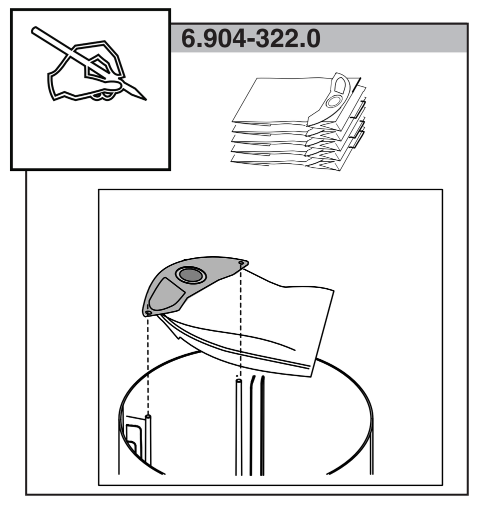
6.904-322.0