KÄRCHER

1000

DE Betriebsanleitung
EN Operating Instructions
FR Manuel d´instruction
IT Istruzioni per l'uso
NL Gebruiksaanwijzing
ES Instrucciones de servicio
PT Instruções de serviço
DA Betjeningsvejledning
NO Bruksanvisning
SV Bruksanvisning
FI Käyttöohje
EL Οδηγίες χειρισμού
TR Kullanim kilavuzu
RU Инструкция по эксплуатации
HU Üzemeltetési útmutató
CS Provozní návod
SL Navodila za uporabo
PL Instrukcja obsługi
RO Instrucțiuni de utilizare
SK Prevádzkový návod
HR Upute za uporabu
SR Uputstvo za upotrebu
BG Упътване за употреба

5.959-666
(09/2001)

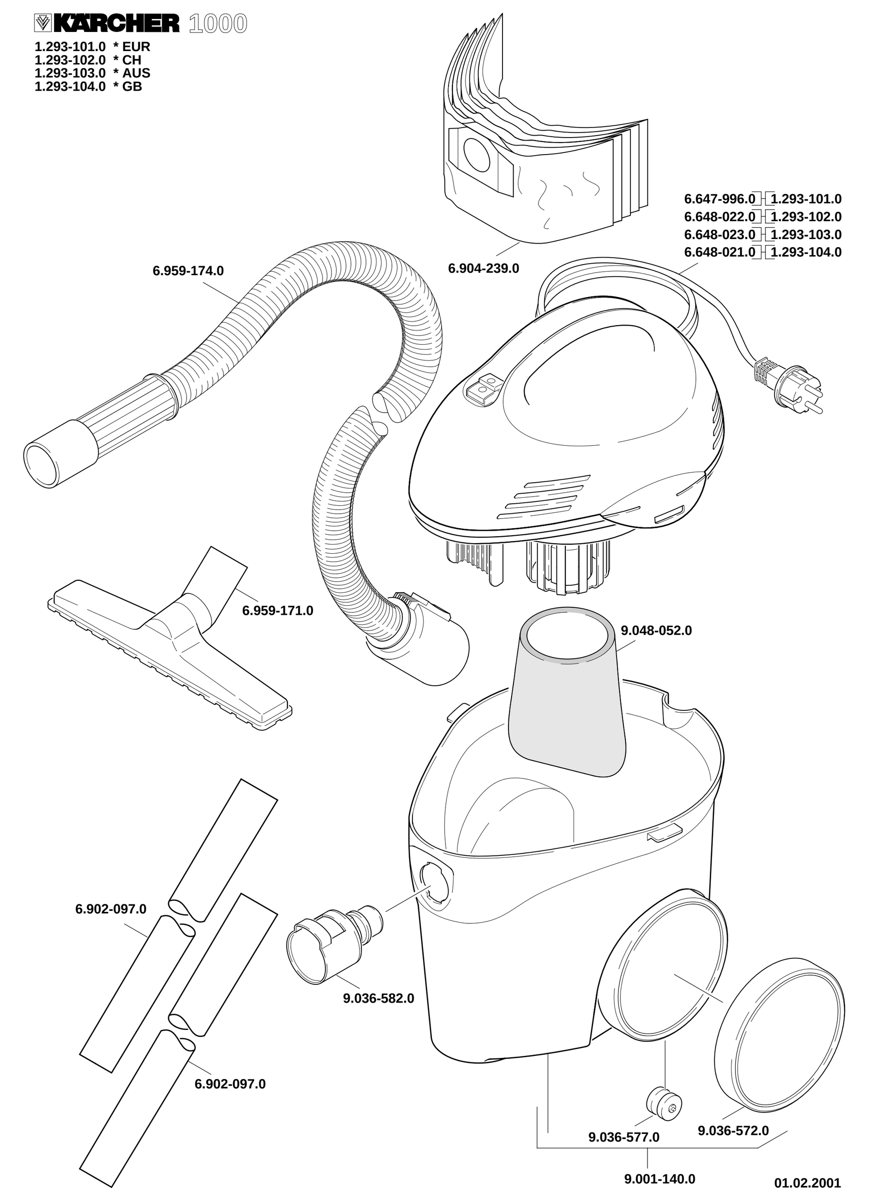

A
Alfred Kärcher Ges.m.b.H.
Lichtblaustraße 7
1220 Wien
01 / 25 06 00

AUS
Kärcher Pty. Ltd.
2/158 Browns Road
Noble Park, VIC 3174
03 / 97 90 43 00

B
Kärcher N.V.
Industrieweg 12
2320 Hoogstraten
03 / 340 07 11

BR
Kärcher Indústria e Comércio Ltda.
Av. Prof.Benedicto Montenegro, 419
13140-000 Paulinia,S.P.
0800 17 61 11

CDN
Kärcher Canada Inc.
1770 Alstep Drive
Mississauga, Ontario L5S 1W1
905 / 672 82 33

CH
Kärcher AG
Industriestraße 16
8108 Dällikon
0844 85 08 63

CZ
Kärcher spol. s r.o.
Za Mototechnou
155 00 Praha 5 -Stodůlky
02 / 652 16 65

D
Alfred Kärcher Vertriebs-GmbH
Service-Center
Brückenstr. 9
71364 Winnenden
07195 / 903 20 65

DK
Kärcher A/S
Gejlhavegård 5
6000 Kolding
70 20 66 67

E
Kärcher S.A.
Pol. Industrial Font del Radium
Calle Doctor Trueta 6-7
08400 Granollers (Barcelona)
93 / 846 44 47

F
Kärcher S.A.
5, avenue des Coquelicots
Z.A. des Petits Carreaux
94865 Bonneuil-sur-Marne
01 / 43 99 67 70

FIN
Kärcher OY
Yrittäjäntie 17
01800 Klaukkala
09 / 87 91 94 00

GB
Karcher (UK) Ltd.
Karcher House, Beaumont Road
Banbury, Oxon, OX16 7TB
01295 / 75 22 00

GR
Karcher S.A. Cleaning Systems
31-33, Nikitara & Konstadinoupoleos Str.
136 71 Aharnes
01 / 231 62 82

H
Kärcher Hungaria KFT
Budapest XXI, Gyepsor u. 1
1751 Budapest
01 / 276 03 52

HK
Karcher Limited
Unit 10, 17/F. APEC Plaza
49 Hoi Yuen Road,
Kwun Tong, Kowloon
23 57 58 63

I
Kärcher S.p.A.
Via Elvezia 4
21050 Cantello (VA)
03 32 / 41 74 00

IRL
Karcher Limited (Ireland)
12 Willow Business Park
Nangor Road, Clondalkin
Dublin 12
01 / 409 77 77

MAL
Karcher Cleaning Systems Sdn.Bhd.
No. 8, Jalan Serindit 2
47100 Puchong, Selangor
3 / 58 82 11 48

MEX
Kärcher México, S.A. de C.V.
Av. 1ero de Mayo no.225
C.P. 53519 México
5 / 357 05 97

N
Kärcher AS
Gjerdrumsvei 4
0409 Oslo
22 / 02 44 00

NL
Kärcher B.V.
De Dieze 22
5684 PT BEST
0499 / 37 54 45

NZ
Karcher Limited
12 Ron Driver Place
East Tamaki, Auckland
09 / 274 46 03

P
Neoparts-Comércio
e Indústria Automóvel, Lda.
Largo Vitorino Damásio. 10
1200 Lisboa
01 / 395 00 40

PL
Kärcher Poland Ltd. Sp.zo.o.
Ul. Stawowa140
31-346 Kraków
012 / 63 97 22

PRC
BKC Equipment Co., Ltd.
No 16, Hong Da Bei Lu
Economic & Technological Development Area
100076 Beijing
010 / 67 88 16 53

S
Kärcher AB
Tagenevägen 31
42502 Hisings-Kärra
031 / 57 73 00

SGP
Karcher Asia-Pacific Pte. Ltd.
30 Toh Guan Road, #07-05 OSIM
Singapore 608840
897 / 18 11

TR
Kärcher Servis Ticaret A.S.
9 Eylül Mahallesi
307 Sokak No. 6
Gaziemir / Izmir
0232 / 252 07 08

TWN
Karcher Limited
5F/6, No. 7
Wu-Chuan 1st Road
Taipei County, ROC
02 / 22 99 96 26

UAE
Karcher FZE
P.O. Box 17416
Jebel Ali Free Zone, Dubai
04 / 8836 776

USA
Alfred Kärcher, Inc.
P.O. Box 6910
Somerset, NJ 08875-6910
1800 537 41 29

ZA
Kärcher (Pty) Ltd.
P.O. Box 11818
Vorna Valley 1686
011 / 466 24 34

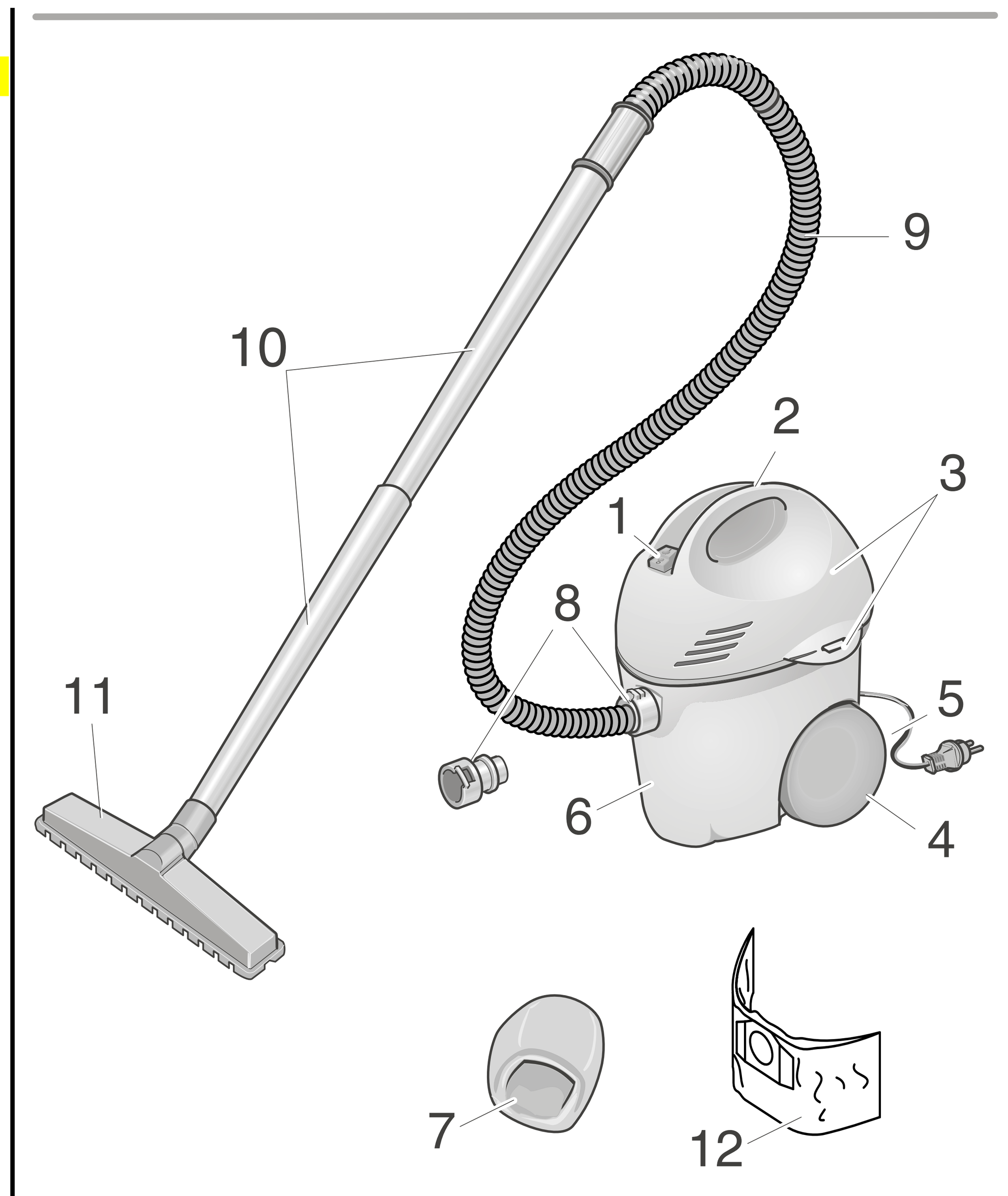

DE Das Gerät ist entsprechend in dieser Betriebsanleitung gegebenen Beschreibungen und Sicherheitshinweisen zur Verwendung als Nass- und Trockensauger bestimmt.

Verwenden Sie dieses Gerät nur im privaten Bereich, wie z.B. im Haushalt, in der Hobbywerkstatt oder im Auto.

1 Schalter EIN/AUS **2** Tragegriff **3** Motorgehäuse **4** Räder **5** Lenkrollen **6** Schmutzbehälter **7** Filter **8** Saugschlauchanschluss **9** Saugschlauch **10** Saugrohr **11** Bodendüse **12** Papierfiltertüte

EN The appliance is intended for use as a wet and dry vacuum cleaner in accordance with the descriptions and safety instructions in these operating instructions.

Use this unit in private areas only, e.g. in the household, workroom or in the car.

1 ON/OFF Switch **2** Carry handle **3** Motor housing **4** Wheels **5** Swivel casters **6** Dirt container **7** Filter **8** suction hose connection **9** Suction hose **10** Suction tube **11** Floor nozzle **12** Paper filter bag

FR Conformément aux descriptions et consignes de sécurité figurant dans la présente notice d'instructions, cet appareil est destiné à aspirer les salissures mouillées et sèches.

N'utilisez cet appareil que dans le domaine privé, par ex. pour les travaux de nettoyage domestique, à l'atelier de bricolage ou dans la voiture.

1 Interrupteur MARCHE/ARRET **2** Poignée de transport **3** Boîtier moteur **4** Roues **5** Roulettes directionnelles **6** Réservoir à salissures **7** Filtre **8** Raccord du flexible d'aspiration **9** Flexible d'aspiration **10** Tuyau d'aspiration **11** Buse de sol **12** Sachet-filtre en papier

IT L'apparecchio è destinato all'uso come aspiratore per liquidi ed aspiratore a secco conformemente alle istruzioni di sicurezza indicate in questo libretto d'istruzioni per l'uso.

Utilizzate questo apparecchio solo per l'attività privata, come per es. a casa, nel laboratorio di bricolage o nell'automobile.

1 Interruttore ACCESO/SPENTO **2** Maniglia di trasporto **3** Gruppo motore **4** Ruote **5** Rotelle sterzanti **6** Serbatoio sporcizia **7** Filtro **8** Raccordo del tubo flessibile di aspirazione **9** Tubo flessibile di aspirazione **10** Tubo rigido di aspirazione **11** Bocchetta per pavimenti **12** Sacchetto-filtro di carta

NL Het apparaat is bestemd voor gebruik als zuiger voor nat en droog zuigen volgens de beschrijvingen en veiligheidsvoorschriften in deze gebruiksaanwijzing.

Gebruik dit apparaat alleen voor particuliere toepassingen, bijvoorbeeld in het huishouden, de hobbyruimte of de auto.

1 Schakelaar AAN/UIT **2** Draaggreep **3** Motorhuis **4** Wielen **5** Zwenkwieltjes **6** Vuilreservoir **7** Filter **8** Zuigslangaansluiting **9** Zuigslang **10** Zuigbuis **11** Vloermondstuk **12** Papieren stofzak

ES El aparato ha sido concebido y diseñado para su aplicación como aspirador de suciedad seca, líquida o húmeda. Antes de poner en marcha el aparato por vez primera deberán leerse atentamente las presentes instrucciones de servicio, observándolas estrictamente durante el trabajo práctico con el mismo.

El aparato ha sido diseñado exclusivamente para uso doméstico, por ejemplo en el hogar, la sala de bricolaje o el coche.

1 Interruptor para conexión y desconexión del aparato **2** Asa de transporte **3** Carcasa del motor (turbina) **4** Ruedas **5** Ruedas giratorias **6** Recipiente para la suciedad **7** Filtro **8** Conexión para la manguera de aspiración **9** Manguera de aspiración **10** Tubo de aspiración **11** Boquilla barredora de suelos **12** Bolsa de filtro, de papel

PT O aparelho foi concebido e desenhado para sua apalicação como aspirador de sujidade seca, líquida ou humida.

Utilize este aparelho somente em áreas particulares, tais como nos trabalhos domésticos, na oficina de laser ou para limpar o carro.

1 Interruptor liga/desliga **2** Cabo de de transporte **3** Carcaça do motor **4** Rodas **5** Roletes omnidireccionais **6** Dep **10** Tubo de aspiração **11** Bocal para limpeza do chão **12** Saco filtrante de papel

DA Støvsugeren er beregnet til våd- og tørsugning i henhold til beskrivelserne og sikkerhedshenvisningerne i nærværende betjeningsvejledning.

Maskinen må kun benyttes i boligen, f.eks. i husholdningen, på hobbyværkstedet eller i bilen.

1 Afbryder TÆND/SLUK **2** Bæregreb **3** Motorhus **4** Hjul **5** Styreruller **6** Beholder til opsuget tørt eller vådt snavs **7** Filter **8** Sugeslangetilslutning **9** Sugeslange **10** Sugerør **11** Gulvdyse **12** Papirfilterpose

NO Maskinen skal brukes iht. de beskrivelser og sikkerhetsanvisninger som er gitt i denne bruksanvisning for oppsuging av vått og tørt smuss.

Denne maskinen er kun beregnet for privat bruk, som f.eks. i hjemmet, i hobbyverkstedet eller i bilen.

1 PÅ/AV-bryter **2** Bærehåndtak **3** Motordel **4** Hjul **5** Trinser **6** Smussbeholder **7** Filter **8** Sugeslangetilkobling **9** Sugeslange **10** Sugerør **11** Gulvmunnstykke **12** Papirfilterpose

SV Maskinen är avsedd för våt- och torrsugning enligt beskrivning och säkerhetsanvisningar i denna bruksanvisning.

Denna maskin är avsedd för privat bruk, som t ex i hushållet, i hobbyverkstaden eller i bilen.

1 Strömställare TILL/FRÅN **2** Bärhandtag **3** Motorkåpa **4** Hjul **5** Styrrullar **6** Smutsbehållare **7** Filter **8** Sugslanganslutning **9** Sugslang **10** Sugrör **11** Golvmunstycke **12** Pappersfilterpåse

FI Laite on tarkoitettu käytettäväksi märkä- ja kuivaimurina tässä annettujen käyttö- ja turvallisuusohjeiden mukaisesti.

Käytä laitetta vain imurointiin kotitaloudessa, askartelutiloissa ja auton sisätilojen imurointiin. Imuri ei ole tarkoitettu ammattikäyttöön.

1 Käyttökytkin PÄÄLLE/POIS **2** Kantokahva **3** Moottorinkansi **4** Takapyörät **5** Kääntyvät etupyörät **6** Likasäiliö **7** Suodatin **8** Imuletkun liitäntä **9** Imuletku **10** Imutanko **11** Lattiasuutin **12** Paperinen pölypussi

EL Η συσκευή προορίζεται για τη χρήση ως ηλεκτρική σκούπα και συγκεκριμένα για την αναρρόφηση υγρών και στεγνών ρύπων σύμφωνα με τις περιγραφές και τις υποδείξεις ασφαλείας που δίνονται σ' αυτές τις οδηγίες χειρισμού.

Χρησιμοποιείτε τη συσκευή αυτή αποκλειστικά και μόνον στον ιδιωτικό τομέα, π.χ. στο νοικοκυριό, για την εκτέλεση ερασιτεχνικών εργασιών ή στο αυτοκίνητο.

1 Διακόπτης ειδών λειτουργίας **2** Λαβή μεταφοράς **3** Περίβλημα κινητήρα **4** Ρόδες **5** Τροχίσκοι οδήγησης **6** Δοχείο ρύπων **7** Φίλτρο **8** Σύνδεση εύκαμπτου σωλήνα αναρρόφησης **9** Εύκαμπτος σωλήνας αναρρόφησης **10** Σωλήνας αναρρόφησης **11** Μπεκ δαπέδων **12** Σακούλα χάρτινου φίλτρου

TR Bu cihazın (ıslak – kuru elektrik süpürgesi) nasıl kullanılacağına ilişkin olarak bu kullanım kılavuzunda yapılmış olan açıklamalar ve konu ile ilgili güvenlik tedbirleri geçerlidir.

Bu cihazı sadece ev tipi temizlik işlerinde örn., ev temizliğinde, boş zamanlarınızı el işleri ile geçirdiğiniz atölyelerin temizliğinde yada araba temizliğinde kullanınız.

1 Açma kapama düğmesi **2** Taşıma kolu **3** Motor bölmesi **4** Tekerler **5** Kılavuz tekerler **6** Toz ve Kirli suyun toplandığı hazne **7** Filitre **8** Hortumunun cihaza bağlandığı yer **9** Hortum **10** Boru **11** Yer fırçası **12** Kağıt filitre torbası

RU Данный прибор можно применять для влажного и сухого всасывания только в соответствии с приводимыми в данной инструкции пояснениями и указаниями по технике безопасности.

Мы просим Вас пользоваться эти аппаратом только приватно, как, например, в домашнем хозяйстве, при занятии Вашим хобби или для уборки автомобиля.

1 Переключатель BŽЛ/BŽŽЛ **2** Ручка для ношения **3** Žорпус мотора **4** Žолеса **5** Направляющий ролик **6** Бак для мусора **7** Фильтр **8** Патрубок для всасывающего шланга **9** Всасывающий шланг **10** Всасывающая труба **11** Сопло для пола **12** Бумажный мешок-фильтр

HU A készüléket a kezelési útmutatóban megadott leírásoknak és biztonsági útmutatásoknak megfelelően nedves és szárazporszívóként történő használatra rendelték.

A készüléket csak magáncélra használja olyan területeken, mint pl. a háztartás, a hobbi barkácsműhely vagy autó.

1 Kapcsoló BE/KI **2** Tartófogantyú **3** Készülékház **4** Kerék **5** Elforduló kerék **6** Szennyeződés tároló **7** Szűrő **8** Szívótömlő-csatlakozó **9** Szívótömlő **10** Szívócső **11** Padlószívófej **12** Papír szűrőtasak

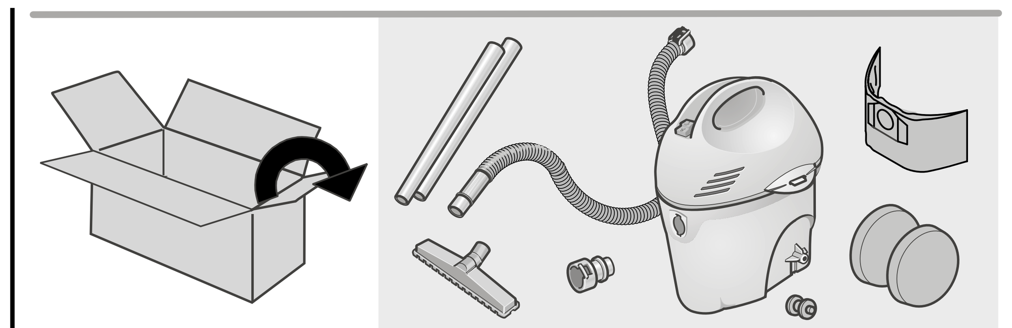

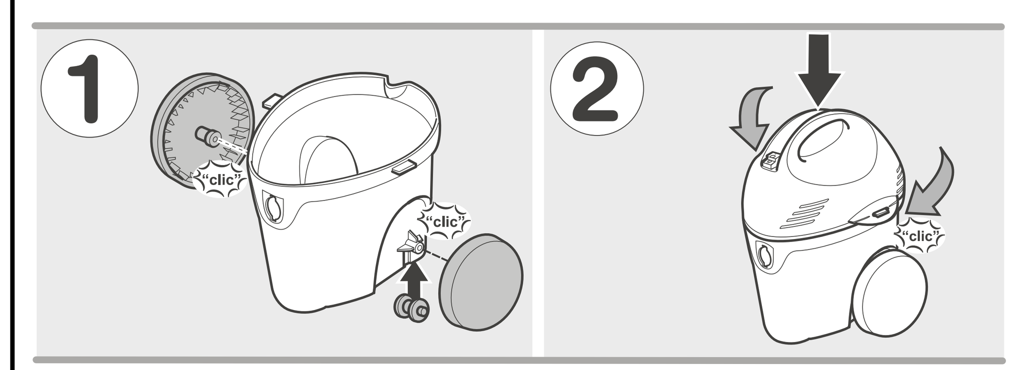

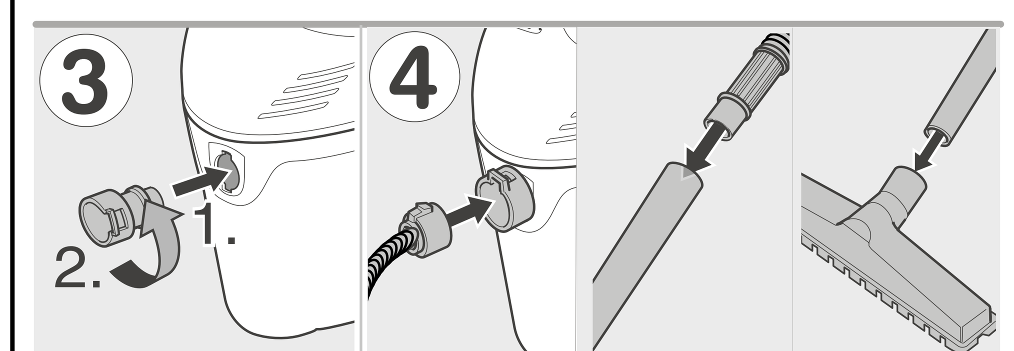

DE Prüfen Sie beim Auspacken den Packungsinhalt auf Vollständigkeit. Räder (4), Lenkrolle (5) und Saugschlauchanschluss (8) müssen bei diesem Gerät noch montiert werden. Benachrichtigen Sie bei Transportschäden bitte Ihren Händler.

① Räder/Lenkrolle montieren ② Motorgehäuse auf Behälter aufsetzen und mit Clips verschließen
③ Saugschlauchanschluss montieren. ⓘ *Saugschlauchanschluss verbleibt nach der Montage am Gerät*
④ Zubehör anschließen

EN When unpacking the appliance, make sure that all listed parts are supplied. The wheels (4), swivel caster (5) and the suction hose connection (8) must be mounted on the appliance after unpacking. Please inform your dealer if there has been any damage during transportation.

① Mount the wheels/swivel caster ② Place the motor housing on the container and close the clips
③ Assemble the suction hose connection. ⓘ *Once the suction tube connection has been attached, it remains on the appliance thereafter* ④ Connect accessories

FR Au déballage, vérifiez que le contenu de l'emballage est au complet. Sur cet appareil, il vous reste encore à monter les roues (4), les roulettes directionnelles (5) et le raccord du flexible d'aspiration (8). Si vous constatez des dégâts survenus pendant le transport, veuillez prévenir immédiatement votre revendeur.

① Montez les roues/roulettes directionnelles ② Posez le boîtier moteur sur le réservoir puis obturez au moyen des clips
③ Montez le raccord du flexible d'aspiration. ⓘ *Une fois monté, le raccord du flexible d'aspiration demeure contre l'appareil* ④ Branchez les accessoires

IT Nel disimballaggio controllate la completezza del contenuto. Le ruote (4), le rotelle sterzanti (5) ed il tubo flessibile di aspirazione (8) di questo apparecchio devono essere ancora montati. In caso di danni di trasporto informate il vostro rivenditore.

① Montare le ruote/rotelle sterzanti ② Mettere il gruppo motore sul serbatoio e chiudere con le mollette
③ Montare il raccordo del tubo flessibile di aspirazione ⓘ *Dopo il montaggio il raccordo del tubo flessibile di aspirazione resta sull'apparecchio* ④ Collegare gli accessori.

NL Controleer bij het uitpakken of de inhoud van de verpakking volledig is. De wielen (4), de zwenkwieltjes (5) en de zuigslangaansluiting (8) moeten bij dit apparaat nog gemonteerd worden. Stel bij transportschade uw leverancier op de hoogte.

① Monteer de wielen/zwenkwieltjes. ② Plaats het motorhuis op het vuilreservoir en sluit af met de clips.
③ Monteer de zuigslangaansluiting. ⓘ *De zuigslangaansluiting blijft na de montage op het apparaat.*
④ Sluit het toebehoren aan.

ES Al desembalar el aparato, verificar si el embalaje del aparato contiene el equipo completo de éste. Las ruedas (4), las ruedas giratorias (5) y la conexión para la manguera de aspiración (8) tienen que montarse en el aparato. Si al desembalar el aparato comprobara Vd. algún daño o desperfecto en el mismo atribuible al transporte, rogamos se dirija inmediatamente al distribuidor en donde adquirió el aparato.

① Montar las ruedas/ruedas giratorias en el aparato. ② Montar la tapa con la turbina integrada sobre el cuerpo (recipiente) del aparato. Fijarla con los cierres de sujeción.
③ Montar la manguera de aspiración. ⓘ *La conexión para la manguera de aspiración permanece en el aparato tras su montaje.* ④ Acoplar los accesorios.

PT Ao desembalar controle o conteúdo da embalagem quanto a sua integridade. As rodas (4), roletes omnidireccionaise (5) a conexão para a mangueira de aspiração (8) deverão ser montadas ainda neste aparelho. No caso de sinistros de transporte informe o seu revendedor.

① Montar as rodas/roletes omnidireccionais no aparelho. ② Colocar a carcaça do motor sobre o depósito de sujidade e fixá-la com os clips. ③ Montar a mangueira de aspiração. ⓘ *Depois da montagem a conexão para a mangueira de aspiração permanece fixada no aparelho.* ④ Conectar os acessórios.

DA Kontrollér pakkens indhold for komplethed ved udpakningen. Hjulene (4), styreruller (5) og sugeslangetilslutningen (8) for dette apparatets vedkommende monteres. Underret forhandleren i tilfælde af transportskader.

① Hjulene/styreruller monteres. ② Motorhuset sættes på beholderen og lukkes med clips.
③ Sugeslangetilslutningen monteres. ⓘ *Sugeslangetilslutningen skal blive siddende på apparatet efter monteringen.* ④ Tilslutning af tilbehør.

NO Kontroller ved utpakking at alle deler finnes. Hjulene (4), trinser (5) og sugeslangetilkoblingen (8) må på denne maskinen monteres. Ta umiddelbart kontakt med din forhandler dersom du skulle oppdage transportskader.

① Monter hjulene/trinser. ② Sett motordelen på beholderen og fest klipsene. ③ Monter sugeslangetilkoblingen ⓘ *Sugeslangetilkoblingen blir sittende fast på maskinen etter at den er montert.*
④ Koble til tilbehør.

SV Kontrollera vid uppackningen att innehållet är komplett. Hjul (4), styrrullar (5) och sugslangsanslutning (8) måste monteras hos denna modell. Meddela handlaren eventuella transportskador.

① Montera hjulen/styrrullar. ② Sätt motorkåpan på behållaren och lås den med klämmorna.
③ Montera sugslanganslutningen. ⓘ *Sugslangsanslutning blir kvar på maskinen efter monteringen.*
④ Anslut tillbehör.

FI Tarkista sisältääkö pakkaus kaikki ilmoitetut varusteet. Pyörät (4), kääntyvät etupyörät (5) ja imuletkun liitin (8) ovat vielä asentamatta imuriin. Jos laite on vaurioitunut kuljetuksen aikana, ilmoita siitä heti myyjäliikkeeseen.

① Kiinnitä pyörät/kääntyvät etupyörät paikoilleen. ② Aseta moottorinkansi säiliön päälle ja lukitse kiinnittimillä.
③ Asenna imuletkun liitäntä. ⓘ *Imuletkun liitin jää imuriin asennuksen jälkeen.* ④ Kiinnitä varuste.

EL Κατά το ξεπακετάρισμα ελέγξτε την πληρότητα του περιεχομένου της συσκευασίας. Οι ρόδες (4),Τροχίσκοι οδήγησης (5) και οι εύκαμπτοι σωλήνες αναρρόφησης (8) πρέπει να πρώτα να συναρμολογηθούν. Σε περίπτωση ζημιών από τη μεταφορά παρακαλείσθε να πληροφορήσετε αμέσως το κατάστημα, από το οποίο αγοράσατε τη συσκευή.

① Συναρμολογήστε τις ρόδες/τροχίσκοι οδήγησης. ② Τοποθετήστε το περίβλημα του κινητήρα επάνω στο δοχείο και κουμπώστε το με τα κλιπ.
③ Συναρμολογήστε τη σύνδεση του εύκαμπτου σωλήνα αναρρόφησης. ⓘ *Μετά τη συναρμολόγηση παραμένει στη συσκευή η σύνδεση του εύκαμπτου σωλήνα αναρρόφησης.* ④ Συνδέστε τα εξαρτήματα.

TR Cihazi ambalajindan çikarirken parçalarin ve aksesuarlarin tam olup olmadigini kontrol ediniz. Cihazin tekerlerini (4),Kılavuz tekerler (5) ve hortum baglanti agzini (8), cihazi ambalajindan çikardikan sonra monte etmeniz gerekir. Cihazın taşınması sırasında oluşan hasarları lütfen derhal satıcınıza bildiriniz.

① Tekerleri yerine monte ediniz. ② Motor bölmesini toz kabının üstüne oturtunuz ve kilit mekanizması ile tutturunuz.
③ Hortum bağlantı ağzını yerine monte ediniz. ⓘ *Hortum bağlantı ağzı yerine monte edildikden sonra sürekli cihazın üstünde takılı olarak bırakılmalıdır.*
④ Gerekli olan aksesuarları yerine monte ediniz.

RU При распаковке проверяйте содержимое на полную комплектность. На этом приборе требуется еще установить колеса (4),Направляющий ролик (5) и муфту для подключения всасывающего шланга (8). При обнаружении повреждений во время транспортировки обращайтесь к Вашему продавцу.

① Установить колеса. ② Насадить корпус мотора на емкость и закрыть защелки.
③ Установить муфту для подключения всасывающего шланга. ⓘ *После установки муфта для подключения всасывающего шланга остается на приборе.*
④ Подключить принадлежности.

HU Ellenőrizze kicsomagoláskor a csomag tartalmának teljességét. A kerekeket (4),elforduló kerék (5) és a szívócső-csatlakozót (8) ennél a készüléknél még fel kell szerelni. Szállítás közben keletkezett károk esetén értesítse az eladót.

① Szerelje fel a kerekeket. ② Rakja fel a készülékházat a tartályra és zárja le a kapcsokkal.
③ A szívótömlő-csatlakozó felszerelése. ⓘ *A szívótömlő-csatlakozó a felszerelés után is a készüléken marad.*
④ Csatlakoztassa a tartozékokat.

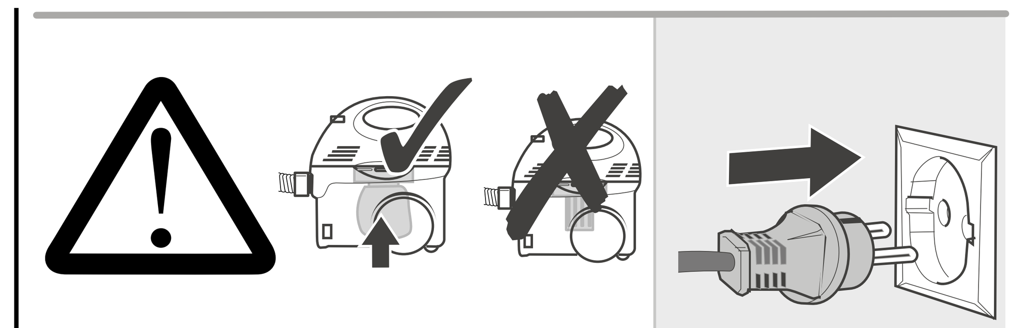

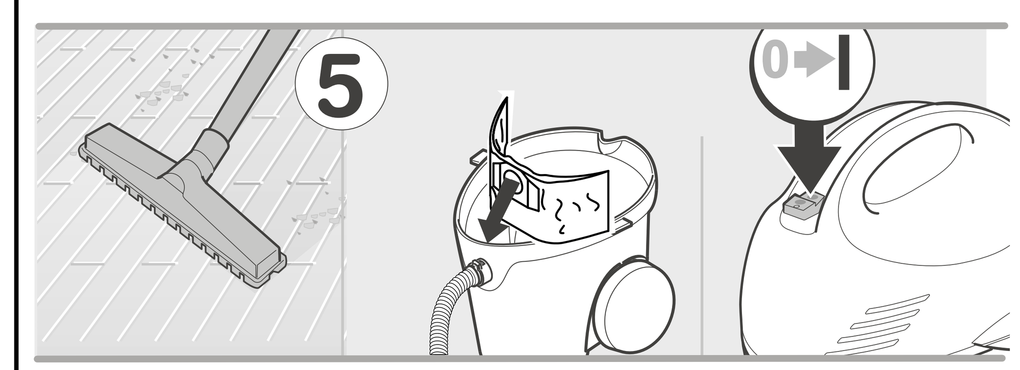

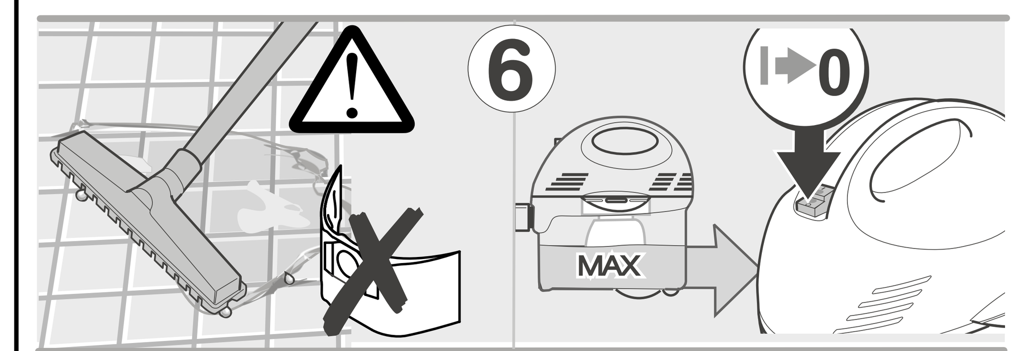

DE ⓘ ***Beim Wechsel von Nass- auf Trockensaugen folgendes beachten: Nassen Filter vor Benutzung trocknen!***

⚠ **Nie ohne eingesetzten Filter arbeiten!** ⑤ Trockensaugen ⑥ Naßsaugen **- Keine Papierfiltertüte verwenden! Gerät bei Schaum oder Flüssigkeitsaustritt sofort ausschalten!**

ⓘ *Ist der Behälter voll, schließt ein Schwimmer die Saugöffnung und die Saugturbine läuft mit erhöhter Drehzahl. Gerät sofort ausschalten und Behälter entleeren.*

EN ⓘ ***When changing from wet to dry vacuuming note the following: Always allow wet filters to dry before use!***

⚠ **Never use the appliance without a filter!** ⑤ Dry vacuuming ⑥ Wet vacuuming **- Never use a paper filter bag! If the appliance starts to leak foam or liquid, switch it off immediately!**

ⓘ *As soon as the container is full, a float closes the suction opening and the suction turbine runs at a higher speed. Switch off the appliance immediately and empty the container.*

FR ⓘ ***Respectez les consignes suivantes lorsque vous passez de l'aspiration de salissures mouillées à l'aspiration sèche: avant d'aspirer, faites sécher le filtre s'il était mouillé.***

⚠ **Ne travaillez jamais sans filtre en place!** ⑤ Aspiration à sec ⑥ Aspiration de liquide **- N'utilisez pas de sachet filtre en papier! Eteignez immédiatement l'appareil si de la mousse ou du liquide en sort!**

ⓘ *Une fois le réservoir plein, un flotteur referme l'orifice d'aspiration et la turbine aspirante tourne à une vitesse plus élevée. Eteignez immédiatement l'appareil et videz le réservoir.*

IT ⓘ ***Al cambio da aspirazione di liquidi ad aspirazione a secco tenere presente quanto segue: asciugare il filtro prima di utilizzarlo!***

⚠ **Non lavorare mai senza avere montato il filtro!** ⑤ Aspirazione a secco ⑥ Aspirazione di liquidi **- Non utilizzare il sacchetto-filtro di carta. Spegnere immediatamente l'apparecchio in caso di fuoruscita di schiuma o liquido!**

ⓘ *Se il serbatoio è pieno, un galleggiante chiude l'apertura di aspirazione e la turbina di aspirazione gira ad una maggiore velocità. Spegnere immediatamente l'apparecchio e vuotare il serbatoio.*

NL ⓘ ***Let op het volgende bij de overgang van nat naar droog zuigen: Droog daarom een nat filter voordat u het gebruikt.***

⚠ **Werk nooit zonder filter!** ⑤ Droog zuigen ⑥ Nat zuigen **- Gebruik geen papieren filterzak. Zet het apparaat onmiddellijk uit wanneer schuim of vloeistof naar buiten komen.**

ⓘ *Wanneer het vuilreservoir vol is, sluit een vlotter de zuigopening en loopt de zuigturbine verder met verhoogd toerental. Zet het apparaat onmiddellijk uit en maak het vuilreservoir leeg.*

ES ⓘ ***Al cambiar de la aspiración de suciedad húmeda o líquida a suciedad seca tenga presente lo siguiente: Dejar secar siempre el filtro antes de utilizar la máquina!***

⚠ **¡No trabajar nunca sin estar el filtro colocado en el aparato!** ⑤ Aspiración de suciedad seca ⑥ Aspiración de suciedad húmeda o líquida **- ¡No utilizar nunca la bolsa de filtro de papel al aspirar suciedad líquida o húmeda! ¡Desconectar el aparato inmediatamente en caso de producirse espuma o escapes de líquido!**

ⓘ *Al llenarse el recipiente para la suciedad líquida, un flotador cierra la abertura de aspiración, con lo que la turbina gira a un mayor número de revoluciones. En caso de producirse tal situación, desconectar el aparato y vaciar el recipiente para la suciedad líquida.*

PT ⓘ ***Ao mudar da aspiração de sujidade humida para sujidade seca observar o seguinte: Portanto secar o filtro húmido antes de utilizá-lo.***

⚠ **Não trabalhar nunca sem filtro montado no aparelho!** ⑤ Aspirar sujidades secas ⑥ Aspirar líquido **- não usar nenhum saco filtrante de papel. Desligar o aparelho imediatamente no caso de produzir espuma ou de fugas de líquido!**

ⓘ *Quando o depósito ficar cheio, o flutuador fecha a abertura de aspiração e a turbina gira a um número de rotações mais elevado. Neste caso desligar o aparelho e esvaziar o depósito de sujidade líquida.*

DA ⓘ ***I forbindelse med skift fra våd- til tørsugning skal følgende iagttages: Skal det våde filter tørres, inden det benyttes!***

⚠ **Der må aldrig arbejdes, uden at filteret er sat i!** ⑤ Tørsugning ⑥ Vådsugning **- Der arbejdes uden isat papirfilterpose. Sluk straks støvsugeren, hvis der slipper skum eller væske ud!**

ⓘ *Når beholderen er fuld, lukker en svømmer sugeåbningen, og sugeturbinen arbejder med øget hastighed. Sluk straks støvsugeren og tøm beholderen.*

NO ⓘ ***Ta hensyn til følgende ved skifting fra vann- til støvsuging: Et vått filter må tørke før det brukes til støvsuging.***

⚠ **Bruk aldri maskinen uten at det er montert filter!** ⑤ Støvsuging ⑥ Vannsuging **- Det må ikke brukes papirfilterpose. Slå av maskinen umiddelbart dersom det lekker ut skum eller væske!**

ⓘ *Når beholderen er full, stenger en flottør sugeåpningen og sugeturbinen går med høyt turtall. Slå av maskinen umiddelbart og tøm beholderen.*

SV ⓘ ***Vid omställning från våt- till torrsugning: Torka därför fuktigt filter före användning.***

⚠ **Sug aldrig utan filter!** ⑤ Torrsugning ⑥ Våtsugning **- Arbeta utan filterpåse i maskinen. Koppla genast från maskinen om skum eller vätska träder ut!**

ⓘ *När behållaren är full, sluter en flottör sugöppningen och sugturbinens varvtal höjs. Koppla genast från maskinen och töm behållaren.*

FI ⓘ ***Kun vaihdat käyttötavan märkäimuroinnista kuivaimurointiin, ota huomioon seuraavaa: Anna märän suodattimen kuivua ennen käyttöä!***

⚠ **Älä imuroi ilman suodatinta!** ⑤ Kuivaimurointi ⑥ Märkäimurointi **- Älä käytä pölypussia. Pysäytä imuri heti, jos koneesta tulee ulos vaahtoa tai nestettä.**

ⓘ *Kun säiliö on täynnä, uimuri sulkee imuaukon ja imuturbiini käy korkeilla kierrosluvuilla. Pysäytä imuri heti ja tyhjennä säiliö.*

EL ⓘ ***κατά την αλλαγή αναρρόφησης από υγρούς σε στεγνούς ρύπους: Πριν από τη χρήση στεγνώνετε το φίλτρο!***

⚠ **Μη δουλεύετε ποτέ χωρίς να έχει τοποθετηθεί φίλτρο στη συσκευή!** ⑤ Αναρρόφηση στεγνών ρύπων ⑥ Αναρρόφηση υγρών ρύπων **- Μη χρησιμοποιείτε σακούλα χάρτινου φίλτρου. Σε περίπτωση που εξέρχεται αφρός ή υγρό από τη συσκευή, αυτή πρέπει να τεθεί αμέσως εκτός λειτουργίας!**

ⓘ *Σε περίπτωση που γεμίσει το δοχείο, ένας πλωτήρας κλείνει το άνοιγμα αναρρόφησης και ο στρόβιλος αναρρόφησης δουλεύει με αυξημένο αριθμό στροφών. Θέτετε τη συσκευή αμέσως εκτός λειτουργίας και αδειάστε το δοχείο.*

TR ⓘ ***Islak temizlemeden kuru temizlemeye geçerken dikkat edilmesi gerekenler: cihazı kullanmadan önce ıslak olan filitre birimleri mutlaka iyice kurutunuz.***

⚠ **Filitresi takılı olmadan cihazı kesinlikle çalıştırmayınız.** ⑤ Kuru temizleme (toz emme) ⑥ Islak temizlik **- Kesinlikle kağıt filitre torbası kullanmayınız. Köpük yada sıvıların cihazın dışına taşması halinde, cihazı derhal kapatınız.**

ⓘ *Cihazın alt kısımdaki hazne tamamen dolduğunda, şamandıra cihazın emiş ağzını otomatik olarak kapatır ve emmeyi sağlayan türbin yüksek devir sayısı ile çalışmaya başlar. Bu durumda cihazı derhal kapatınız ve kabı boşaltınız.*

RU ⓘ ***при переходе с влажного всасывания на сухое всасывание необходимо учитывать следующее: влажный фильтр перед употреблением высушить!***

⚠ **Никогда не следует работать без установленного фильтра!** ⑤ Сухое всасывание ⑥ Влажное всасывание **- Не следует применять бумажный мешок-фильтр. При появлении на выходе пены или жидкости прибор следует немедленно выключить!**

ⓘ *При заполнении емкости поплавок закрывает всасывающее отверстие, и всасывающая турбина начинает работать с повышенными оборотами. Следует немедленно выключить прибор и опорожнить емкость.*

HU ⓘ ***A nedves porszívózásról a száraz porszívózásra való átállásnál az alábbiakat vegye figyelembe: a nedvesszűrőt a használat előtt szárítsa meg!***

⚠ **Szűrő nélkül soha ne dolgozzon!** ⑤ Száraz porszívózás ⑥ Nedves porszívózás **- Ne használjon papír szűrőtasakot! Azonnal kapcsolja ki a készüléket hab vagy folyadék kifolyásakor.**

ⓘ *Ha a tartály tele van, egy úszó elzárja a szívónyílást és a szívóturbina nagyobb fordulatszámmal forog. Azonnal kapcsolja ki a készüléket, és ürítse ki a tartályt.*

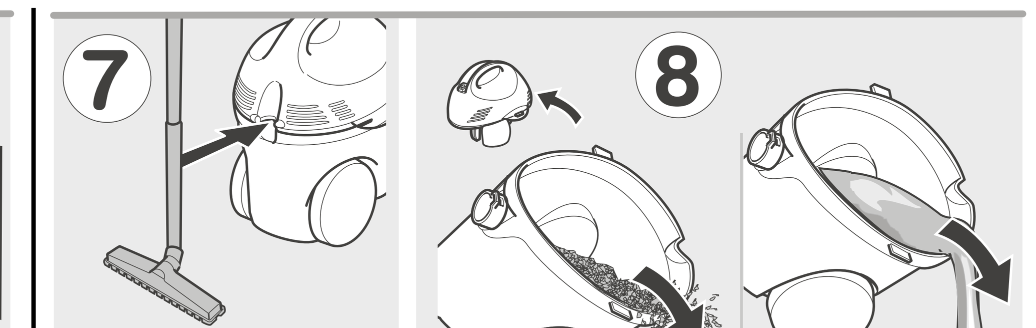

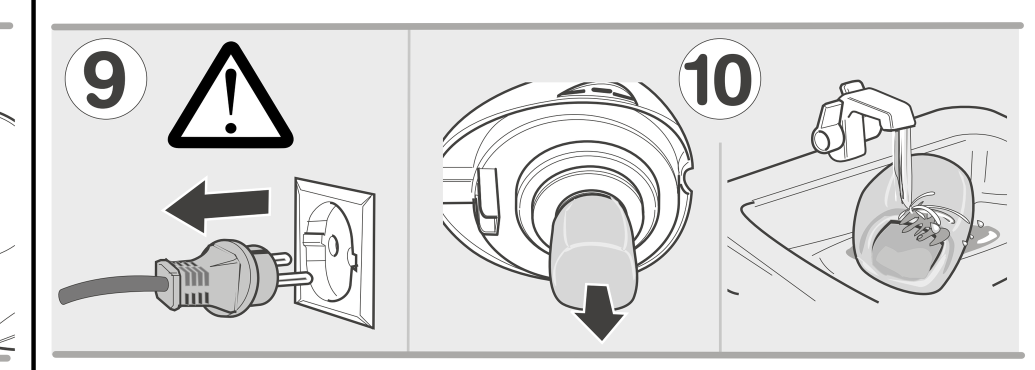

DE ⑦ Parkstellung
⑧ Betrieb beenden
⑨ Pflegen / Warten ⚠ **Vor allen Pflege- und Wartungsarbeiten am Gerät Netzstecker ziehen.**
⑩ Gerät und Zubehör reinigen **- Die Reinigung des Gerätes darf nicht mit Schlauch oder Hochdruckwasserstrahl erfolgen (Gefahr von Kurzschlüssen oder anderen Schäden).**

EN ⑦ Parking
⑧ When finished
⑨ Care / Maintenance ⚠ **Before any care and maintenance work on the machine draw out the mains plug.**
⑩ Cleaning the appliance and accessories **- The appliance must not be cleaned using a water hose or a high-pressure water jet (danger of short-circuit or other damages).**

FR ⑦ Position de rangement
⑧ Fin du service
⑨ Nettoyage / Entretien ⚠ **Avant d'effectuer tous les travaux de nettoyage et d'entretien sur l'appareil, veuillez débrancher sa fiche mâle de la prise de courant.**
⑩ Nettoyer l'appareil et les accessoires **- Ne nettoyez jamais l'appareil avec un flexible à eau ou au jet d'eau haute pression (risque de provoquer des courts-circuits et autres dommages).**

IT ⑦ Posizione di parcheggio
⑧ Fine dell'uso
⑨ Cura / manutenzione ⚠ **Prima di qualsiasi lavoro di cura e manutenzione all'apparecchio estrarre sempre la spina di collegamento a rete.**
⑩ Pulire l'apparecchio e gli accessori **- È vietato pulire l'apparecchio con un getto del tubo flessibile dell'acqua oppure con un getto d'acqua ad alta pressione (pericolo di cortocircuiti o di altri danni).**

NL ⑦ Parkeerstand
⑧ Gebruik beëindigen
⑨ Verzorging en onderhoud ⚠ **Trek altijd de stekker uit het stopcontact voor verzorgings- en onderhoudswerkzaamheden aan het apparaat.**
⑩ Apparaat en toebehoren reinigen **- Reinig het apparaat niet met een slang of hogedrukwaterstraal (gevaar voor kortsluiting en andere schade).**

ES ⑦ Posición de reposo
⑧ Concluir el trabajo con el aparato
⑨ Trabajos de cuidado y mantenimiento ⚠ **Antes de ejecutar cualquier trabajo de cuidado o mantenimiento del aparato, extraer el cable de conexión del mismo de la toma de corriente.**
⑩ Limpieza del aparato y los accesorios **- ¡No limpiar nunca el aparato con el chorro de agua de la manguera o una limpiadora de alta presión! (Peligro de cortocircuitos u otros daños en el aparato).**

PT ⑦ Posição de estacionamento
⑧ Terminar o serviço
⑨ Conservação / Manutenção ⚠ **Antes de efectuar quaisquer trabalhos de conservação e manutenção no aparelho: tirar a fixa de rede da tomada.**
⑩ Limpar o aparelho e os acessórios **- Nunca limpar o aparelho com borrifo de água da mangueira ou com uma limparadora de alta pressão! (Perigo de curto-circuito ou outros danos no aparelho).**

DA ⑦ Parkeringsstilling ⑧ Afslutning af drift
⑨ Pleje/vedligeholdelse ⚠ **Træk altid netstikket ud af stikkontakten, inden der udføres pleje- og vedligeholdelsesarbejder.**
⑩ Rengøring af støvsugeren og tilbehøret **- Støvsugeren må ikke rengøres med slange eller højtryksvandstråle (risiko for kortslutning eller andre skader).**

NO ⑦ Bortsetting
⑧ Etter bruk
⑨ Service / Vedlikehold ⚠ **Ta alltid ut det elektriske støpselet før noen service- og vedlikeholdsarbeider påbgynnes.**
⑩ Rengjøring av maskin og tilbehør **- Rengjøring av maskinen må ikke skje med vannslange eller høytrykksvasker (fare for kortslutning eller andre skader).**

SV ⑦ Parkeringsläge
⑧ Stopp
⑨ Underhåll ⚠ **Dra ut nätkontakten innan underhållsåtgärder påbörjas.**
⑩ Rengöring av maskin och tillbehör **- Maskinen får ej rengöras med slang eller högtrycksstråle (risk för kortslutning eller andra skador).**

FI ⑦ Parkkiasento
⑧ Käytön lopetus
⑨ Hoito / huolto ⚠ **Irrota verkkopistoke pistorasiasta aina ennen laitteen puhdistamista tai huoltotöitä.**
⑩ Imurin ja varusteiden puhdistus **- Imuria ei saa pestä vesiletkulla tai korkeapaineisella vedellä (oikosulun tai muiden vaurioiden vaara).**

EL ⑦ Θέση στάθμευσης
⑧ Λήξη λειτουργίας
⑨ Φροντίδα / Συντήρηση ⚠ **Πριν από όλες τις εργασίες φροντίδας και συντήρησης στη συσκευή τραβάτε το φις από την πρίζα.**
⑩ Καθαρισμός συσκευής και εξαρτημάτων **- Ο καθαρισμός της συσκευής δεν επιτρέπεται να γίνεται με εύκαμπτο σωλήνα ή με ακτίνα νερού υψηλής πίεσης (κίνδυνος βραχυκυκλωμάτων ή άλλων ζημιών).**

TR ⑦ Çalışmaya ara verdiğinizde
⑧ Cihaz ile çalışmanız bittiğinde
⑨ Temizlik / Bakım ⚠ **Bakım ve temizlik çalışmalarından önce cihazın fişini prizden çekiniz.**
⑩ Cihazın ve aksesuarların temizlenmesi **- Cihazı, kesinlikle üzerine hortumla su püskürterek su yada yüksek basınçlı su jeti ile yıkamayınız (kısa devre veya başka hasarların oluşma tehlikesi).**

RU ⑦ При перерывах в работе
⑧ Окончание работы
⑨ Уход / Обслуживание ⚠ **Прежде чем начинать какие-либо действия по уходу и обслуживанию прибора, следует вынуть вилку из розетки.**
⑩ Мойка прибора и принадлежностей **- Нельзя мыть прибор и принадлежности посредством шланга или струи воды под высоким давлением (опасность короткого замыкания или других повреждений).**

HU ⑦ Nyugalmi-állás
⑧ A munka befejezése
⑨ Ápolás / karbantartás ⚠ **Minden ápolási és karbantartási munkálat megkezdése előtt húzza ki a készülék hálózati csatlakozóját.**
⑩ Tisztítsa meg a készüléket és a tartozékokat **- A készülék megtisztítása nem történhet tömlővel vagy nagynyomású vízsugárral (rövidzárlat vagy más károk keletkezhetnek).**

35 mm

P_{max} 1200 W
P_{nom} 1000 W

10 l
4 l

H05VV-F2x0,75
4 m

3,7 kg

220–240V
1~50,60 Hz

10 A

II

74 dB(A)

6.414-552.0

2.638-204.0
35 mm

CS Vysavač je určen, shodně s popisy a bezpečnostními pokyny k použití uvedenými v tomto Návodu na obsluhu, jako vysavač k vysávání za mokra a za sucha.
Používejte tento vysavač pouze v soukromé oblasti, jako např. v domácnosti, kutilské dílně nebo v autě.
1 Vypínač ZAP/VYP 2 Nosná rukojeť 3 Těleso motoru 4 Kolečka 5 Vodítko válečky 6 Nádoba na znečištěnou vodu 7 Filtr 8 Přípojka sací hadice 9 Sací hadice 10 Sací trubka 11 Podlahová hubice 12 Papírový filtrační sáček

SL Naprava je namenjena za delovanje kot sesalnik za suho in mokro sesanje ustrezno opisu in varnostnim dolocilom v teh navodilih.
Uporabljajte to napravo samo za osebne namene, to je v gospodinjstvu, v privatni delavnici ali v avtu.
1 Vklopno/izklopno stikalo 2 Nosilni drsaj 3 Ohišje motorja 4 Kolesa 5 Vodilna kolešča 6 Zbiralnik za umazano vodo 7 Filter 8 Priključek za sesalno cev 9 Sesalna gibljiva cev 10 Sesalna cev 11 Talna šoba 12 Papirna filtrska vrecka

PL Urządzenie przeznaczone jest do zastosowania jako odkurzacz suchy i mokry zgodnie z opisem zamieszczonym w tej instrukcji obsługi i wskazówkami bezpieczeństwa.
Urządzenie przeznaczone jest wyłącznie do prywatnego użytku, np. w gospodarstwie domowym, warsztacie majsterkowicza, lub w samochodzie
1 Wyłącznik włączanie/wyłączanie 2 Uchwyt do przenoszenia urządzenia 3 Pokrywa z silnikiem 4 Kółka 5 Kółka samonastawne 6 Zbiornik zanieczyszczeń 7 Filtr 8 Przyłącze węża ssącego 9 Wąż ssący 10 Rura ssąca 11 Ssawka podłogowa 12 Filtr papierowy (torebka)

RO Acest aparat este destinat utilizării cu un aspirator de deşeuri uscate sau lichide în conformitate cu instucţiunile de utilizare şi de protecţie cuprinse în această broşură.
Utilizaţi acest aparat numai în sfera particulară, de ex. în gospodăria proprie, în atelierul personal sau la curăţătoarea maşinii.
1 Comutator PORNIT/OPRIT 2 Mâner pentru transport 3 Carcasa motorului 4 Roţi 5 Role de direcţie 6 Colectorul de murdărie 7 Filtru 8 Racordul furtunului de aspirare 9 Furtun de aspirare 10 Ţeavă de aspirare 11 Duza de podea 12 Pungă filtrantă din hârtie

SK Vysávač je určený, zhodne s popismi a bezpečnostnými pokynmi na použitia uvedené v tomto Návode na obsluhu, ako vysávač na vysávanie za mokra a za sucha.
Používajte tento vysávač iba v súkromej oblasti, ako napr. v domácnosti, hobby-dielni alebo v aute.
1 Vypínač ZAP/VYP 2 Nosná rukoväť 3 Teleso motora 4 Kolieska 5 Vodiace valčeky 6 Nádoba na znečistenú vodu 7 Filter 8 Prípojka sacej hadice 9 Sacia hadica 10 Sacia rúrka 11 Podlahová hubica 12 Papierový filtračný sáčok

HR Aparat je namijenjen za mokro i suho usisavanje prema opisu i sigurnosnim uputama za uporabu.
Upotrebljavajte ovaj stroj samo u privatnom području, kao primjerice u domacinstvu, u hobi-radionici ili u automobilu.
1 Prekidač za uključenje/isključenje 2 Ručka 3 Kućište motora 4 Kotaci 5 Kotacici 6 Spremnik za prljavštinu 7 Filtar 8 Spoj usisnog crijeva 9 Usisno crijevo 10 Usisna cijev 11 Podna mlaznica 12 Papirnata filtarska vrećica

SR Aparat je predviđen za korišćenje kao uređaj za usisavanje vlažnog i suvog smeća, u skladu sa opisima i sigurnosnim propisima koji su dati u uputstvu za rukovanje.
1 Prekidač za uključenje/isključenje 2 Ručka 3 Kućište motora 4 Točkovi 5 Valjci za upravljanje 6 Sabirna posuda za smeće 7 Filtar 8 Priključak za usisno crevo 9 Usisno crevo 10 Usisna cev 11 Podna mlaznica 12 Papirna filtarska vrećica

BG Уредът е предназначен за ползване като прахосмукачка с възможност за смукане на сухо и на мокро, съгласно посочените в настоящото упътване за употреба характеристики и указания за безопасност.
1 Ключ за включване и изключване 2 Дръжка за пренасяне 3 Корпус на двигателя 4 Колела 5 Насочващи колела 6 Резервоар за всмукваните замърсявания 7 Филтър 8 Връзка на всмукателната маркуч 9 Всмукателен маркуч 10 Всмукателна тръба 11 Дюза за почистване на под 12 Хартиен филтър

CS Při vybalování zkontrolujte úplnost obsahu baleni. U tohoto vysavače musíte ještě namontovat kolečka (4), vodici válečky (5) a přípojku sací hadice (8). Při poškození způsobeném přepravou informujte prosím Vašeho obchodníka.
① Namontujte kolečka/vodicí válečky. ② Na nádobu nasaďte těleso motoru a uzavřete pomocí přichytek.
③ Namontujte přípojku sací hadice. ℹ *Po montáži zůstane přípojka sací hadice na vysavači.*
④ Připojte příslušenství.

SL Pri razpakiranju naprave preverite, če je pošiljka popolna. Kolesa (4), vodilna kolešča (5) in priključek (8) za sesalno cev je potrebno še montirati. Če se je pošiljka ob prevozu poškodovala, nemudoma obvestite svojega prodajalca.
① Montirajte kolesa/vodilna kolešča. ② Ohišje motorja povesznite na zbiralnik in zaprite z zaponkami.
③ Montirajte priključek za sesalno cev. ℹ *Priključek za sesalno cev ostane po montaži pritrjen v napravi.*
④ Priključite pribor.

PL W czasie rozpakowania urządzenia sprawdzić zawartość opakowania. Do urządzenia należy jeszcze zamontować kółka (4), kółka samonastawne (5) i przyłącze węża ssącego (8). W przypadku stwierdzenia uszkodzeń powstałych w czasie transportu prosze zawiadomic Panskiego sprzedawce.
① Zamontować kółka/kółka samonastawne. ② Pokrywę z silnikiem nałożyć na zbiornik i zamknąć zaczepami mocującymi.
③ Zamontować przyłącze węża ssącego. ℹ *Przyłącze węża ssącego pozostaje po zamontowaniu przy urządzeniu.* ④ Przyłączyć wyposażenie.

RO La desambalare verificaţi conţinutul livrării. La acest aparat roţile (4), role de direcţie (5) şi racordul furtunului de aspirare (8) trebuie montate. În cazul unor deteriorări datorate transportului informaţi vânzătorul.
① Montaţi roţile/role de direcţie. ② Aşezaţi carcasa motorului pe rezervor şi fixaţi-o cu zăvoarele.
③ Montaţi racordului furtunului de aspirare. ℹ *Racordul furtnului de aspirare nu se va mai demonta de pe aparat.* ④ Racordaţi accesoriile.

SK Pri vybalovaní skontrolujte úplnosť obsahu balenia. U tohto vysávača musíte ešte namontovať kolieská (4), vodiace valčeky (5) a prípojku sacej hadice (8). Pri poškodení prepravou informujte Vášho obchodníka.
① Namontujte kolieska/vodiace valčeky. ② Na nádobu nasaďte teleso motora a uztvorte pomocou prichytiek.
③ Namontujte prípojku sacej hadice. ℹ *Po montáži ostane prípojka sacej hadice na vysávači.* ④ Pripojte príslušenstvo.

HR Provjerite sadržaj ambalaže prilikom raspakiravanja. Montirajte kotace (4), kotacici (5) i spoj usisnog crijeva (8) prije prve upotrebe. Obavijestite vašeg dobavljača ukoliko je došlo do oštećenja aparata prilikom transporta.
① Montirajte kotace/kotacici. ② Stavite kućište motora na spremnik i blokirajte spojnicama. ③ Pričvrstite spoj usisne cijevi. ℹ *Spoj usisne cijevi ostaje na aparatu nakon montiranja.* ④ Spojite dodatni pribor.

SR Prilikom raspakivanja proverite da li je sadržaj paketa kompletan. Točkovi (4), valjci za upravljanje (5) i priključak za usisno crevo (8) moraju se kod ovog aparata još montirati. Obavestite Vašeg prodavca, ako ustanovite oštećenja nastala pri transportu.
① Montirati točkove/valjci za upravljanje. ② Kućište motora postaviti na rezervoar i zatvoriti pomoću kvačica.
③ Montirati priključak za usisno crevo. ℹ *Priključak za usisno crevo nakon montaže ostaje na aparatu.*
④ Priključiti delove pribora.

BG При разопаковане проверете дали съдържанието на опаковката е цялостно. При този уред колелата (4), Насочващи колела (5) и връзката за всмукателния маркуч (8) трябва да бъдат монтирани допълнително. В случай на увреждания при транспорта, молим, информирайте търговеца, от когото сте закупили уреда.
① Монтирайте колелата/Насочващи колела. ② Поставете корпуса на двигателя и резервоара и ги затворете с клипсовете.
③ Монтиране на връзката за всмукателния маркуч. ℹ *Връзката за всмукателния маркуч остава след монтирането на уреда.*
④ Свържете съответните части от окомплектовката.

CS ℹ *Při změně z vysávání za mokra na vysávání za sucha dbejte na následující: mokrý filtr před použitím vysušte!*
⚠ **Nikdy nepracujte bez nasazeného filtru.** ⑤ Vysávání za sucha ⑥ Vysávání za mokra **- Nepoužívejte papírový filtrační sáček. Při výtoku kapaliny nebo pěny vysavač okamžitě vypněte!**
ℹ *Je-li nádrž plná, uzavře plovák sací otvor a sací turbína běží se zvýšenými otáčkami. Vysavač okamžitě vypněte a nádobu vyprázdněte.*

SL ℹ *Pri zamenjavi načina sesanja z mokrega na suho upoštevajte naslednje: Zato je potrebno moker filtrski element pred uporabo posušiti!*
⚠ **Nikoli ne sesajte brez vstavljenega filtra!** ⑤ Suho sesanje ⑥ Mokro sesanje **- Ne uporabite papirne filtrske vrečke.**
ℹ *Naravo pri izhajanju tekocine ali tvorbi pene takoj izključite! Ce je zbiralnik poln, zapre plovec sesalno odprtino in turbina zacne teci s povišanimi vrtljaji. Napravo takoj izključite in zbiralnik izpraznite.*

PL ℹ *Przy zmianie z zasysania mokrego na zasysanie suche przestrzegać poniższych wskazówek: Mokry filtr należy wysuszyć przed użyciem!*
⚠ **Nie wolno pracować urządzeniem bez założonego filtra!** ⑤ Zasysanie suche ⑥ Zasysanie mokre **- Nie wolno zakładać filtra papierowego!**
ℹ *W przypadku wystąpienia z urządzenia piany lub cieczy należy natychmiast wyłączyć urządzenie! Jeżeli zbiornik jest pełny, pływak zamyka otwór ssący i turbina pracuje ze zwiększoną liczbą obrotów. Urządzenie należy natychmiast wyłączyć i opróżnić zbiornik.*

RO ℹ *La schimbarea modului de lucru aspirare umedă/uscată se va avea în vedere: uscaţi filtrul înainte de a-l utiliza!*
⚠ **Nu lucraţi niciodată fără filtru!** ⑤ Aspirarea uscată ⑥ Aspirarea umedă **- Nu se va lucra cu punga filtrantă de hârtie.**
ℹ *Opriţi imediat aparatul, dacă din el se revarsă spumă sau lichid. Dacă recipientul este plin, plutitor obturează duza de aspirare şi turbina începe să lucreze cu turaţie ridicată. Opriţi imediat aparatul şi goliţi rezervorul de apă uzată.*

SK ℹ *Pozor! pri zmene z vysávania za mokra na vysávanie za sucha dbajte na nasledujúce: mokrý filter pred použitím vysušte!*
⚠ **Nikdy nepracujte bez nasadeného filtra.** ⑤ Vysávanie za sucha ⑥ Vysávanie za mokra **- Nepoužívajte papierový filtračný sáčok.**
ℹ *Pri vytekaní kvapaliny alebo peny vysávač okamžite vypnite! Ak je nádrž plná, uzatvorí plavák sací otvor a sacia turbína beží so zvýšenými otáčkami. Vysávač okamžite vypnite a nádobu vyprázdnite.*

HR ℹ *Kod prebacivanja sa mokrog na suho usisavanje obratite paznju na sljedece: mokri filtar uvijek osušite prije uporabe!*
⚠ **Nikada ne koristite aparat bez filtra.** ⑤ Suho usisavanje ⑥ Mokro usisavanje **- Nikada ne koristite papirnatu vrecicu**
ℹ *Ukoliko aparat pocne ispuštati pjenu ili tekucinu, odmah ga isključite. Kada je spremnik pun, plovak zatvara usisni otvor i usisna turbina pocinje raditi vecom brzinom. Odmah isključite aparat i ispraznite spremnik.*

SR ℹ *Kod prelaska sa usisavanja vlažnog na usisavanje suvog smeća obratiti pažnju na sledeće: Vlažan filtar osušiti pre upotrebe!*
⚠ **Nikada ne raditi sa aparatom ako nije umetnut filter!** ⑤ Usisavanje suvog smeća ⑥ Usisavanje vlažnog smeća **- Ne upotrebljavati papirne filter vrećice.**
ℹ *U slučaju curenja pene ili tečnosti aparat odmah isključiti! Kada je rezervoar pun, plovak zatvara usisni otvor i usisna turbina radi sa povećanim brojem obrtaja. Aparat odmah isključiti i isprazniti rezervoar.*

BG ℹ *При превключване от мокро към сухо смукане слазвайте следните указания: Преди употреба изсушете мокрия филтър!*
⚠ **Никога не работете, без да сте поставили в прахосмукачката филтър!** ⑤ Смукане на сухо ⑥ Мокро смукане. **- Не използвайте хартиени филтри.**
ℹ *Ако започне да излиза пяна или течност, веднага изключете уреда! Ако резервоарът е пълен, един поплавък затваря отвора за смукане и всмукателната турбина се движи с повишени обороти. Веднага изключете уреда и изпразнете резервоара.*

CS ⑦ Parkovací poloha
⑧ Ukončení provozu
⑨ Ošetřování / Údržba ⚠ **Před veškerými čisticími a údržbovými pracemi na přístroji vytáhněte síťovou zástrčku.**
⑩ Čištění vysavače a příslušenství **- Čištění vysavače se nesmí provádět pomocí hadice nebo vysokotlakým paprskem vody (nebezpečí zkratů nebo jiných poškození).**

SL ⑦ Mirovni položaj
⑧ Konec delovanja
⑨ Nega in vzdrževanje ⚠ **Pred vsemi negovalnimi in vzdrževalnimi deli izvlecite priključni vtič.**
⑩ Čiščenje naprave in pribora **- Naprave ne smete čistiti s pomocjo vodne cevi ali visokotlacnega brizganja (nevarnost nastanka kratkega stika ali drugih poškodb).**

PL ⑦ Pozycja parkowania
⑧ Zakończenie pracy
⑨ Czyszczenie / przegląd i konserwacja ⚠ **Przed przystąpieniem do czyszczenia, przeglądu i konserwacji wyjąć wtyczkę z gniazdka sieciowego.**
⑩ Czyszczenie urządzenia i wyposażenia **- Urządzenia nie wolno myć strumieniem wody z węża gumowego ani wysokociśnieniowym strumieniem wody (niebezpieczeństwo zwarcia elektrycznego lub innych uszkodzeń).**

RO ⑦ In timpul unor întreruperi ale lucrului
⑧ La terminarea lucrului
⑨ Întreţinerea şi repararea aparatului ⚠ **Înainte de efectuarea oricărei operaţii de întreţinere sau reparaţie se va scoate fişa din priză.**
⑩ Curăţatorea aparatului şi a accesoriilor **- Aparatul nu se va curăţa cu jet de apă sau cu jet de înaltă presiune (pericol de scurtcircuitare sau alte defecte).**

SK ⑦ Parkovacia poloha
⑧ Ukončenie prevádzky
⑨ Ošetrovanie / Údržba ⚠ **Pred všetkými čisticími a údržbárskymi prácami na prístroji, vytiahnite sieťovú zástrčku.**
⑩ Čistenie vysávača a príslušenstva **- Čistenie vysávača sa nesmie vykonávať pomocou hadice alebo vysokotlakým lúčom vody (nebezpečenstvo skratov alebo iných poškodení).**

HR ⑦ Pohranjivanje
⑧ Na kraju rada
⑨ Njega / Održavanje ⚠ **Prije svih radova na čišćenju i održavanju aparata izvucite mrežni utikač.**
⑩ Čišćenje aparata i pribora **- Aparat ne smijete cistiti vodenim mlazom (opasnost od kratkog spoja ili drugi kvarovi).**

SR ⑦ Zaustavljanje
⑧ Završetak rada
⑨ Nega / Održavanje ⚠ **Pre svih radova u okviru nege i održavanja uređaja izvucite utikač.**
⑩ Čišćenje aparata i pribora **- Aparat se ne smi prati pomoću creva ili mlazom vode pod pritiskom (opasnost od kratkog spoja ili drugih oštećenja).**

BG ⑦ Временно съхранение
⑧ Приключване на работа с уреда
⑨ Поддръжка / Ремонт ⚠ **Преди да предприемете работи по поддръжка или ремонт на уреда, изтеглете щепсела от контакта.**
⑩ Почистване на уреда и окомплектовката ⚠ **Не трябва да почиствате уреда с маркуч или с вода под налягане (съществува опасност от късо съединение или от други увреждания).**

NL Veiligheidsvoorschriften

⚠ **Explosiegevaar!** Laat apparaat niet deelwaarden aerosolen of brandbare stoffen zoals benzine of lijmdampen in de buurt komen. Explosiegevaar door vonkvorming. Beschadigde of gevaarlijke voorwerpen van de E-G-reiniger.

⚠ **Explosiegevaar!** Gebruik geen aerosolen of brandbare stoffen zoals benzine of lijmdampen in de buurt van de E-G-reiniger. Explosiegevaar door vonkvorming.

⚠ **Uude apparat Ameeren** Informatie over elektrische en elektronische apparatuur van particulieren binnen de Europese Unie. Uw elektrische en elektronische apparaten bevatten vaak waardevolle grondstoffen. Ook bevatten ze soms schadelijke stoffen die noodzakelijk zijn voor de werking van het apparaat. Deze stoffen kunnen bij onjuiste behandeling of bij verkeerd afvalbeheer schadelijk zijn voor de gezondheid van mensen en het milieu. Daarom dient u uw oude apparaten niet mee te geven met uw huisvuil. Breng uw oude apparaten naar een officiële inzamelplaats. Zorg dat uw oude apparaten niet in handen komen van kinderen. Zorg dat uw oude apparaten niet in handen komen van kinderen. Zorg dat uw oude apparaten niet in handen komen van kinderen.

⚠ **Explosiegevaar!** Laat apparaat niet deelwaarden aerosolen of brandbare stoffen zoals benzine of lijmdampen in de buurt van de E-G-reiniger. Explosiegevaar door vonkvorming.

Elektrische aansluiting

⚠ **Gevaar voor elektrische schok!** Controleer het apparaat en de sleuter op beschadiging voor het gebruik. Laat een beschadigd apparaat of een beschadigd snoer onmiddellijk door een erkende vakman vervangen. Gebruik geen adapters of verlengsnoeren. Gebruik alleen de originele accu's van de fabrikant. Controleer de aansluitspanning van de sleuter met de aanduiding op het typeplaatje van de E-G-reiniger. Controleer de aansluitspanning van de E-G-reiniger met de aanduiding op de sleuter.

Veiligheid van de machine

⚠ **Gevaar voor elektrische schok!** Gebruik geen beschadigd of gevaarlijk gereedschap. Laat een beschadigd of gevaarlijk gereedschap vervangen door een erkende vakman. Gebruik geen adapters of verlengsnoeren. Gebruik alleen de originele accu's van de fabrikant. Controleer de aansluitspanning van de sleuter met de aanduiding op het typeplaatje van de E-G-reiniger. Controleer de aansluitspanning van de E-G-reiniger met de aanduiding op de sleuter.

Gebruik van de machine

⚠ **Gevaar voor elektrische schok!** Controleer het apparaat en de sleuter op beschadiging voor het gebruik. Laat een beschadigd apparaat of een beschadigd snoer onmiddellijk door een erkende vakman vervangen. Gebruik geen adapters of verlengsnoeren. Gebruik alleen de originele accu's van de fabrikant. Controleer de aansluitspanning van de sleuter met de aanduiding op het typeplaatje van de E-G-reiniger. Controleer de aansluitspanning van de E-G-reiniger met de aanduiding op de sleuter.

Onderhoud

⚠ **Gevaar voor elektrische schok!** Laat een beschadigd apparaat of een beschadigd snoer onmiddellijk door een erkende vakman vervangen. Gebruik geen adapters of verlengsnoeren. Gebruik alleen de originele accu's van de fabrikant. Controleer de aansluitspanning van de sleuter met de aanduiding op het typeplaatje van de E-G-reiniger. Controleer de aansluitspanning van de E-G-reiniger met de aanduiding op de sleuter.

Reparatie

⚠ **Gevaar voor elektrische schok!** Laat een beschadigd apparaat of een beschadigd snoer onmiddellijk door een erkende vakman vervangen. Gebruik geen adapters of verlengsnoeren. Gebruik alleen de originele accu's van de fabrikant. Controleer de aansluitspanning van de sleuter met de aanduiding op het typeplaatje van de E-G-reiniger. Controleer de aansluitspanning van de E-G-reiniger met de aanduiding op de sleuter.

Afval

⚠ **Gevaar voor elektrische schok!** Laat een beschadigd apparaat of een beschadigd snoer onmiddellijk door een erkende vakman vervangen. Gebruik geen adapters of verlengsnoeren. Gebruik alleen de originele accu's van de fabrikant. Controleer de aansluitspanning van de sleuter met de aanduiding op het typeplaatje van de E-G-reiniger. Controleer de aansluitspanning van de E-G-reiniger met de aanduiding op de sleuter.

Garantie

⚠ **Gevaar voor elektrische schok!** Laat een beschadigd apparaat of een beschadigd snoer onmiddellijk door een erkende vakman vervangen. Gebruik geen adapters of verlengsnoeren. Gebruik alleen de originele accu's van de fabrikant. Controleer de aansluitspanning van de sleuter met de aanduiding op het typeplaatje van de E-G-reiniger. Controleer de aansluitspanning van de E-G-reiniger met de aanduiding op de sleuter.

Symbolen op het typeplaatje

⚠ **Gevaar voor elektrische schok!** Laat een beschadigd apparaat of een beschadigd snoer onmiddellijk door een erkende vakman vervangen. Gebruik geen adapters of verlengsnoeren. Gebruik alleen de originele accu's van de fabrikant. Controleer de aansluitspanning van de sleuter met de aanduiding op het typeplaatje van de E-G-reiniger. Controleer de aansluitspanning van de E-G-reiniger met de aanduiding op de sleuter.

EN Safety notes

⚠ **Danger of explosion!** Never use to explosive or combustible aerosols or vapors such as petrol or adhesive vapors.

⚠ **Danger of electric shock!** Never leave the machine unattended if it is connected to the electric mains supply.

Electrical connection

⚠ **Danger of electric shock!** The voltage shown on the inner plate must correspond to the mains voltage.

Operating the machine

⚠ **Danger of electric shock!** Never use to explosive or combustible aerosols or vapors such as petrol or adhesive vapors. Use only original accessories and original spare parts. Use only original accessories and original spare parts. Use only original accessories and original spare parts.

Maintenance

⚠ **Danger of electric shock!** Never use to explosive or combustible aerosols or vapors such as petrol or adhesive vapors. Use only original accessories and original spare parts. Use only original accessories and original spare parts. Use only original accessories and original spare parts.

Repair

⚠ **Danger of electric shock!** Never use to explosive or combustible aerosols or vapors such as petrol or adhesive vapors. Use only original accessories and original spare parts. Use only original accessories and original spare parts. Use only original accessories and original spare parts.

Disposal

⚠ **Danger of electric shock!** Never use to explosive or combustible aerosols or vapors such as petrol or adhesive vapors. Use only original accessories and original spare parts. Use only original accessories and original spare parts. Use only original accessories and original spare parts.

Warranty

⚠ **Danger of electric shock!** Never use to explosive or combustible aerosols or vapors such as petrol or adhesive vapors. Use only original accessories and original spare parts. Use only original accessories and original spare parts. Use only original accessories and original spare parts.

Symbols on the rating plate

⚠ **Danger of electric shock!** Never use to explosive or combustible aerosols or vapors such as petrol or adhesive vapors. Use only original accessories and original spare parts. Use only original accessories and original spare parts. Use only original accessories and original spare parts.

SV Säkerhetsanvisningar

⚠ **Explosionsfara!** Ej i nähe av aerosolbehållare som innehåller brännbara ämnen eller ångor av bensin eller lim. Explosionsfara genom gnistbildning.

Säkerhet

⚠ **Elektrisk stötfara!** Ej i nähe av aerosolbehållare som innehåller brännbara ämnen eller ångor av bensin eller lim. Explosionsfara genom gnistbildning.

Elektrisk anslutning

⚠ **Elektrisk stötfara!** Ej i nähe av aerosolbehållare som innehåller brännbara ämnen eller ångor av bensin eller lim. Explosionsfara genom gnistbildning.

Underhåll

⚠ **Elektrisk stötfara!** Ej i nähe av aerosolbehållare som innehåller brännbara ämnen eller ångor av bensin eller lim. Explosionsfara genom gnistbildning.

Reparation

⚠ **Elektrisk stötfara!** Ej i nähe av aerosolbehållare som innehåller brännbara ämnen eller ångor av bensin eller lim. Explosionsfara genom gnistbildning.

Avfall

⚠ **Elektrisk stötfara!** Ej i nähe av aerosolbehållare som innehåller brännbara ämnen eller ångor av bensin eller lim. Explosionsfara genom gnistbildning.

Garanti

⚠ **Elektrisk stötfara!** Ej i nähe av aerosolbehållare som innehåller brännbara ämnen eller ångor av bensin eller lim. Explosionsfara genom gnistbildning.

Symbolen på typskylten

⚠ **Elektrisk stötfara!** Ej i nähe av aerosolbehållare som innehåller brännbara ämnen eller ångor av bensin eller lim. Explosionsfara genom gnistbildning.

DE Sicherheitsvorschriften

⚠ **Explosionsgefahr!** Lassen Sie keine aerosolen oder brennbare Stoffe wie Benzin oder Klebstoffdämpfe in der Nähe des Akkuschraubers. Explosionsgefahr durch Funkenbildung.

Sicherheit

⚠ **Elektrischer Anschluss!** Lassen Sie keine aerosolen oder brennbare Stoffe wie Benzin oder Klebstoffdämpfe in der Nähe des Akkuschraubers. Explosionsgefahr durch Funkenbildung.

Elektrischer Anschluss

⚠ **Elektrischer Anschluss!** Lassen Sie keine aerosolen oder brennbare Stoffe wie Benzin oder Klebstoffdämpfe in der Nähe des Akkuschraubers. Explosionsgefahr durch Funkenbildung.

Wartung

⚠ **Elektrischer Anschluss!** Lassen Sie keine aerosolen oder brennbare Stoffe wie Benzin oder Klebstoffdämpfe in der Nähe des Akkuschraubers. Explosionsgefahr durch Funkenbildung.

Reparatur

⚠ **Elektrischer Anschluss!** Lassen Sie keine aerosolen oder brennbare Stoffe wie Benzin oder Klebstoffdämpfe in der Nähe des Akkuschraubers. Explosionsgefahr durch Funkenbildung.

Entsorgung

⚠ **Elektrischer Anschluss!** Lassen Sie keine aerosolen oder brennbare Stoffe wie Benzin oder Klebstoffdämpfe in der Nähe des Akkuschraubers. Explosionsgefahr durch Funkenbildung.

Garantie

⚠ **Elektrischer Anschluss!** Lassen Sie keine aerosolen oder brennbare Stoffe wie Benzin oder Klebstoffdämpfe in der Nähe des Akkuschraubers. Explosionsgefahr durch Funkenbildung.

Symbole auf dem Typenschild

⚠ **Elektrischer Anschluss!** Lassen Sie keine aerosolen oder brennbare Stoffe wie Benzin oder Klebstoffdämpfe in der Nähe des Akkuschraubers. Explosionsgefahr durch Funkenbildung.

CS Bezpečnostní pokyny

⚠ **Nebezpečí výbuchu!** Nenechávejte v blízkosti aerosolů nebo hořlavých materiálů, jako benzín nebo lepidlo.

Bezpečnost

⚠ **Nebezpečí úrazu elektrickým proudem!** Nenechávejte v blízkosti aerosolů nebo hořlavých materiálů, jako benzín nebo lepidlo.

Elektrické připojení

⚠ **Nebezpečí úrazu elektrickým proudem!** Nenechávejte v blízkosti aerosolů nebo hořlavých materiálů, jako benzín nebo lepidlo.

Údržba

⚠ **Nebezpečí úrazu elektrickým proudem!** Nenechávejte v blízkosti aerosolů nebo hořlavých materiálů, jako benzín nebo lepidlo.

Opravy

⚠ **Nebezpečí úrazu elektrickým proudem!** Nenechávejte v blízkosti aerosolů nebo hořlavých materiálů, jako benzín nebo lepidlo.

Likvidace

⚠ **Nebezpečí úrazu elektrickým proudem!** Nenechávejte v blízkosti aerosolů nebo hořlavých materiálů, jako benzín nebo lepidlo.

Záruka

⚠ **Nebezpečí úrazu elektrickým proudem!** Nenechávejte v blízkosti aerosolů nebo hořlavých materiálů, jako benzín nebo lepidlo.

Symboly na štítku

⚠ **Nebezpečí úrazu elektrickým proudem!** Nenechávejte v blízkosti aerosolů nebo hořlavých materiálů, jako benzín nebo lepidlo.

SK Bezpečnostné pokyny

⚠ **Nebezpečenstvo výbuchu!** Nenechávajte v blízkosti aerosolov alebo horľavých materiálov, ako benzín alebo lepidlo.

Bezpečnosť

⚠ **Nebezpečenstvo úrazu elektrickým prúdom!** Nenechávajte v blízkosti aerosolov alebo horľavých materiálov, ako benzín alebo lepidlo.

Elektrické pripojenie

⚠ **Nebezpečenstvo úrazu elektrickým prúdom!** Nenechávajte v blízkosti aerosolov alebo horľavých materiálov, ako benzín alebo lepidlo.

Údržba

⚠ **Nebezpečenstvo úrazu elektrickým prúdom!** Nenechávajte v blízkosti aerosolov alebo horľavých materiálov, ako benzín alebo lepidlo.

Opravy

⚠ **Nebezpečenstvo úrazu elektrickým prúdom!** Nenechávajte v blízkosti aerosolov alebo horľavých materiálov, ako benzín alebo lepidlo.

Likvidácia

⚠ **Nebezpečenstvo úrazu elektrickým prúdom!** Nenechávajte v blízkosti aerosolov alebo horľavých materiálov, ako benzín alebo lepidlo.

Záruka

⚠ **Nebezpečenstvo úrazu elektrickým prúdom!** Nenechávajte v blízkosti aerosolov alebo horľavých materiálov, ako benzín alebo lepidlo.

Symboly na štítku

⚠ **Nebezpečenstvo úrazu elektrickým prúdom!** Nenechávajte v blízkosti aerosolov alebo horľavých materiálov, ako benzín alebo lepidlo.

BG Общи указания за безопасност

⚠ **Опасност от експлозия!** Не оставяйте в близост до аерозолни продукти или лесно запалими вещества, например бензин или лепило.

Безопасност

⚠ **Опасност от електрически удар!** Не оставяйте в близост до аерозолни продукти или лесно запалими вещества, например бензин или лепило.

Електрическо захранване

⚠ **Опасност от електрически удар!** Не оставяйте в близост до аерозолни продукти или лесно запалими вещества, например бензин или лепило.

Поддръжка

⚠ **Опасност от електрически удар!** Не оставяйте в близост до аерозолни продукти или лесно запалими вещества, например бензин или лепило.

Ремонт

⚠ **Опасност от електрически удар!** Не оставяйте в близост до аерозолни продукти или лесно запалими вещества, например бензин или лепило.

Изхвърляне

⚠ **Опасност от електрически удар!** Не оставяйте в близост до аерозолни продукти или лесно запалими вещества, например бензин или лепило.

Гаранция

⚠ **Опасност от електрически удар!** Не оставяйте в близост до аерозолни продукти или лесно запалими вещества, например бензин или лепило.

Символи на етикета

⚠ **Опасност от електрически удар!** Не оставяйте в близост до аерозолни продукти или лесно запалими вещества, например бензин или лепило.

PL Wskazówki bezpieczeństwa

⚠ **Niebezpieczeństwo wybuchu!** Nie zostawiać w pobliżu aerozoli ani łatwopalnych materiałów, jak benzyna lub klej.

Bezpieczeństwo

⚠ **Niebezpieczeństwo porażenia prądem!** Nie zostawiać w pobliżu aerozoli ani łatwopalnych materiałów, jak benzyna lub klej.

Podłączenie elektryczne

⚠ **Niebezpieczeństwo porażenia prądem!** Nie zostawiać w pobliżu aerozoli ani łatwopalnych materiałów, jak benzyna lub klej.

Konserwacja

⚠ **Niebezpieczeństwo porażenia prądem!** Nie zostawiać w pobliżu aerozoli ani łatwopalnych materiałów, jak benzyna lub klej.

Naprawa

⚠ **Niebezpieczeństwo porażenia prądem!** Nie zostawiać w pobliżu aerozoli ani łatwopalnych materiałów, jak benzyna lub klej.

Utylizacja

⚠ **Niebezpieczeństwo porażenia prądem!** Nie zostawiać w pobliżu aerozoli ani łatwopalnych materiałów, jak benzyna lub klej.

Gwarancja

⚠ **Niebezpieczeństwo porażenia prądem!** Nie zostawiać w pobliżu aerozoli ani łatwopalnych materiałów, jak benzyna lub klej.

Symbole na tabliczce znamionowej

⚠ **Niebezpieczeństwo porażenia prądem!** Nie zostawiać w pobliżu aerozoli ani łatwopalnych materiałów, jak benzyna lub klej.

RO Măsuri de siguranţă

⚠ **Pericol de explozie!** Nu lăsaţi în apropierea aerosolilor sau a materialelor inflamabile, precum benzina sau lipiciul.

Siguranţă

⚠ **Pericol de electrocutare!** Nu lăsaţi în apropierea aerosolilor sau a materialelor inflamabile, precum benzina sau lipiciul.

Racordarea la reţeaua electrică

⚠ **Pericol de electrocutare!** Nu lăsaţi în apropierea aerosolilor sau a materialelor inflamabile, precum benzina sau lipiciul.

Întreţinere

⚠ **Pericol de electrocutare!** Nu lăsaţi în apropierea aerosolilor sau a materialelor inflamabile, precum benzina sau lipiciul.

Reparaţii

⚠ **Pericol de electrocutare!** Nu lăsaţi în apropierea aerosolilor sau a materialelor inflamabile, precum benzina sau lipiciul.

Reciclare

⚠ **Pericol de electrocutare!** Nu lăsaţi în apropierea aerosolilor sau a materialelor inflamabile, precum benzina sau lipiciul.

Garanţie

⚠ **Pericol de electrocutare!** Nu lăsaţi în apropierea aerosolilor sau a materialelor inflamabile, precum benzina sau lipiciul.

Simbolurile de pe plăcuţa de identificare

⚠ **Pericol de electrocutare!** Nu lăsaţi în apropierea aerosolilor sau a materialelor inflamabile, precum benzina sau lipiciul.

SL Varnostni napotki

⚠ **Nevarnost eksplozije!** Ne izpostavljajte aerosolov in vnetljivih materialov, kot je bencin ali lepilo.

Varnost

⚠ **Nevarnost zaradi električnega udara!** Ne izpostavljajte aerosolov in vnetljivih materialov, kot je bencin ali lepilo.

Priključek na omrežje

⚠ **Nevarnost zaradi električnega udara!** Ne izpostavljajte aerosolov in vnetljivih materialov, kot je bencin ali lepilo.

Vzdrževanje

⚠ **Nevarnost zaradi električnega udara!** Ne izpostavljajte aerosolov in vnetljivih materialov, kot je bencin ali lepilo.

Popravila

⚠ **Nevarnost zaradi električnega udara!** Ne izpostavljajte aerosolov in vnetljivih materialov, kot je bencin ali lepilo.

Odstranjevanje

⚠ **Nevarnost zaradi električnega udara!** Ne izpostavljajte aerosolov in vnetljivih materialov, kot je bencin ali lepilo.

Garancija

⚠ **Nevarnost zaradi električnega udara!** Ne izpostavljajte aerosolov in vnetljivih materialov, kot je bencin ali lepilo.

Simboli na tipski ploščici

⚠ **Nevarnost zaradi električnega udara!** Ne izpostavljajte aerosolov in vnetljivih materialov, kot je bencin ali lepilo.

HR Sigurnosne upute

⚠ **Opasnost od eksplozije!** Ne izlažite aerosolima i zapaljivim materijalima poput benzina ili ljepila.

Sigurnost

⚠ **Opasnost od strujnog udara!** Ne izlažite aerosolima i zapaljivim materijalima poput benzina ili ljepila.

Priključak na mrežu

⚠ **Opasnost od strujnog udara!** Ne izlažite aeros