SBR24.de • SBR24.de • SBR24.de • SBR24.de • SBR24.de • SBR24.de • SBR24.de • SBR24.de • SBR24.de • SBR24

Kurz-Ersatzteilliste (1.673-223.3)

Home and Garden \ Hochdruckreiniger Kaltwasser \ Elektromotor \ K 2 \ K 2 HOME T150 *EU \ Kurz-Ersatzteilliste

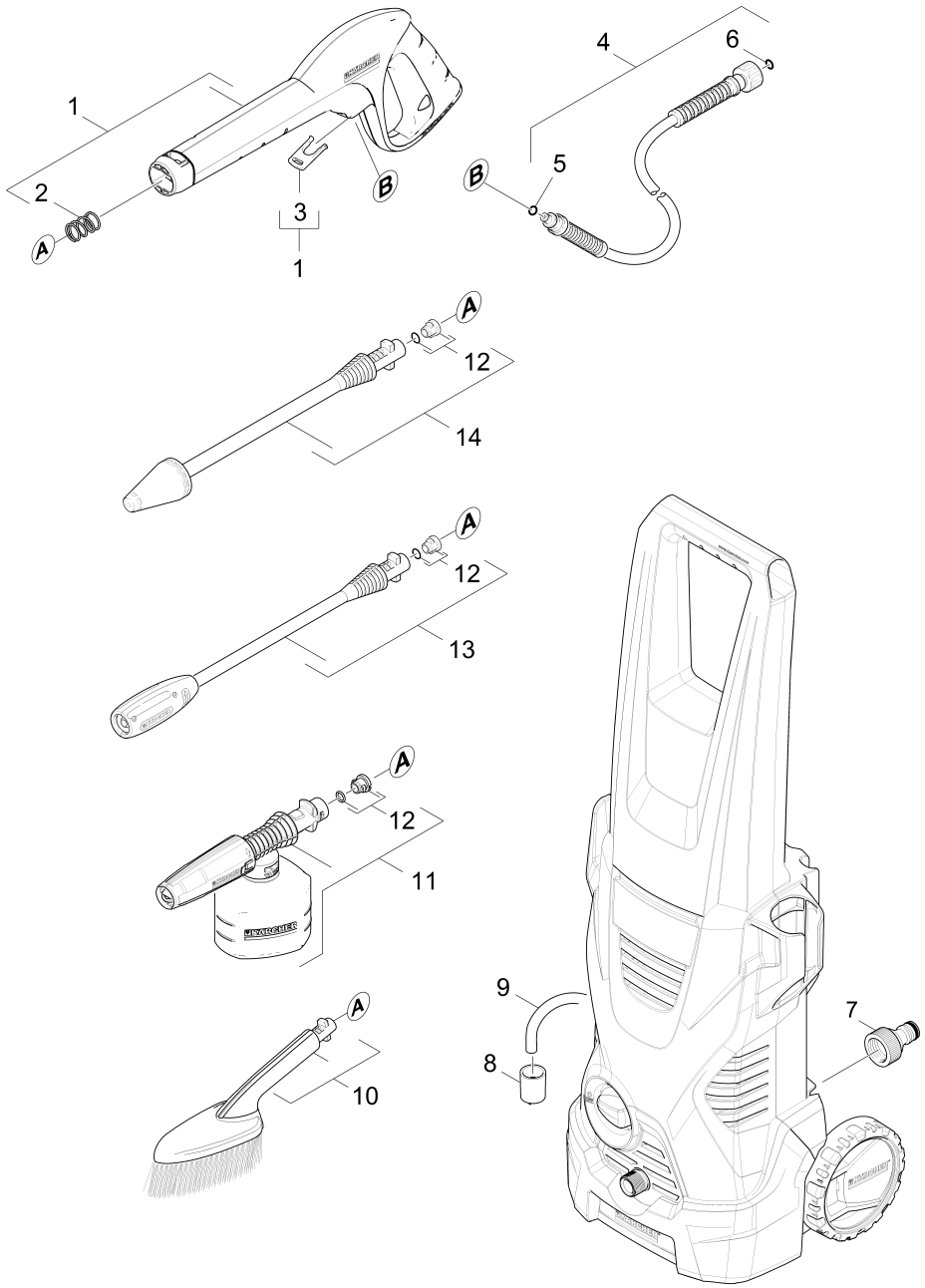

SBR24.de • SBR24.de • SBR24.de • SBR24.de • SBR24.de • SBR24.de • SBR24.de • SBR24.de • SBR24.de • SBR24

POS	Artikelnr.	Beschreibung	Anzahl	Einheit
1	2.641-959.0	G 160 Pistole	1.000	ST
2	5.332-464.0	Druckfeder	1.000	ST
3	5.037-185.0	Klammer	1.000	ST
4	6.390-871.0	HD-M-Schlauch 6/11MPa	1.000	ST
5	6.363-100.0	O-Ring 6,75X 1,78	1.000	ST
6	2.880-296.0	Ersatzteilsatz O-Ring 5x	1.000	ST
7	6.465-031.0	Anschluss 3/4	1.000	ST
8	5.731-652.0	Filter mit Gewicht	1.000	ST
9	6.388-216.0	Schlauch DN 5	1.000	M
10	2.640-589.0	Buerste laengs	1.000	ST
11	2.643-150.0	FJ 3 Schaumduese Basic Line	1.000	ST
12	2.640-729.0	O-Ring Set	3.000	ST
13	4.760-535.0	VPS K2 025	1.000	ST
14	4.764-243.0	Rotorduese K2 027 St	1.000	ST