SBR24.de • SBR24.de • SBR24.de • SBR24.de • SBR24.de • SBR24.de • SBR24.de • SBR24.de • SBR24.de • SBR24

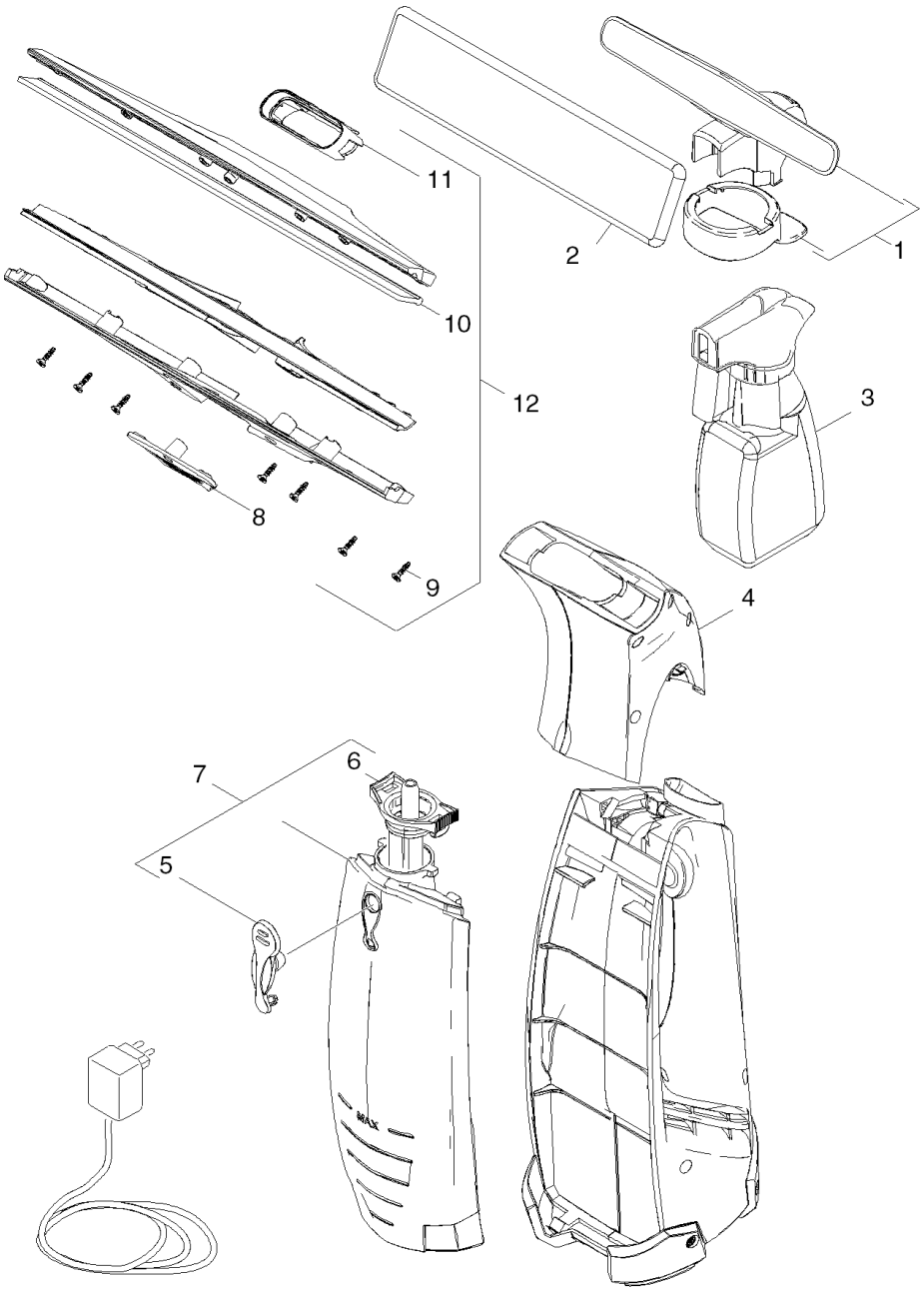

SBR24.de • SBR24.de • SBR24.de • SBR24.de • SBR24.de • SBR24.de • SBR24.de • SBR24.de • SBR24.de • SBR24

POS	Artikelnr.	Beschreibung	Anzahl	Einheit
1	4.633-039.0	Padaufnahme kpl. f.Ersatz	1.000	ST
2	2.633-100.0	2 WV Microfaserwischbezuege	1.000	ST
3	6.394-726.0	Spruehflasche transparent 250 ml	1.000	ST
4	4.633-029.0	Abscheider kpl.	1.000	ST
5	5.633-012.0	Verschluss	1.000	ST
6	5.633-013.0	Einlass Wasser	1.000	ST
7	4.633-031.0	Tank kpl.	1.000	ST
8	5.633-028.0	Druecker Saugduese	1.000	ST
9	7.303-119.0	Senkschraube 3x10 -10.9-R2R (In6Rd)	7.000	ST
10	2.633-005.0	2 WV Abziehlippen (280mm)	1.000	ST
11	5.633-011.0	Prallplatte	1.000	ST
12	4.633-043.0	Saugduese kpl. schwarz neutral	1.000	ST