SBR24.de • SBR24.de • SBR24.de • SBR24.de • SBR24.de • SBR24.de • SBR24.de • SBR24.de • SBR24.de • SBR24

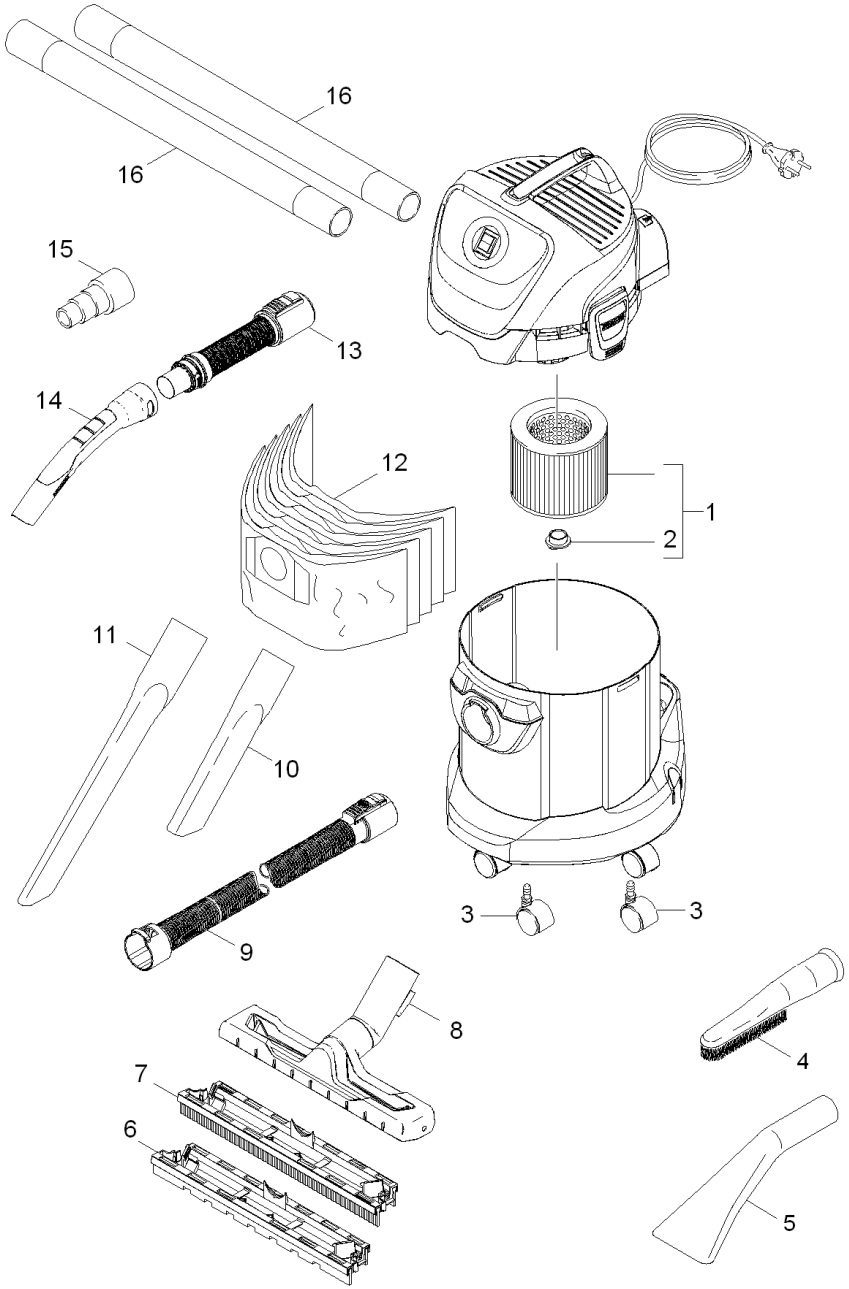

SBR24.de • SBR24.de • SBR24.de • SBR24.de • SBR24.de • SBR24.de • SBR24.de • SBR24.de • SBR24.de • SBR24

POS	Artikelnr.	Beschreibung	Anzahl	Einheit
1	6.414-552.0	Patronenfilter	1.000	ST
2	4.075-012.0	Verschluss kpl.	1.000	ST
3	6.435-353.0	Lenkrolle D 42	2.000	ST
4	2.863-147.0	Saugbuerste schwarz	1.000	ST
5	2.863-145.0	Autoduese verpackt	1.000	ST
6	4.629-015.0	Einsatz trocken Bodenduese verpackt	1.000	ST
7	4.629-014.0	Einsatz nass Bodenduese verpackt	1.000	ST
8	4.629-013.0	Bodenduese Clip verpackt	1.000	ST
9	4.441-068.0	Schlauchverlaengerung verpackt 1,5 m	1.000	ST
10	6.900-385.0	Fugenduese DN35	1.000	ST
11	2.863-144.0	Fugenduese 350mm	1.000	ST
12	6.959-130.0	Filtertueten 5St.	1.000	ZSA
13	4.441-066.0	Schlauch kpl. verpackt	1.000	ST
14	2.863-012.0	Handgriff Saugschlauch	1.000	ST
15	9.048-061.0	Verbindungsmuffe	1.000	ST
16	2.863-148.0	Saugrohr DN35	2.000	ST