SBR24.de • SBR24.de • SBR24.de • SBR24.de • SBR24.de • SBR24.de • SBR24.de • SBR24.de • SBR24.de • SBR24

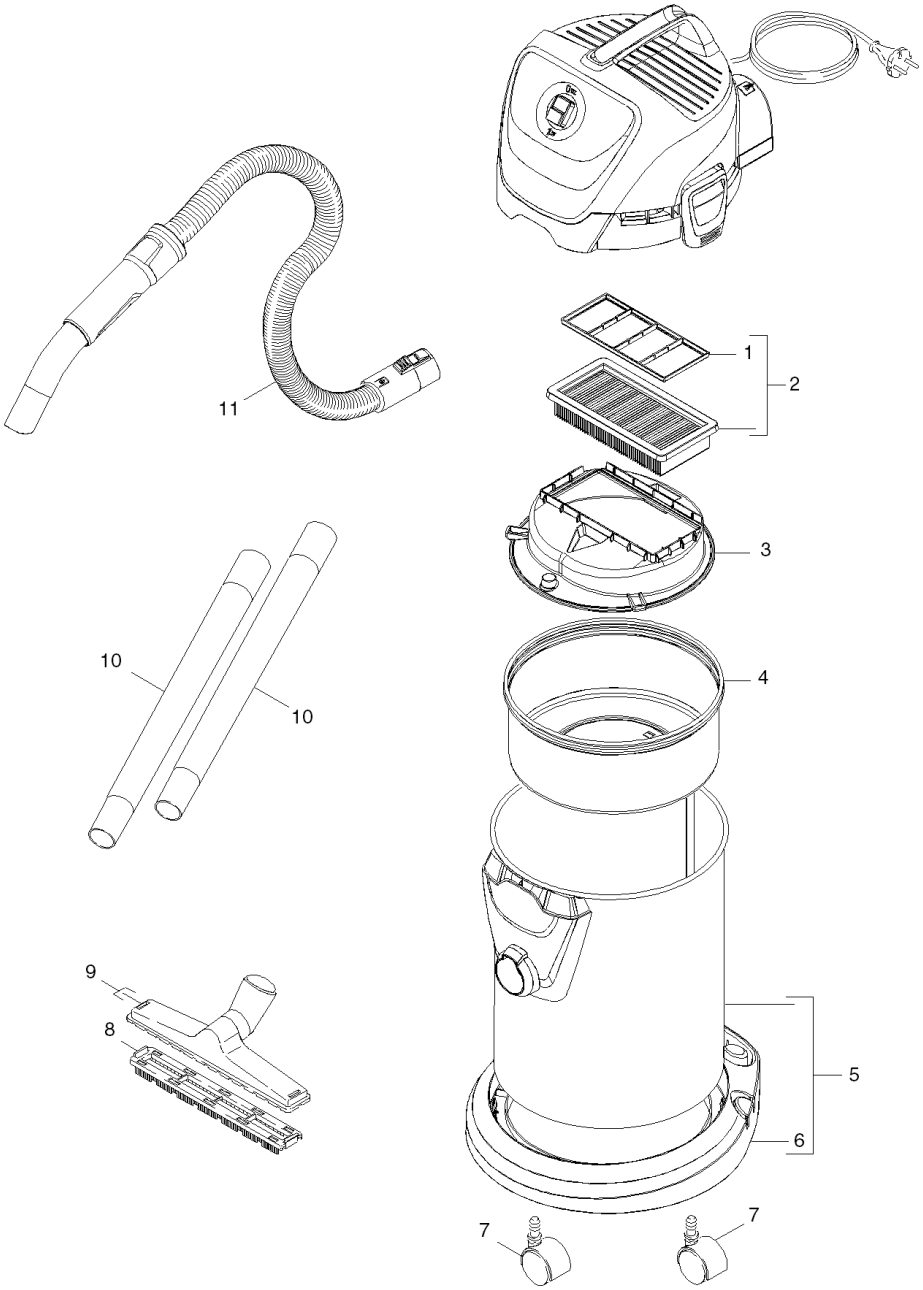

SBR24.de • SBR24.de • SBR24.de • SBR24.de • SBR24.de • SBR24.de • SBR24.de • SBR24.de • SBR24.de • SBR24

Kurz-Ersatzteilliste (1.629-662.3)

Home and Garden \ Sauger \ Trockensauger \ AD 3 Premium *EU-II \ Kurz-Ersatzteilliste

KÄRCHER

POS	Artikelnr.	Beschreibung	Anzahl	Einheit
1	9.037-946.0	Filterrahmen	1.000	ST
2	6.415-953.0	Flachfaltenfilter Set	1.000	ST
3	5.731-662.0	Gehaeuse Filter Glocke	1.000	ST
4	4.440-987.0	Deckel Asche kpl.	1.000	ST
5	4.440-999.0	Behaelter kpl. fuer Ersatz AD 3.XXX / AD	1.000	ST
6	5.032-745.0	Rammschutz	1.000	ST
7	6.435-353.0	Lenkrolle D 42	2.000	ST
8	4.629-005.0	Einsatz trocken	1.000	ST
9	2.862-141.0	Bodenduese kpl.	1.000	ST
10	9.039-339.0	Saugrohr nichtrostender Stahl	2.000	ST
11	4.440-986.0	Saugschlauch kpl. DN35	1.000	ST