SBR24.de • SBR24.de • SBR24.de • SBR24.de • SBR24.de • SBR24.de • SBR24.de • SBR24.de • SBR24.de • SBR24

Kurz-Ersatzteilliste (1.629-606.3)

Home and Garden \ Sauger \ Nasstrockensauger \ WD 3.200 AF *EU-II \ Kurz-Ersatzteilliste

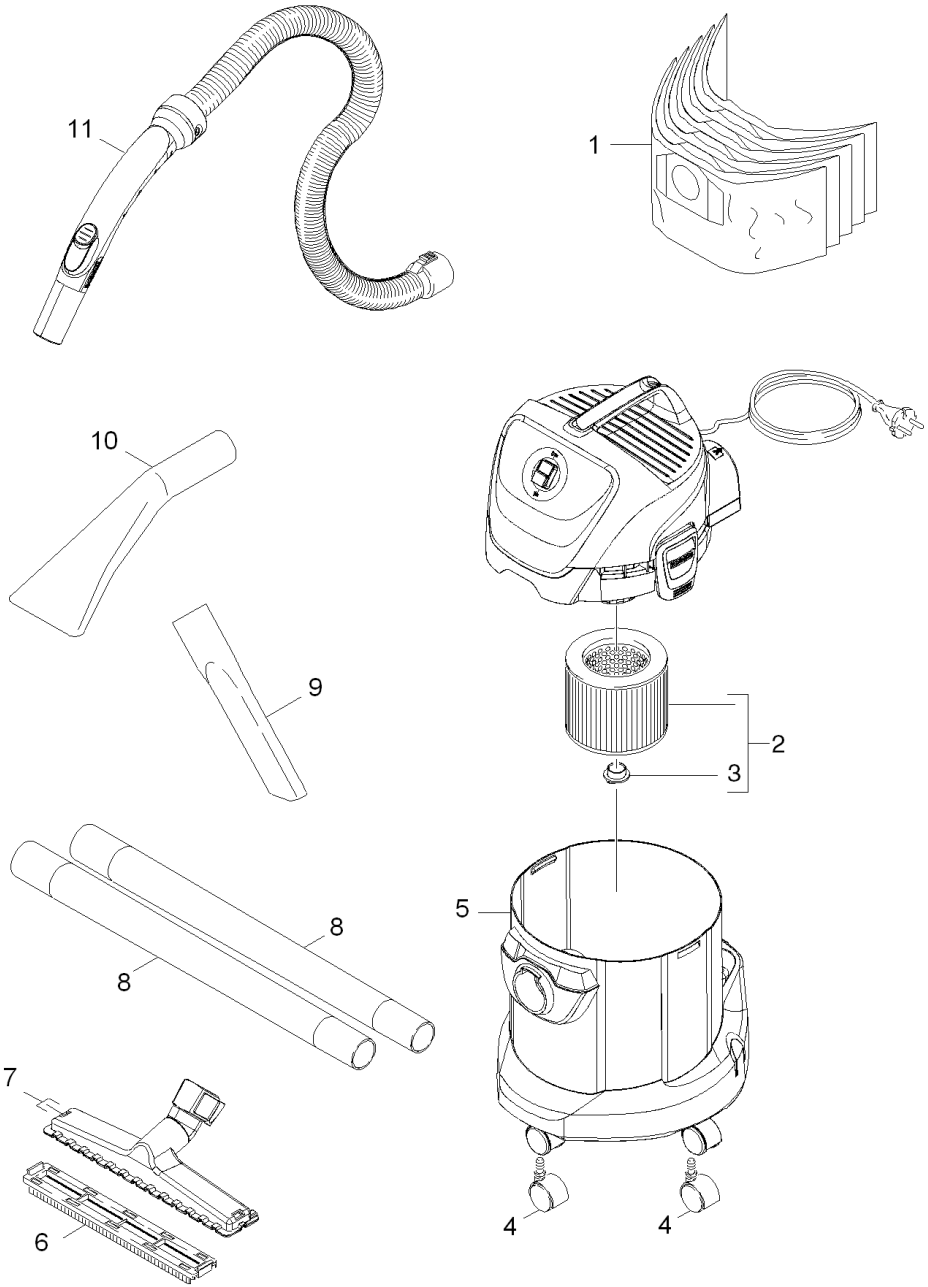

SBR24.de • SBR24.de • SBR24.de • SBR24.de • SBR24.de • SBR24.de • SBR24.de • SBR24.de • SBR24.de • SBR24

POS	Artikelnr.	Beschreibung	Anzahl	Einheit
1	6.959-130.0	Filtertueten 5St.	1.000	ZSA
2	6.414-552.0	Patronenfilter	1.000	ST
3	4.075-012.0	Verschluss kpl.	1.000	ST
4	6.435-353.0	Lenkrolle D 42	2.000	ST
5	4.070-786.0	Behaelter kpl.	1.000	ST
6	9.036-892.0	Mischeinsatz	1.000	ST
7	4.629-007.0	Bodenduese DN35	1.000	ST
8	2.863-148.0	Saugrohr DN35	2.000	ST
9	6.900-385.0	Fugenduese DN35	1.000	ST
10	2.863-145.0	Autoduese verpackt	1.000	ST
11	9.012-109.0	Saugschlauch kpl. DN35x2	1.000	ST