SBR24.de • SBR24.de • SBR24.de • SBR24.de • SBR24.de • SBR24.de • SBR24.de • SBR24.de • SBR24.de • SBR24

Kurz-Ersatzteilliste (1.601-813.3)

Home and Garden \ Hochdruckreiniger Kaltwasser \ Elektromotor \ K 3 \ K 3 HOME *EU \ Kurz-Ersatzteilliste

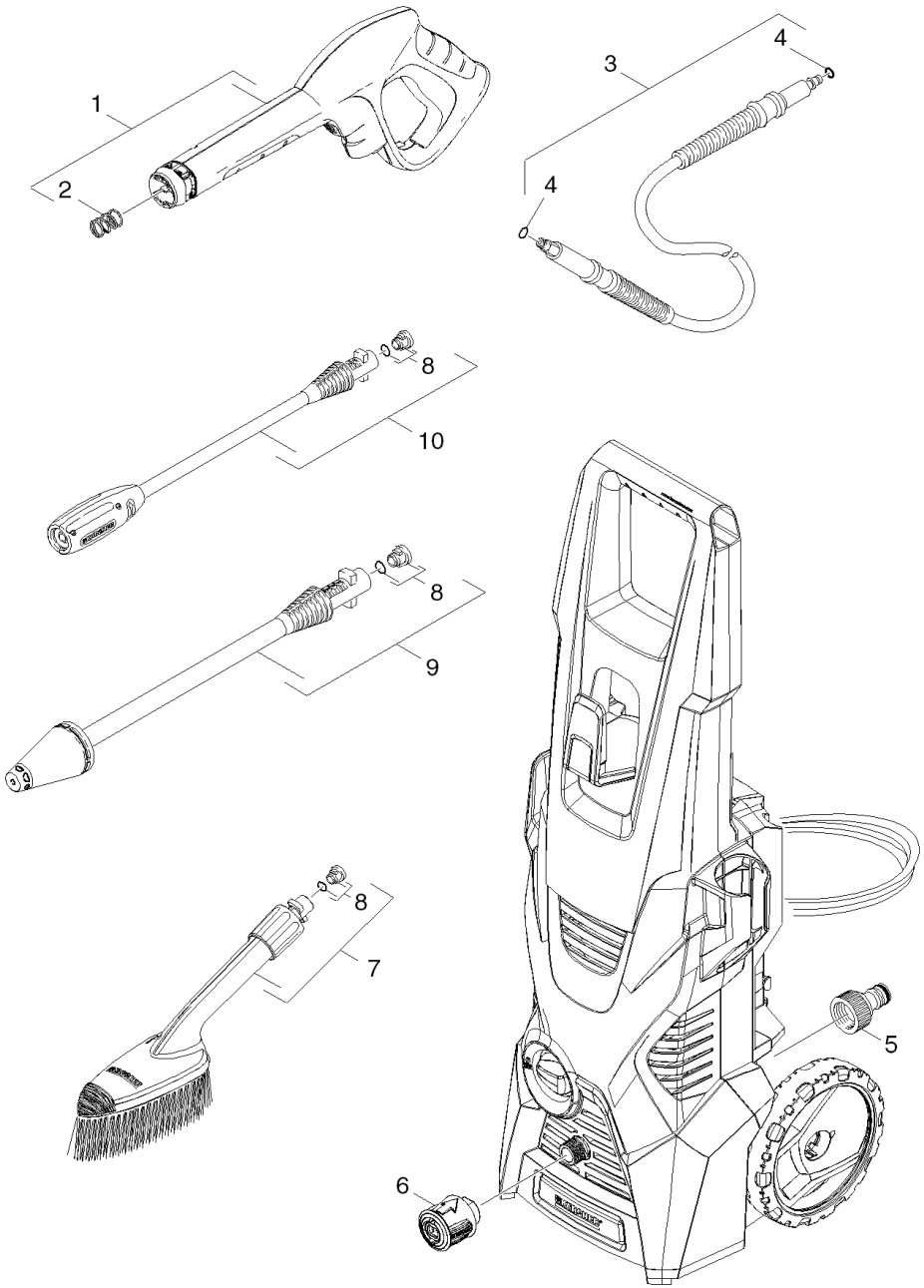

SBR24.de • SBR24.de • SBR24.de • SBR24.de • SBR24.de • SBR24.de • SBR24.de • SBR24.de • SBR24.de • SBR24

POS	Artikelnr.	Beschreibung	Anzahl	Einheit
1	2.642-172.0	G 160 Q Pistole Quick Connect	1.000	ST
2	5.332-464.0	Druckfeder	1.000	ST
3	2.641-721.0	H 9 Q Hochdruckschlauch Quick Connect	1.000	ST
4	6.363-410.0	O-Ring 5,7x1,78 NBR 90Shore	2.000	ST
5	4.645-365.0	Kupplung mit Etikett kpl.	1.000	ST
6	4.470-041.0	HD-Schnellkupplung AL	1.000	ST
7	2.643-246.0	WB 50 Weiche Waschbuerste	1.000	ST
8	2.640-729.0	O-Ring Set	3.000	ST
9	4.764-243.0	Rotorduese K2 027 St	1.000	ST
10	4.760-535.0	VPS K2 025	1.000	ST