SBR24.de • SBR24.de • SBR24.de • SBR24.de • SBR24.de • SBR24.de • SBR24.de • SBR24.de • SBR24.de • SBR24

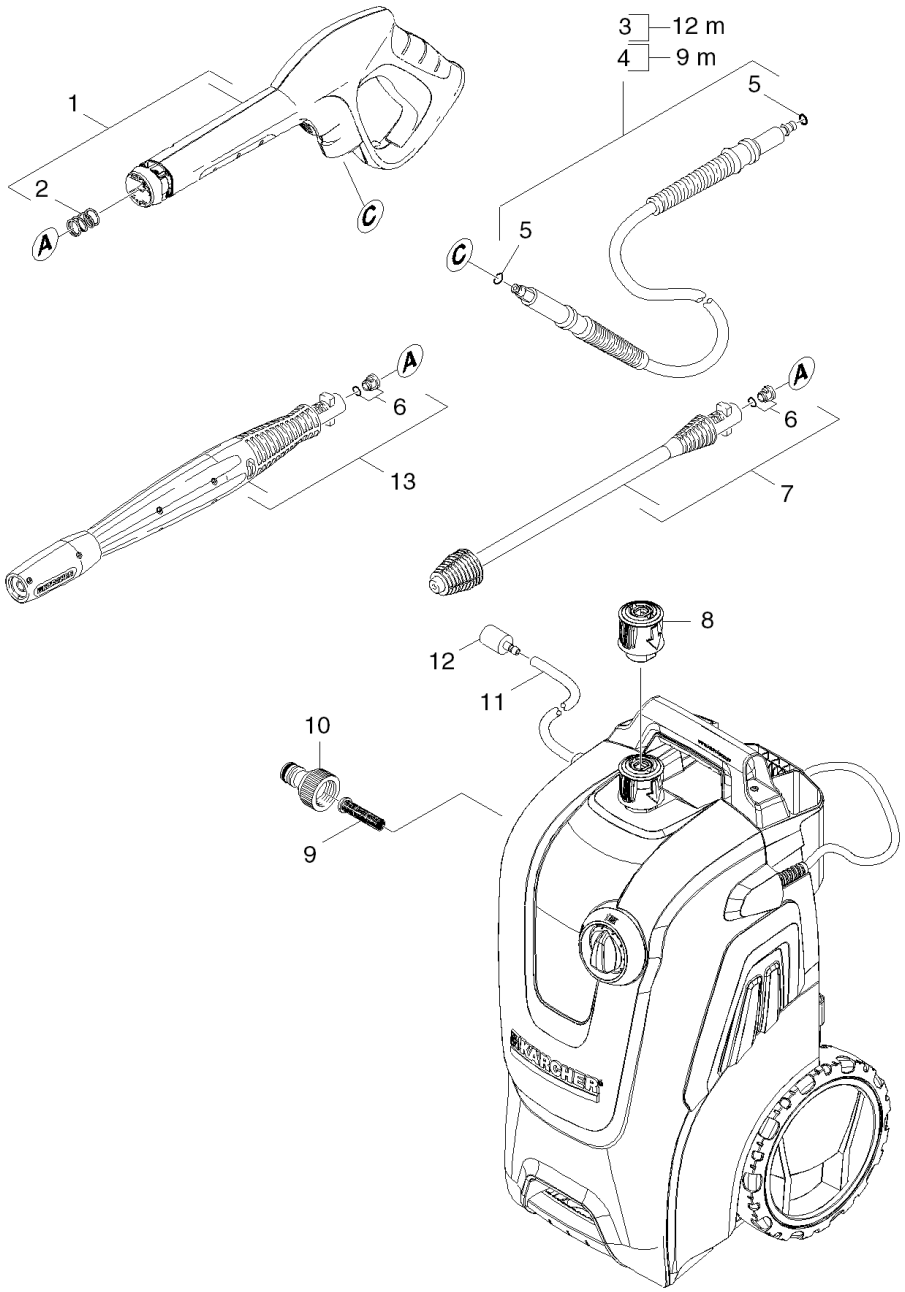

SBR24.de • SBR24.de • SBR24.de • SBR24.de • SBR24.de • SBR24.de • SBR24.de • SBR24.de • SBR24.de • SBR24

POS	Artikelnr.	Beschreibung	Anzahl	Einheit
1	2.642-172.0	G 160 Q Pistole Quick Connect	1.000	ST
2	5.332-464.0	Druckfeder	1.000	ST
3	6.391-785.0	HD-Schlauch 16MPa/12 60°C QC B	1.000	ST
4	2.641-721.0	H 9 Q Hochdruckschlauch Quick Connect	1.000	ST
5	6.363-410.0	O-Ring 5,7x1,78 NBR 90Shore	2.000	ST
6	2.640-729.0	O-Ring Set	2.000	ST
7	4.764-213.0	Rotorduese 033 St	1.000	ST
8	4.470-041.0	HD-Schnellkupplung AL	1.000	ST
9	5.731-620.0	Feinfilter	1.000	ST
10	6.465-031.0	Anschluss 3/4	1.000	ST
11	6.388-216.0	Schlauch DN 5	1.000	M
12	5.731-652.0	Filter mit Gewicht	1.000	ST
13	4.760-524.0	VPS K5 033	1.000	ST