SBR24.de • SBR24.de • SBR24.de • SBR24.de • SBR24.de • SBR24.de • SBR24.de • SBR24.de • SBR24

Kurz-Ersatzteilliste (1.439-310.3)

Home and Garden \ Dampfer \ SV 1902 *EU \ Kurz-Ersatzteilliste

KÄRCHER

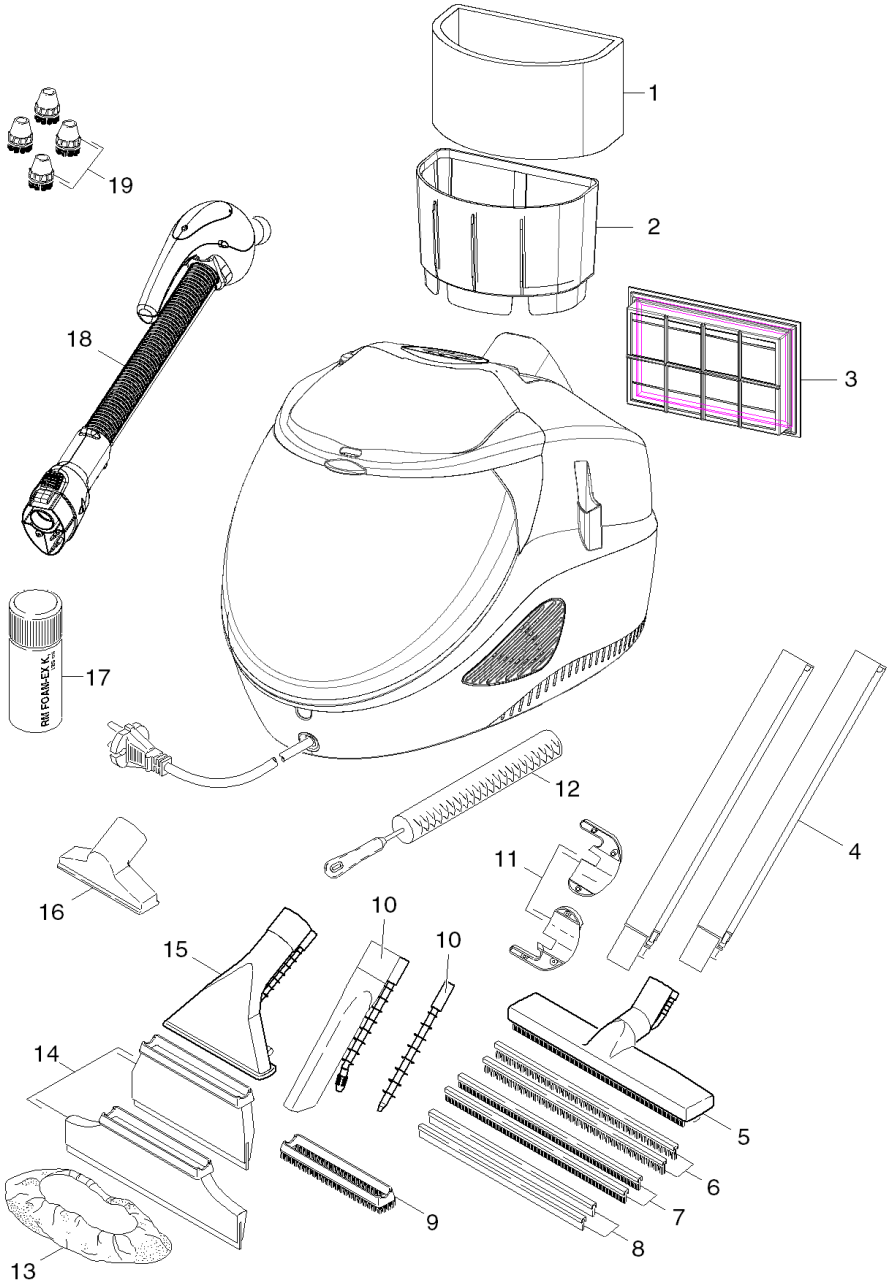

SBR24.de • SBR24.de • SBR24.de • SBR24.de • SBR24.de • SBR24.de • SBR24.de • SBR24.de • SBR24.de • SBR24

KÄRCHER

POS	Artikelnr.	Beschreibung	Anzahl	Einheit
1	6.402-024.0	Filter Schaum Ersatz SV	1.000	ST
2	6.402-029.0	Filtereinsatz Ersatz SV	1.000	ST
3	2.860-229.0	Filter /Hepa SV	1.000	ST
4	6.402-035.0	Saugrohr SV1802/1902 n.f.Ersatz	2.000	ST
5	6.402-034.0	Bodenduese nur fuer Ersatz SV1802/1902	1.000	ST
6	6.402-037.0	Leiste Set Buerstlamellen SV1802/1902	1.000	ST
7	6.402-038.0	Leiste Set Gummi SV1802/1902	1.000	ST
8	6.402-039.0	Leiste Set Hartgummi SV1802/1902	1.000	ST
9	6.402-041.0	Buerstenkranz SV 1802/1902	1.000	ST
10	6.402-044.0	Punktstrahlduese SV 1802/1902	1.000	ST
11	6.402-036.0	Halterung fuer Ersatz SV1802/1902	1.000	ST
12	6.402-043.0	Buerste Rohrreinigung Ersatz SV	1.000	ST
13	6.370-990.0	Tuchset	1.000	ST
14	6.402-042.0	Set Gummilippe Handduese SV 1802/1902	1.000	ST
15	6.402-040.0	Gehaeuse Handduese Polsterduese	1.000	ST
16	2.863-150.0	Polsterduese NW 35	1.000	ST
17	6.290-852.0	RM FOAMSTOP neutral,125ml*DE,FR,IT,EN,NL	1.000	ST
18	6.402-006.0	Dampfschlauch kpl. SV 1802/1902	1.000	ST
19	2.860-231.0	Set Buersten SV	4.000	ST