SBR24.de • SBR24.de • SBR24.de • SBR24.de • SBR24.de • SBR24.de • SBR24.de • SBR24.de • SBR24.de • SBR24

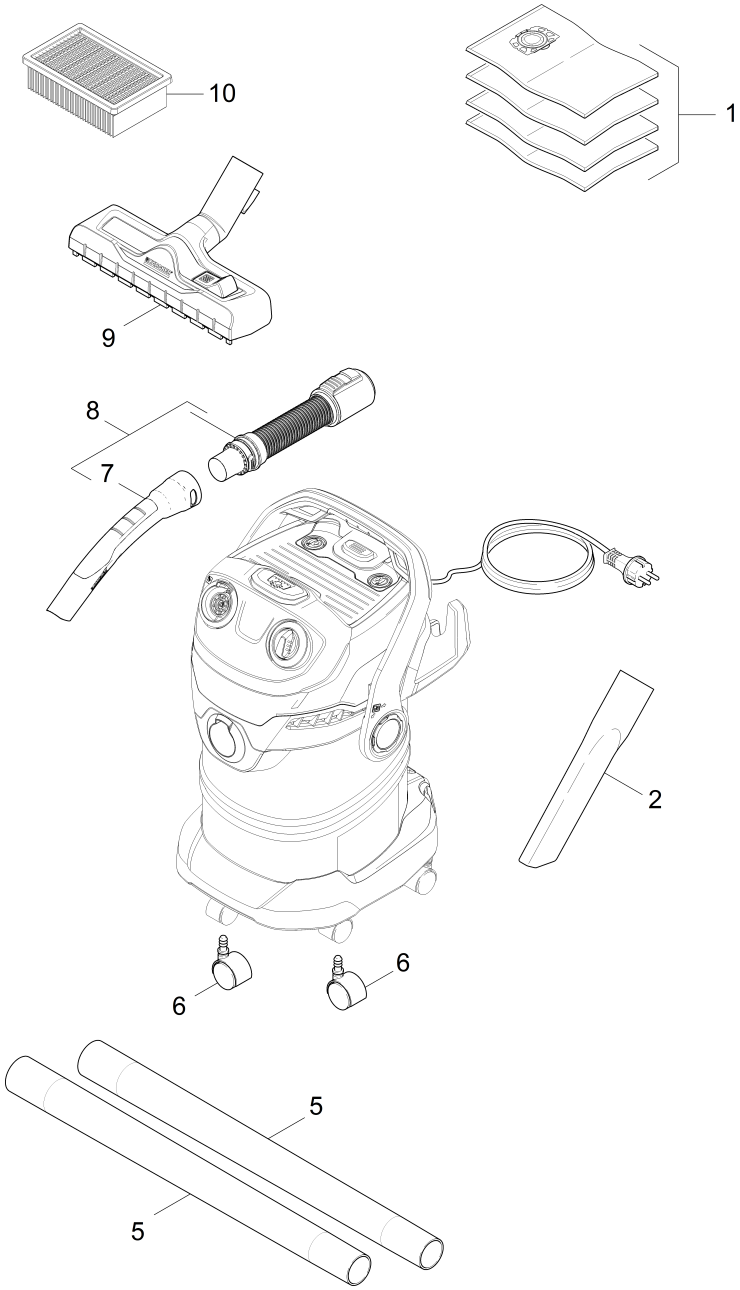

SBR24.de • SBR24.de • SBR24.de • SBR24.de • SBR24.de • SBR24.de • SBR24.de • SBR24.de • SBR24.de • SBR24

POS	Artikelnr.	Beschreibung	Anzahl	Einheit
1	2.863-006.0	Vlies-Filtertueten Set verpackt 4x	1.000	ST
2	6.900-385.0	Fugenduese DN35	1.000	ST
5	2.863-148.0	Saugrohr DN35	2.000	ST
6	9.036-479.0	Lenkrolle D50	5.000	ST
7	2.863-012.0	Handgriff Saugschlauch	1.000	ST
8	4.441-067.0	Saugschlauch kpl. fuer Ersatz	1.000	ST
9	2.863-000.0	Bodenduese umschaltbar verpackt	1.000	ST
10	2.863-005.0	Flachfaltenfilter verpackt WD 4/5/6	1.000	ST