SBR24.de • SBR24.de • SBR24.de • SBR24.de • SBR24.de • SBR24.de • SBR24.de • SBR24.de • SBR24.de • SBR24

Kurz-Ersatzteilliste (1.347-854.3)

Home and Garden \ Sauger \ Nasstrockensauger \ WD 5.470 *EU-II \ Kurz-Ersatzteilliste

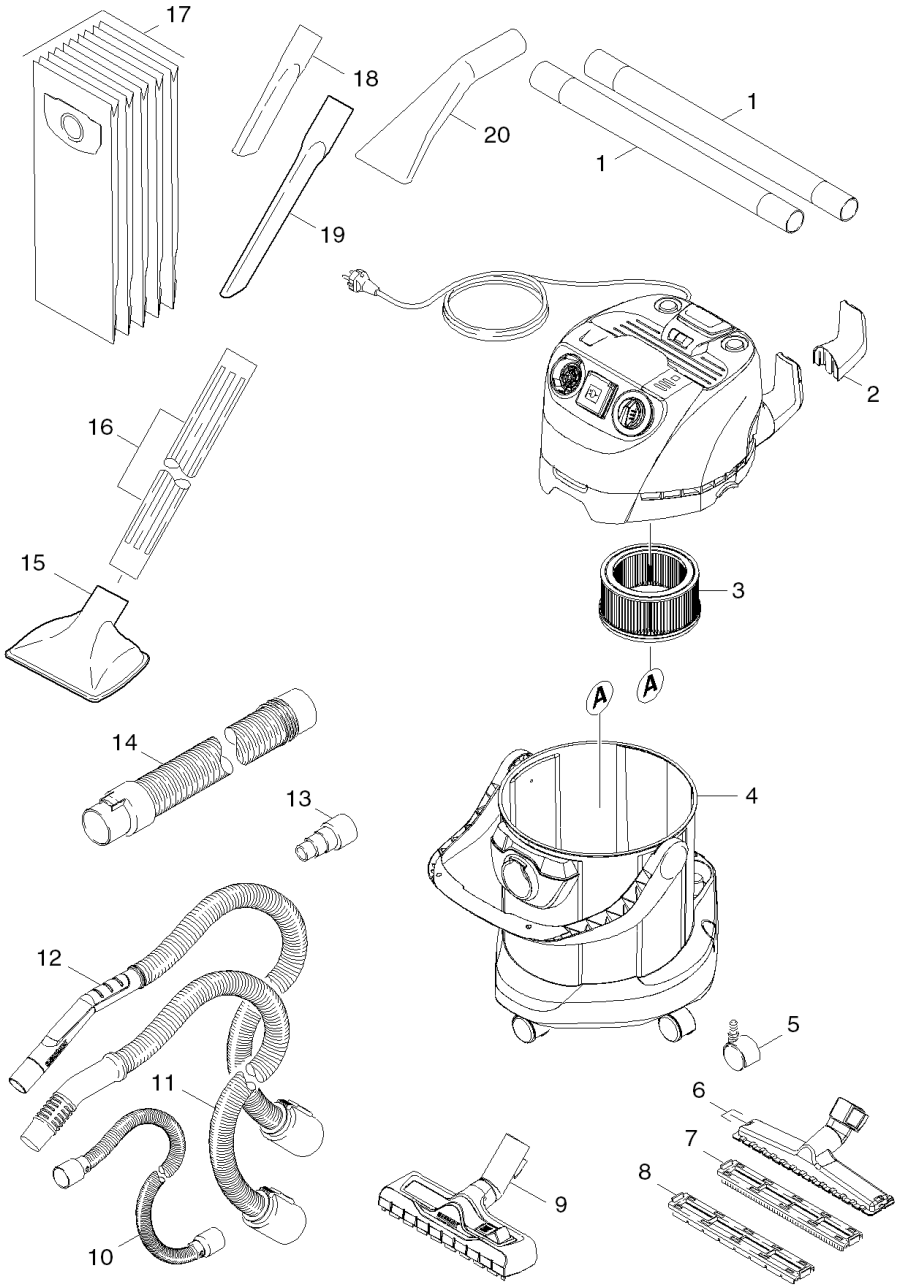

SBR24.de • SBR24.de • SBR24.de • SBR24.de • SBR24.de • SBR24.de • SBR24.de • SBR24.de • SBR24.de • SBR24

Kurz-Ersatzteilliste (1.347-854.3)

Home and Garden \ Sauger \ Nasstrockensauger \ WD 5.470 *EU-II \ Kurz-Ersatzteilliste

KÄRCHER

POS	Artikelnr.	Beschreibung	Anzahl	Einheit
1	2.863-148.0	Saugrohr DN35	1.000	ST
2	9.037-731.0	Haken	1.000	ST
3	6.414-960.0	Patronenfilter Nano	1.000	ST
4	9.036-479.0	Lenkrolle D50	1.000	ST
5	4.629-007.0	Bodenduese DN35	1.000	ST
6	4.629-006.0	Einsatz nass	1.000	ST
7	4.629-005.0	Einsatz trocken	1.000	ST
8	2.863-000.0	Bodenduese umschaltbar verpackt	1.000	ST
9	2.863-112.0	Schlauch Flex-Tool	1.000	ST
10	9.012-004.0	Saugschlauch DN35x2	1.000	ST
11	9.012-866.0	Saugschlauch DN35 3,5m	1.000	ST
12	9.048-061.0	Verbindungsmuffe	1.000	ST
13	9.011-441.0	Saugschlauch DN60x2	1.000	ST
14	6.905-073.0	Grobschmutzduese	1.000	ST
15	6.902-042.0	Saugrohr DN 60	1.000	ST
16	9.037-721.0	Behaelter 25L PP	1.000	ST
17	6.904-409.0	Filtertuete 5ST.	1.000	ST
18	6.900-385.0	Fugenduese DN35	1.000	ST
19	2.863-144.0	Fugenduese 350mm	1.000	ST
20	2.863-145.0	Autoduese verpackt	1.000	ST