SBR24.de • SBR24.de • SBR24.de • SBR24.de • SBR24.de • SBR24.de • SBR24.de • SBR24.de • SBR24.de • SBR24

Kurz-Ersatzteilliste (1.180-158.3)

Home and Garden \ Hochdruckreiniger Kaltwasser \ Elektromotor \ K 4 \ K 4 Home *EU \ Kurz-Ersatzteilliste

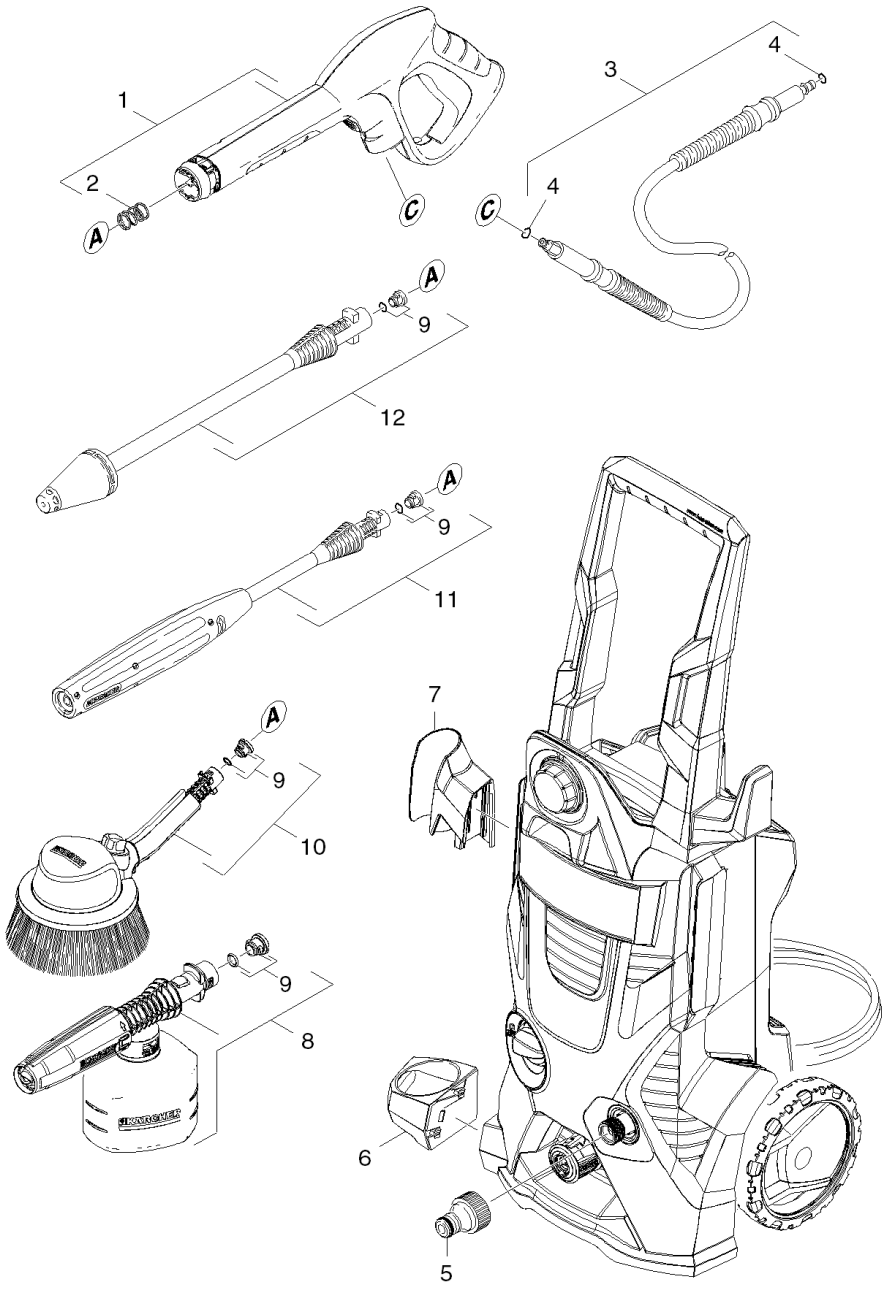

SBR24.de • SBR24.de • SBR24.de • SBR24.de • SBR24.de • SBR24.de • SBR24.de • SBR24.de • SBR24.de • SBR24

POS	Artikelnr.	Beschreibung	Anzahl	Einheit
1	2.642-172.0	G 160 Q Pistole Quick Connect	1.000	ST
2	5.332-464.0	Druckfeder	1.000	ST
3	2.642-721.0	ABS Tank Recyclingwasser 1100 l	1.000	ST
4	6.363-410.0	O-Ring 5,7x1,78 NBR 90Shore	2.000	ST
5	6.465-031.0	Anschluss 3/4	1.000	ST
6	9.037-619.0	Halter Pistole unten	1.000	ST
7	9.037-618.0	Halter Pistole oben	1.000	ST
8	2.643-150.0	FJ 3 Schaumduese Basic Line	1.000	ST
9	2.640-729.0	O-Ring Set	4.000	ST
10	2.643-236.0	WB 100 Waschbuerste	1.000	ST
11	4.760-534.0	VPS K3 0287 K	1.000	ST
12	9.012-483.0	Rotorduese 033 CEM max.14MPa	1.000	ST