SBR24.de • SBR24.de • SBR24.de • SBR24.de • SBR24.de • SBR24.de • SBR24.de • SBR24.de • SBR24.de • SBR24

Kurz-Ersatzteilliste (1.168-174.3)

Home and Garden \ Hochdruckreiniger Kaltwasser \ Elektromotor \ K 7 \ K 7 Premium Eco!ogic Home *EU \ Kurz-Ersatzteilliste

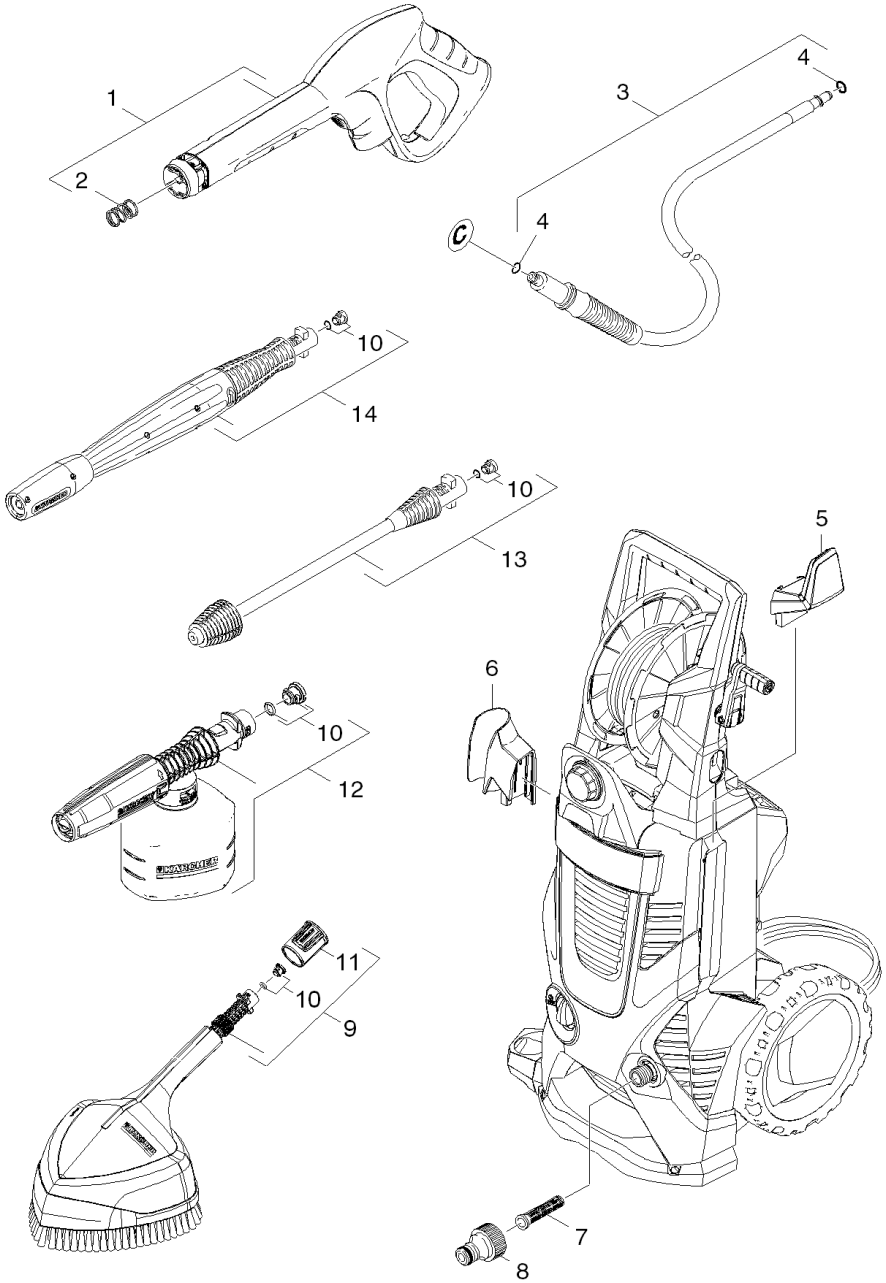

SBR24.de • SBR24.de • SBR24.de • SBR24.de • SBR24.de • SBR24.de • SBR24.de • SBR24.de • SBR24.de • SBR24

POS	Artikelnr.	Beschreibung	Anzahl	Einheit
1	2.642-172.0	G 160 Q Pistole Quick Connect	1.000	ST
2	5.332-464.0	Druckfeder	1.000	ST
3	6.392-388.3	HD-Schlauch 16MPa/12 60°C QC Eco	1.000	ST
4	6.363-410.0	O-Ring 5,7x1,78 NBR 90Shore	2.000	ST
5	9.037-622.0	Kabelhaken	1.000	ST
6	9.037-618.0	Halter Pistole oben	1.000	ST
7	5.731-620.0	Feinfilter	1.000	ST
8	6.465-031.0	Anschluss 3/4	1.000	ST
9	2.641-812.0	Power-Brush	1.000	ST
10	2.640-729.0	O-Ring Set	4.000	ST
11	5.310-160.0	Mutter Kaercher	1.000	ST
12	2.643-150.0	FJ 3 Schaumduese Basic Line	1.000	ST
13	4.764-213.0	Rotorduese 033 St	1.000	ST
14	4.760-542.0	VPS K5 032	1.000	ST